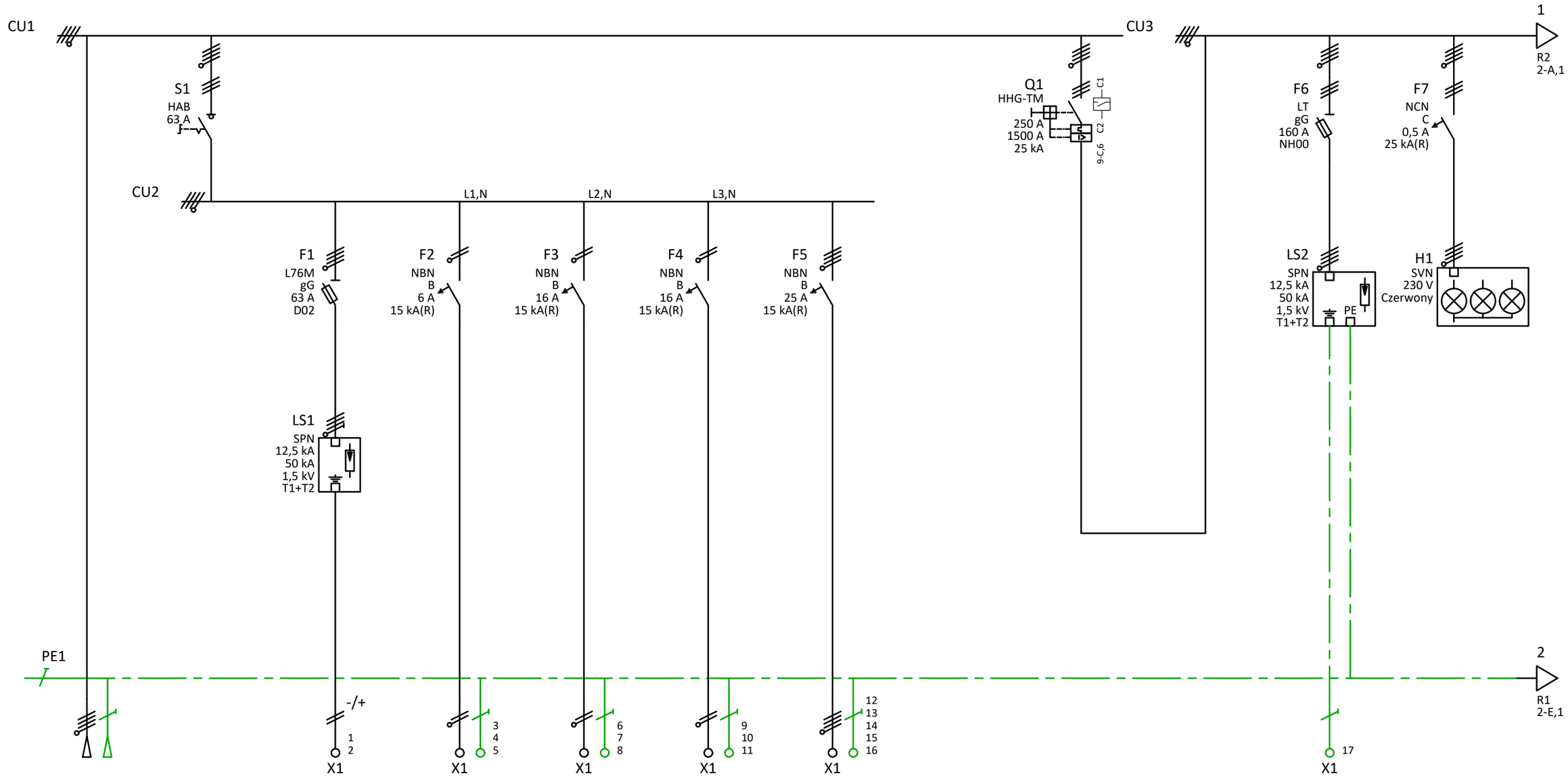

Oznacz. przew.	W1			W2		W3	W4	W5	W6					W7
Rodz. okablow.						NHXHX-J	NHXHX-J	NHXHX-J	NHXHX-J					
Przekrój						1x3x1.5	1x3x2.5	1x3x2.5	1x5x6					
Etyk. przew.														
Nr obwodu	E1			A1		A2	A3	A4	A5					A6
Etyk. odpływu														
Oznaczenie	Zasilanie			Ekwipotencjalny		Zawór hydroforowy	Moduł Alarmowy - Kotłownia	Centrala SSP	Zestaw Pompowy					Ekwipotencjalny

3			Nr planu		Projekt: SP LESZNOWOLA	Wersja:a
2			Data	2021-06-28		=
1			Założony		Nr oferty:	+ RGnN
Zmiana	Data modyfikacji	Zmodyf. przez	Potwierdz		Arkusz obciążenia	Strona: 1 / 11
Wyskaluj	Ik3:	Ik1:	Rodzaj sieci:	TN-S		

:hager

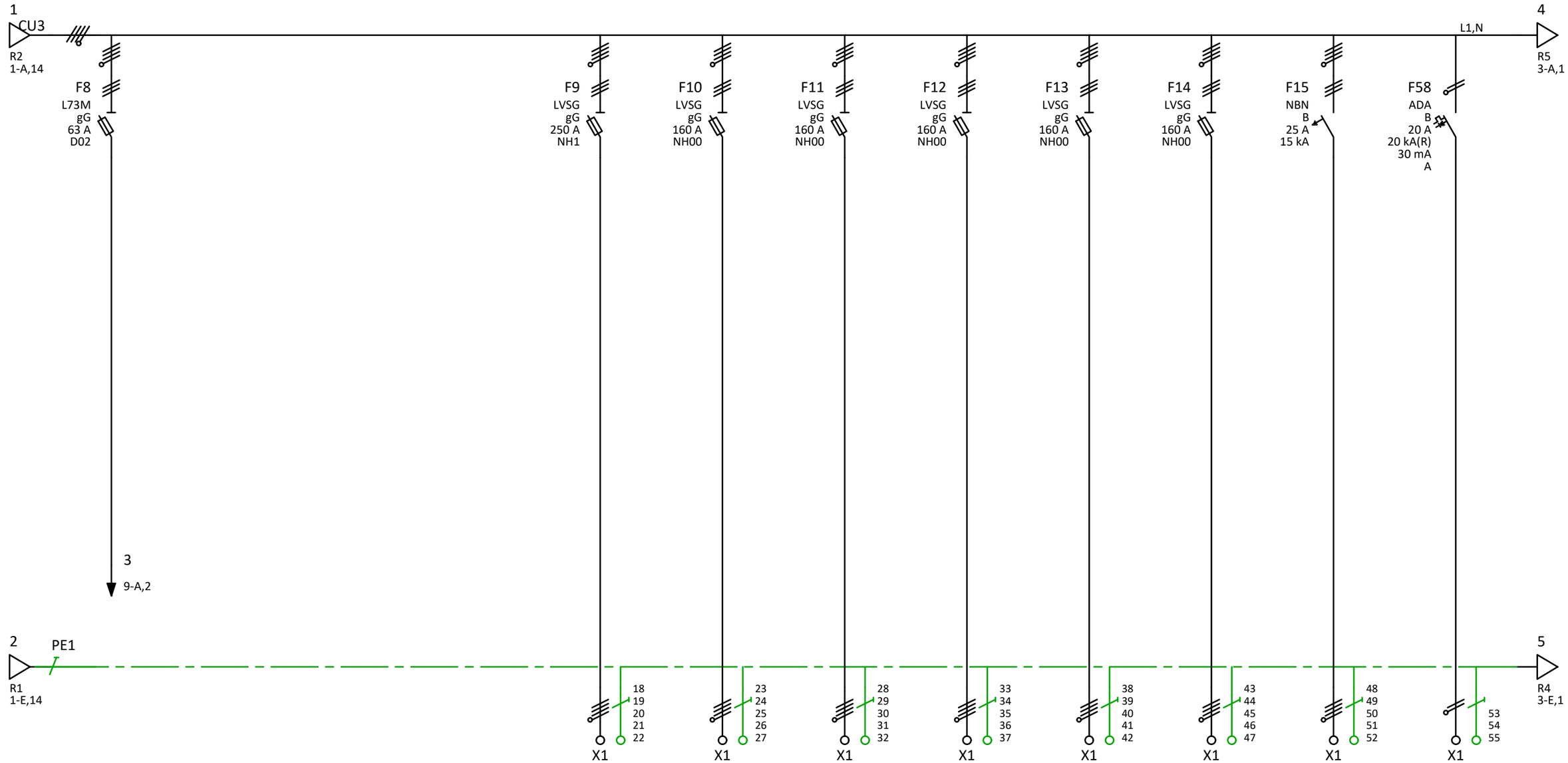

Oznacz. przew.	W8	W9	W10	W11	W12	W13	W14	W15
Rodz. okablow.			H07V-R	H07V-R	H07V-R	H07V-R	H07V-R	
Przekrój			5x70	5x10	5x10	5x16	5x4	
Etyk. przew.								
Nr obwodu	A7	A8	A9	A10	A11	A12	A13	A14
Etyk. odpływu								
Oznaczenie	Wyjście do podrozdzielnicy RI	Wyjście do podrozdzielnicy RK	Wyjście do podrozdzielnicy RG	Wyjście do podrozdzielnicy TE-WM	Wyjście do podrozdzielnicy TE-L	Wyjście do podrozdzielnicy TE-1	Wyjście do podrozdzielnicy TE-K	Szafa RACK

3			Nr planu		Projekt: SP LESZNOWOLA	Wersja:a
2			Data	2021-08-01		=
1			Założony		Nr oferty:	+ RGnN
Zmiana	Data modyfikacji	Zmodyf. przez	Potwierdz		Arkusz obciążenia	Strona: 2 / 11
Wyskaluj 1	Ik3:	Ik1:	Rodzaj sieci:	TN-S		

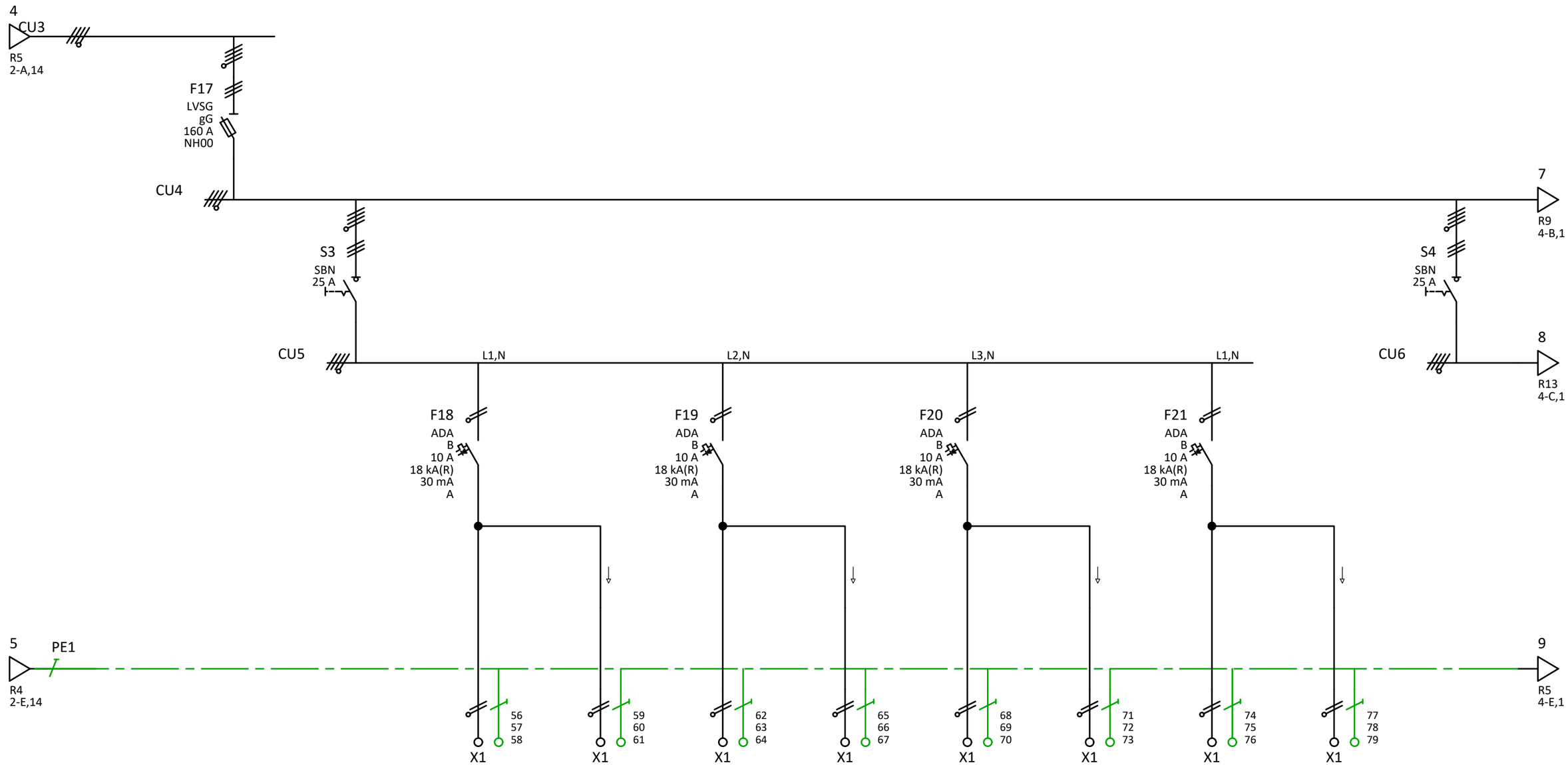

Oznacz. przew.	W16	W17	W18	W19	W20	W21	W22	W23
Rodz. okablow.	H07V-R	H07V-R	H07V-R	H07V-R	H07V-R	H07V-R	H07V-R	H07V-R
Przekrój	3x2.5	3x1.5	3x2.5	3x1.5	3x2.5	3x1.5	3x2.5	3x1.5
Etyk. przew.								
Nr obwodu	A15	A16	A17	A18	A19	A20	A21	A22
Etyk. odpływu								
Oznaczenie	Oświetlenie Pom. 1.3	Oświetlenie awaryjne	Oświetlenie- Pom. 1.9	Oświetlenie awaryjne	Oświetlenie- Pom. 1.10	Oświetlenie awaryjne	Oświetlenie- Pom. 1.11	Oświetlenie awaryjne

3			Nr planu		Projekt: SP LESZNOWOLA	:hager	Wersja:a
2			Data	2021-08-02			=
1			Założony		Nr oferty:		+ RGnN
Zmiana	Data modyfikacji	Zmodyf. przez	Potwierdz		Arkusz obciążenia		Strona: 3 / 11
Wyskaluj 1	Ik3:	Ik1:	Rodzaj sieci:	TN-S			

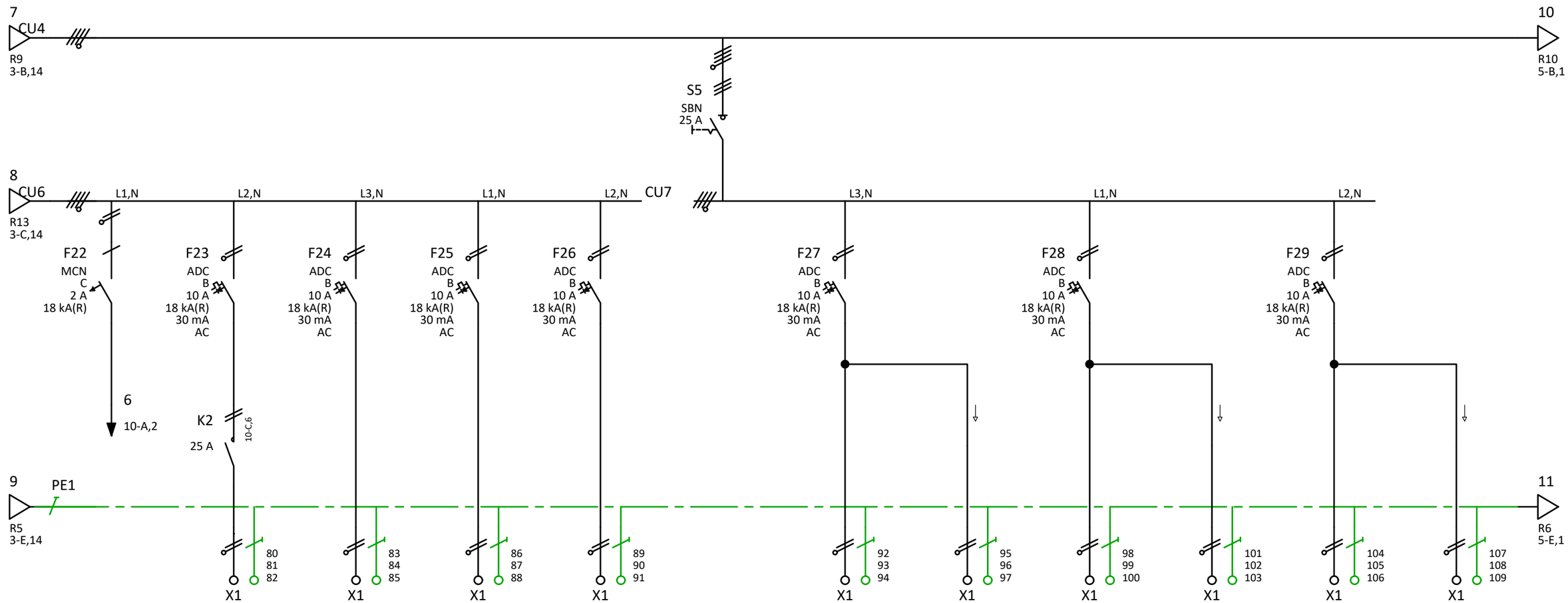

Oznacz. przew.	W24	W25	W26	W27	W28	W29	W30	W31	W32	W33
Rodz. okablow.	H07V-R	H07V-R	H07V-R	H07V-R	H07V-R	H07V-R	H07V-R	H07V-R	H07V-R	H07V-R
Przekrój	3x2.5	3x1.5	3x2.5	3x1.5	3x1.5	3x1.5	3x1.5	3x1.5	3x1.5	3x1.5
Etyk. przew.										
Nr obwodu	A23	A24	A25	A26	A27	A28	A29	A30	A31	A32
Etyk. odpływu										
Oznaczenie	Oświetlenie Korytarz	Oświetlenie - W.C._Dziewczynek	Oświetlenie W.C._Chłopców	Oświetlenie W.C._Niepełnosprawnych	Oświetlenie - Pom. 1.16_	Oświetlenie awaryjne	Oświetlenie - Pom. 1.17_Szatnia chłopcy+Prysznic	Oświetlenie awaryjne	Oświetlenie - Pom. 1.17_Szatnia dziewcz+Prysznic	Oświetlenie awaryjne

3			Nr planu		Projekt: SP LESZNOWOLA	Wersja:a
2			Data	2021-08-02	Nr oferty:	=
1			Założony			+ RGnN
Zmiana	Data modyfikacji	Zmodyf. przez	Potwierdz		Arkusz obciążenia	Strona: 4 / 11
Wyskaluj 1	Ik3:	Ik1:	Rodzaj sieci:	TN-S		

:hager

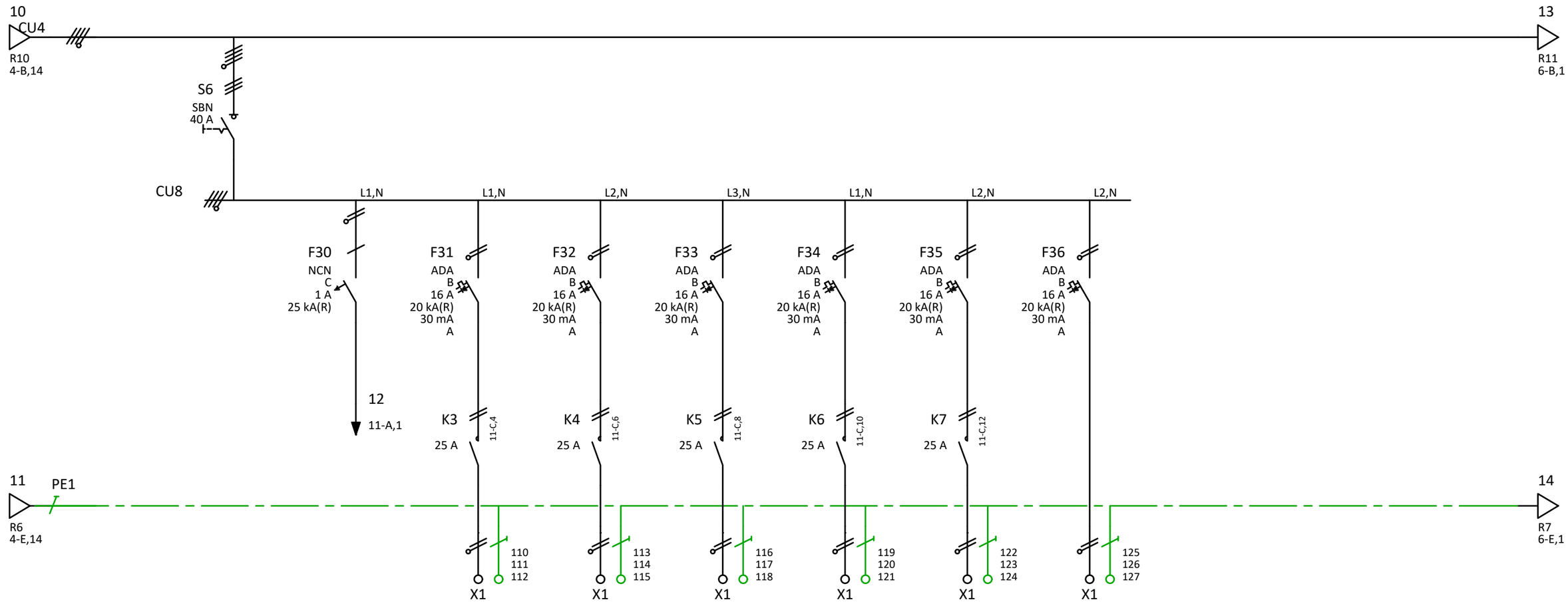

Oznacz. przew.	W34	W35	W36	W37	W38	W39
Rodz. okablow.	H07V-R	H05RR-F	H05RR-F	H05RR-F	H05RR-F	H07V-R
Przekrój	3x2.5	1x3G2.5	1x3G2.5	1x3G2.5	1x3G2.5	3x1.5
Etyk. przew.						
Nr obwodu	A33	A34	A35	A36	A37	A38
Etyk. odpływu						
Oznaczenie	Oświetlenie _Sala Gimnastyczna	Oświetlenie _Sala Gimnastyczna	Oświetlenie _Sala Gimnastyczna	Oświetlenie _Sala Gimnastyczna	Oświetlenie _Sala Gimnastyczna	Oświetlenie awaryjne

3			Nr planu		Projekt: SP LESZNOWOLA	:hager	Wersja:a
2			Data	2021-08-02			=
1			Założony		Nr oferty:		+ RGnN
Zmiana	Data modyfikacji	Zmodyf. przez	Potwierdz		Arkusz obciążenia		Strona: 5 / 11
Wyskaluj 1	Ik3:	Ik1:	Rodzaj sieci:	TN-S			

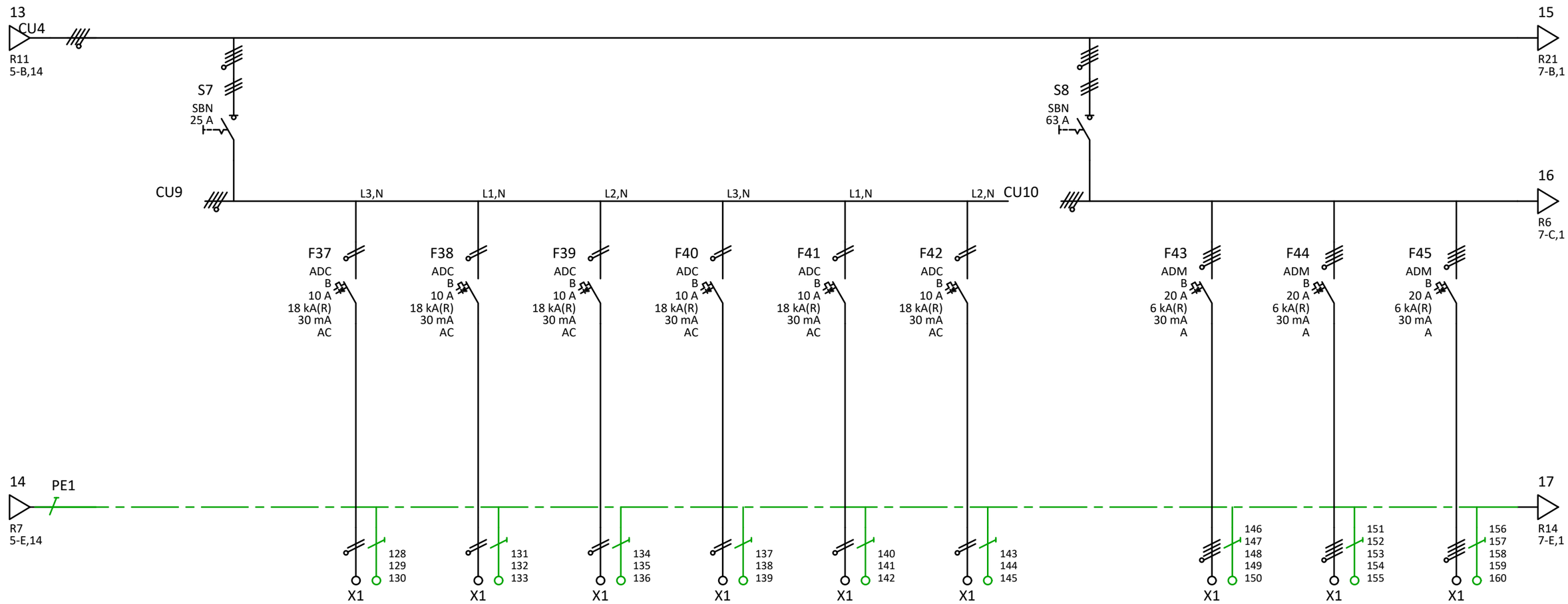

Oznacz. przew.				W40	W41	W42	W43	W44	W45		W46	W47	W48
Rodz. okablow.				H07V-R	H07V-R	H07V-R	H07V-R	H07V-R	H07V-R		H07V-R	H07V-R	H07V-R
Przekrój				3x2.5	3x2.5	3x2.5	3x2.5	3x2.5	3x2.5		5x4	5x4	5x4
Etyk. przew.													
Nr obwodu				A39	A40	A41	A42	A43	A44		A45	A46	A47
Etyk. odpływu													
Oznaczenie				Gniazdo z uziemieniem Pom. 1.9	Gniazdo z uziemieniem Pom. 1.9_Umywalka	Gniazdo z uziemieniem Pom. 1.10	Gniazdo z uziemieniem Pom. 1.10_Umywalka	Gniazdo z uziemieniem Pom. 1.11	Gniazdo z uziemieniem Pom. 1.11_Umywalka		Gniazdo z uziemieniem 3f_Sala gimnastyczna	Gniazdo z uziemieniem 3f_Sala gimnastyczna	Gniazdo z uziemieniem 3f_Sala gimnastyczna

3			Nr planu		Projekt: SP LESZNOWOLA	:hager	Wersja:a
2			Data	2021-08-02			=
1			Założony		Nr oferty:		+ RGnN
Zmiana	Data modyfikacji	Zmodyf. przez	Potwierdz		Arkusz obciążenia		Strona: 6 / 11
Wyskaluj 1	Ik3:	Ik1:	Rodzaj sieci:	TN-S			

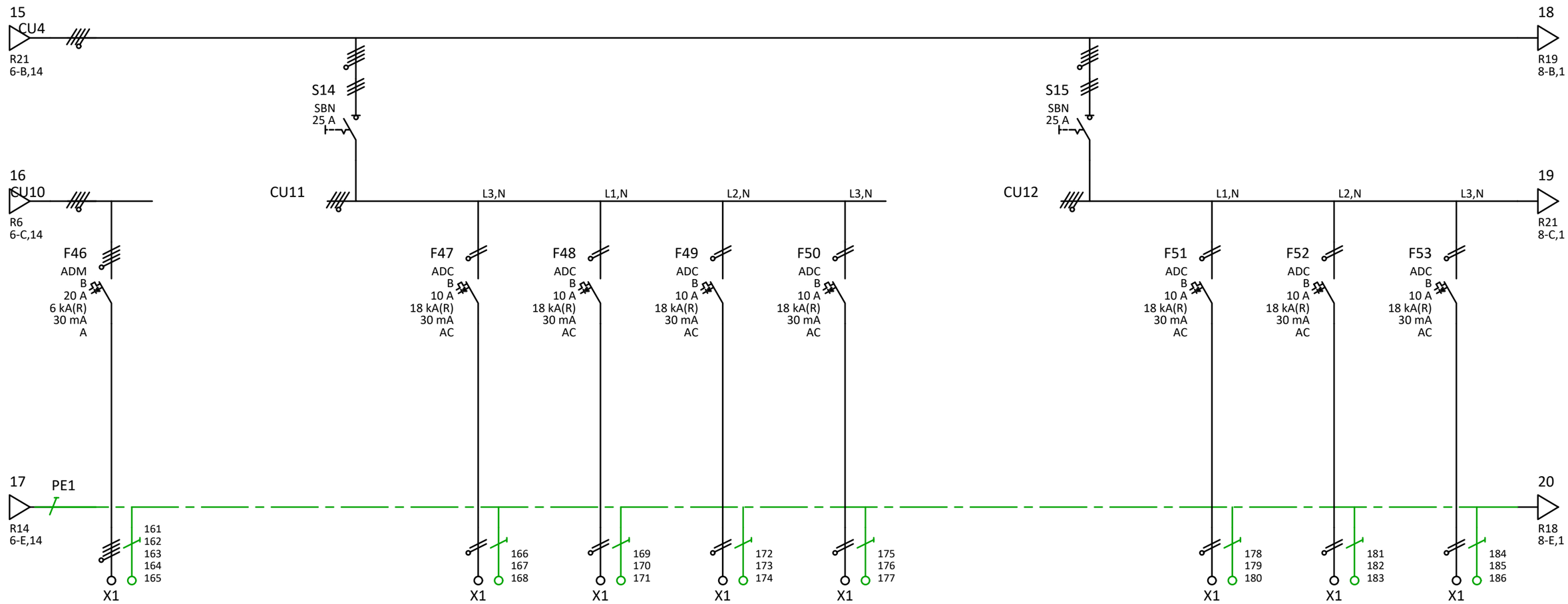

Oznacz. przew.	W49	W50	W51	W52	W53	W54	W55	W56
Rodz. okablow.	H07V-R	H07V-R	H07V-R	H07V-R	H07V-R	H07V-R	H07V-R	H07V-R
Przekrój	5x4	3x2.5	3x2.5	3x2.5	3x2.5	3x2.5	3x2.5	3x2.5
Etyk. przew.								
Nr obwodu	A48	A49	A50	A51	A52	A53	A54	A55
Etyk. odpływu								
Oznaczenie	Gniazdo z uziemieniem 3f_Sala gimnastyczna	Gniazdo z uziemieniem _Sala gimnastyczna	Gniazdo z uziemieniem _Sala gimnastyczna	Gniazdo z uziemieniem _Sala gimnastyczna	Gniazdo z uziemieniem _Sala gimnastyczna	Gniazdo z uziemieniem_W.C._Nauczycieli	Gniazdo z uziemieniem_W.C._Chłopców	Gniazdo z uziemieniem_W.C._Niepełnosprawni

3			Nr planu		Projekt: SP LESZNOWOLA	:hager	Wersja:a
2			Data	2021-08-02			=
1			Założony		Nr oferty:		+ RGnN
Zmiana	Data modyfikacji	Zmodyf. przez	Potwierdz		Arkusz obciążenia		Strona: 7 / 11
Wyskaluj 1	Ik3:	Ik1:	Rodzaj sieci:	TN-S			

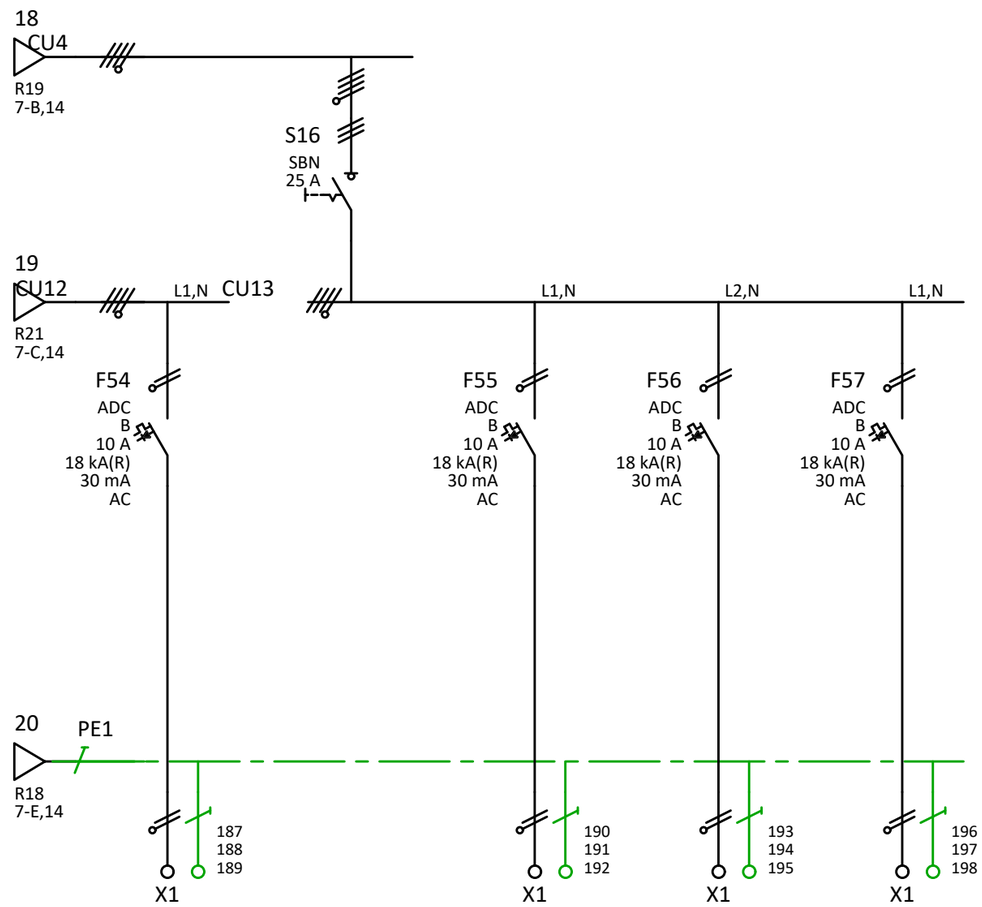

Oznacz. przew.	W57	W58	W59	W60
Rodz. okablow.	H07V-R	H07V-R	H07V-R	H07V-R
Przekrój	3x4	3x2.5	3x2.5	3x2.5
Etyk. przew.				
Nr obwodu	A56	A57	A58	A59
Etyk. odpływu				
Oznaczenie	Gniazdo z uziemieniem_W.C._Dziewczynek	Gniazdo z uziemieniem_Pom. 1.16	Gniazdo z uziemieniem_Pom. 1.18_Prysznice	Gniazdo z uziemieniem_Pom. 1.20_Prysznice

3			Nr planu		Projekt: SP LESZNOWOLA
2			Data	2021-08-02	
1			Założony		Nr oferty:
Zmiana	Data modyfikacji	Zmodyf. przez	Potwierdz		Arkusz obciążenia
Wyskaluj 1	Ik3:	Ik1:	Rodzaj sieci:	TN-S	

Wersja:a

=

+ RGnN

Strona: 8 / 11

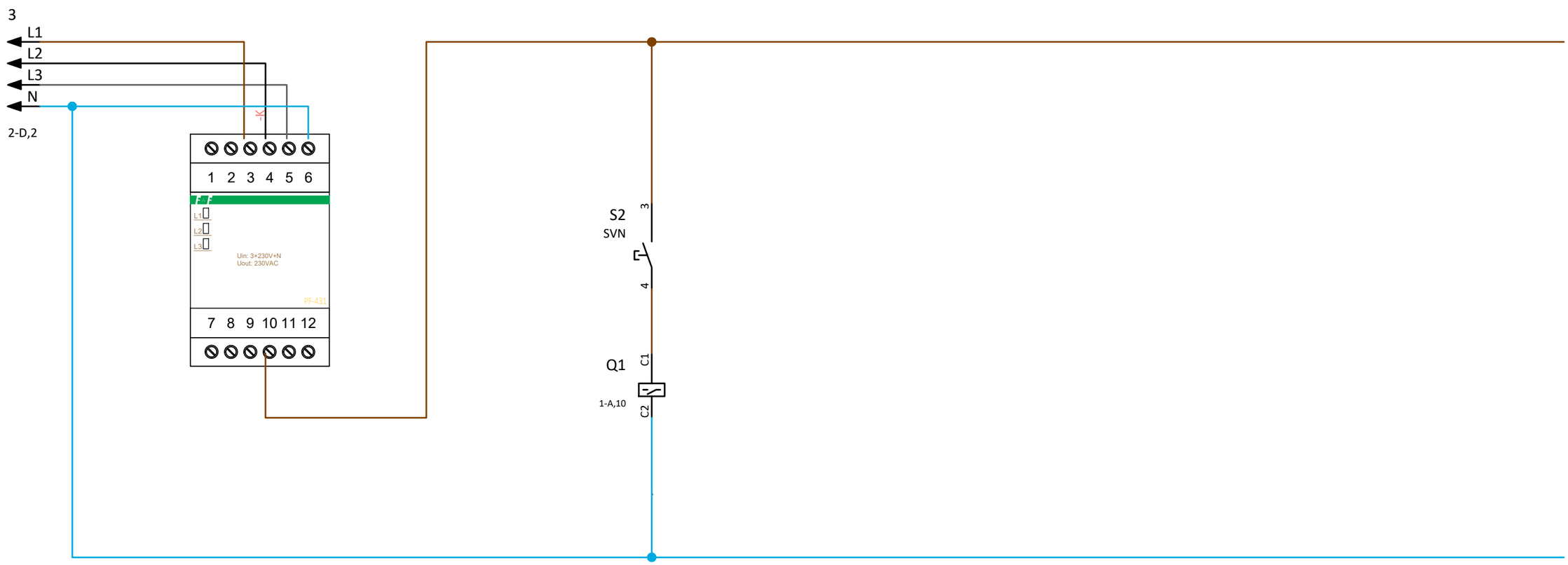

3			Nr planu		Projekt: SP LESZNOWOLA	:hager	Wersja:a
2			Data	2021-08-02			=
1			Założony		Nr oferty:		+ RGnN
Zmiana	Data modyfikacji	Zmodyf. przez	Potwierdz		Arkusz sterowania		Strona: 9 / 11
Wyskaluj 1	Ik3:	Ik1:	Rodzaj sieci:	TN-S			

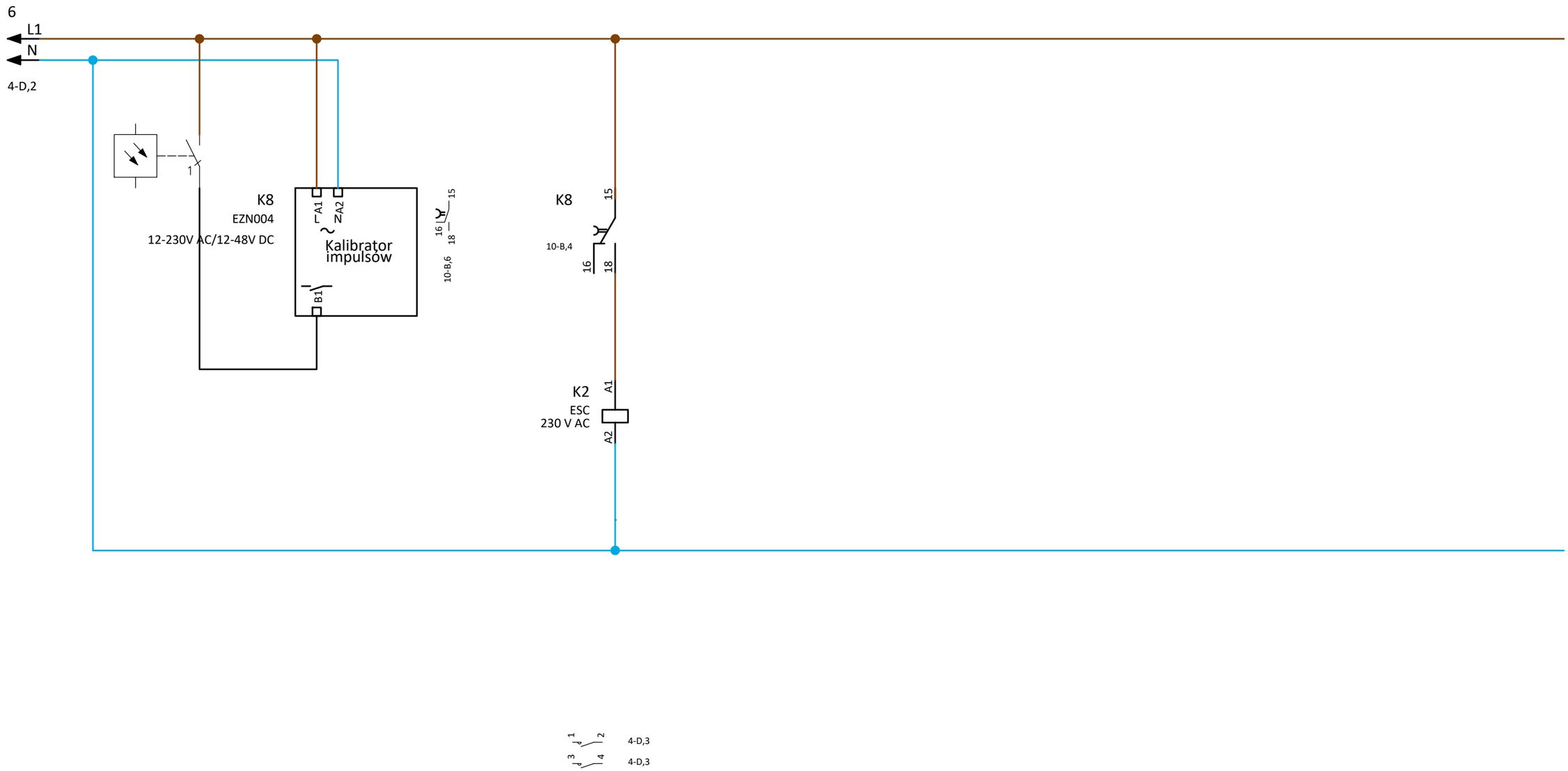

3			Nr planu		Projekt: SP LESZNOWOLA	:hager	Wersja:a
2			Data	2021-08-02			=
1			Założony		Nr oferty:		+ RGnN
Zmiana	Data modyfikacji	Zmodyf. przez	Potwierdz		Arkusz sterowania		Strona: 10 / 11
Wyskaluj 1	Ik3:	Ik1:	Rodzaj sieci:	TN-S			

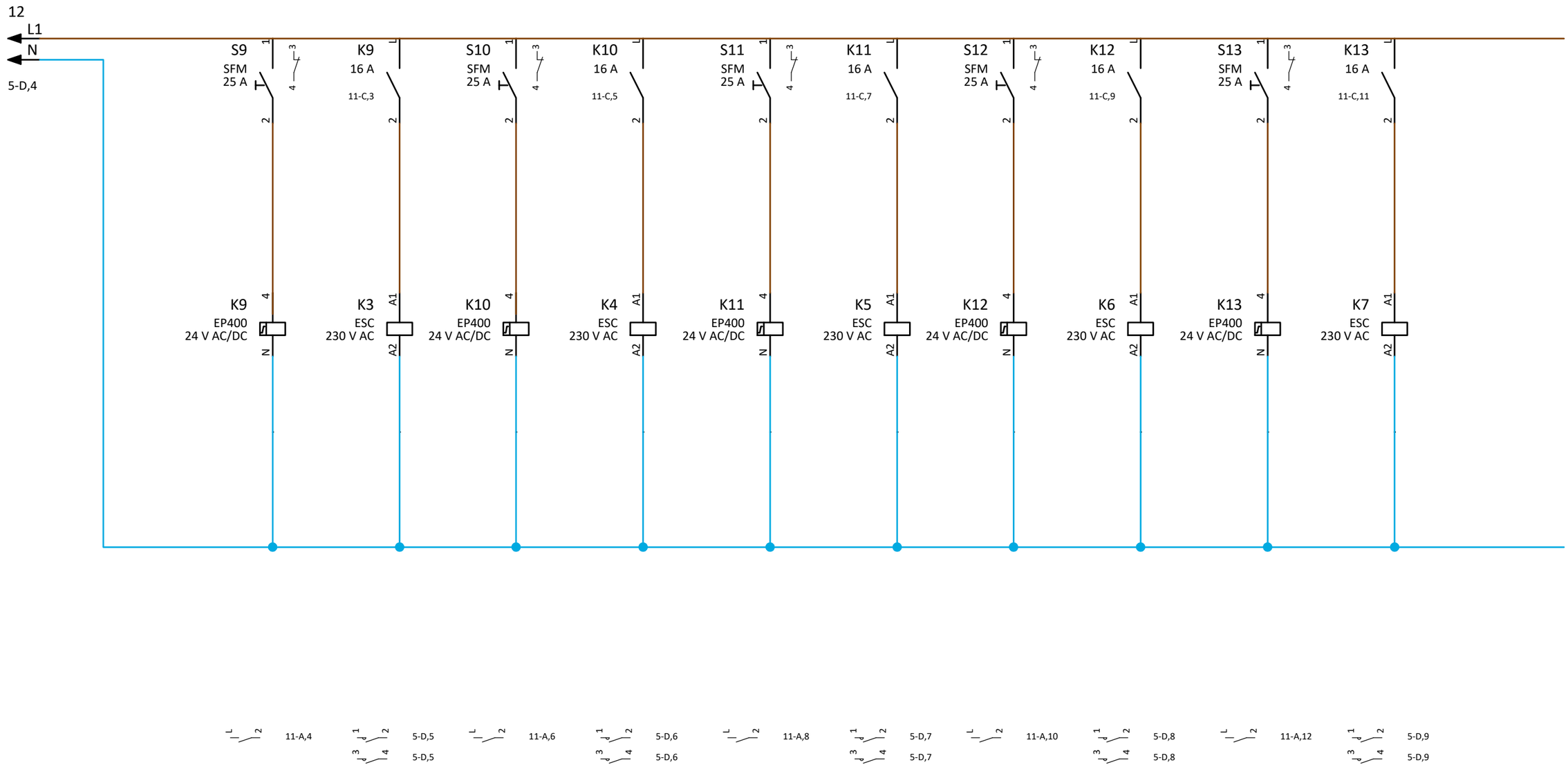

3			Nr planu		Projekt: SP LESZNOWOLA	:hager	Wersja:a
2			Data	2021-08-02			=
1			Założony		Nr oferty:		+ RGnN
Zmiana	Data modyfikacji	Zmodyf. przez	Potwierdz		Arkusz sterowania		Strona: 11 / 11
Wyskaluj 1	Ik3:	Ik1:	Rodzaj sieci:	TN-S			

Obudowa 1
Jednostka dostawy nr1
FG24XD

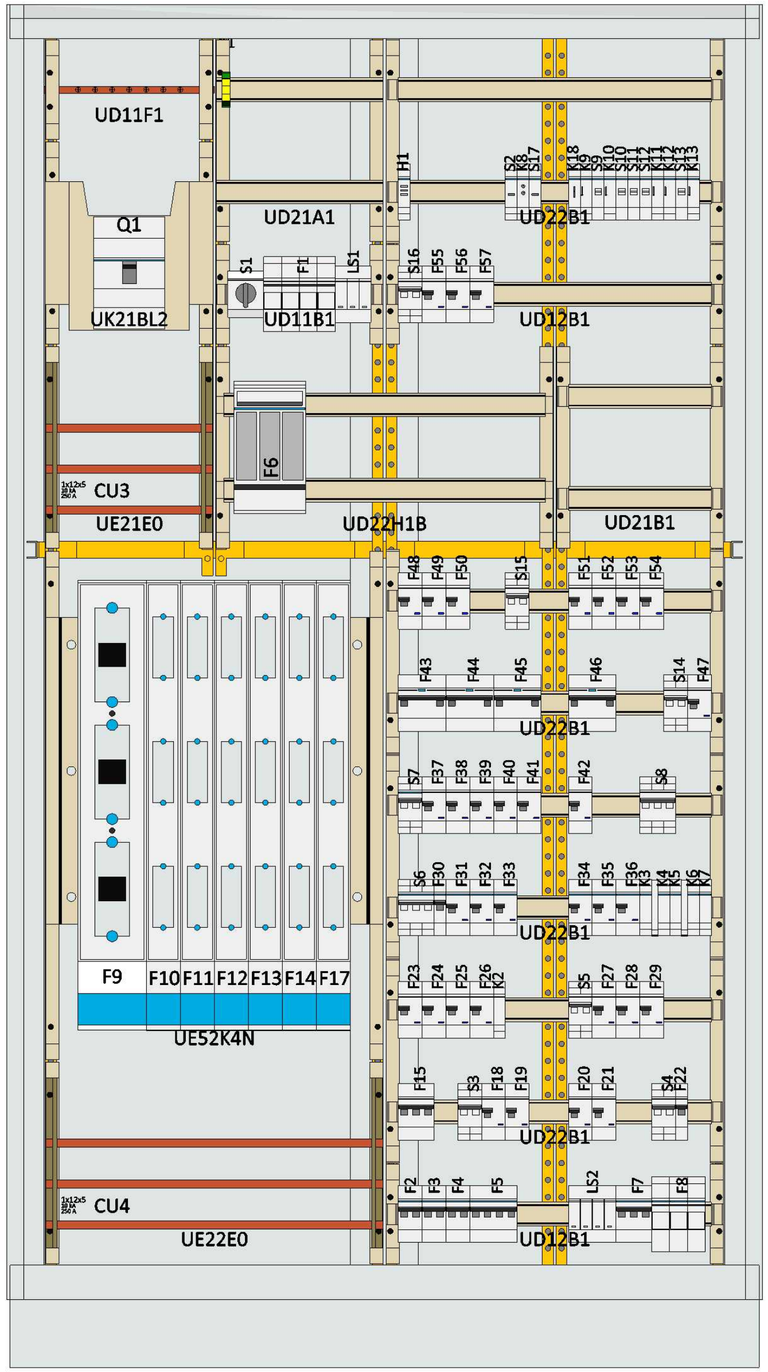

Bez pokrywy

3			Nr planu		Projekt: SP LESZNOWOLA	:hager	Wersja:a
2			Data	2021-06-28			=
1			Założony		Nr oferty:		+ RGnN
Zmiana	Data modyfikacji	Zmodyf. przez	Potwierdz		Rysunek		Strona: 1 / 3
Wyskaluj 1/9	Ik3:	Ik1:	Rodzaj sieci:	TN-S			

Obudowa 1
Jednostka dostawy nr1
FG24XD

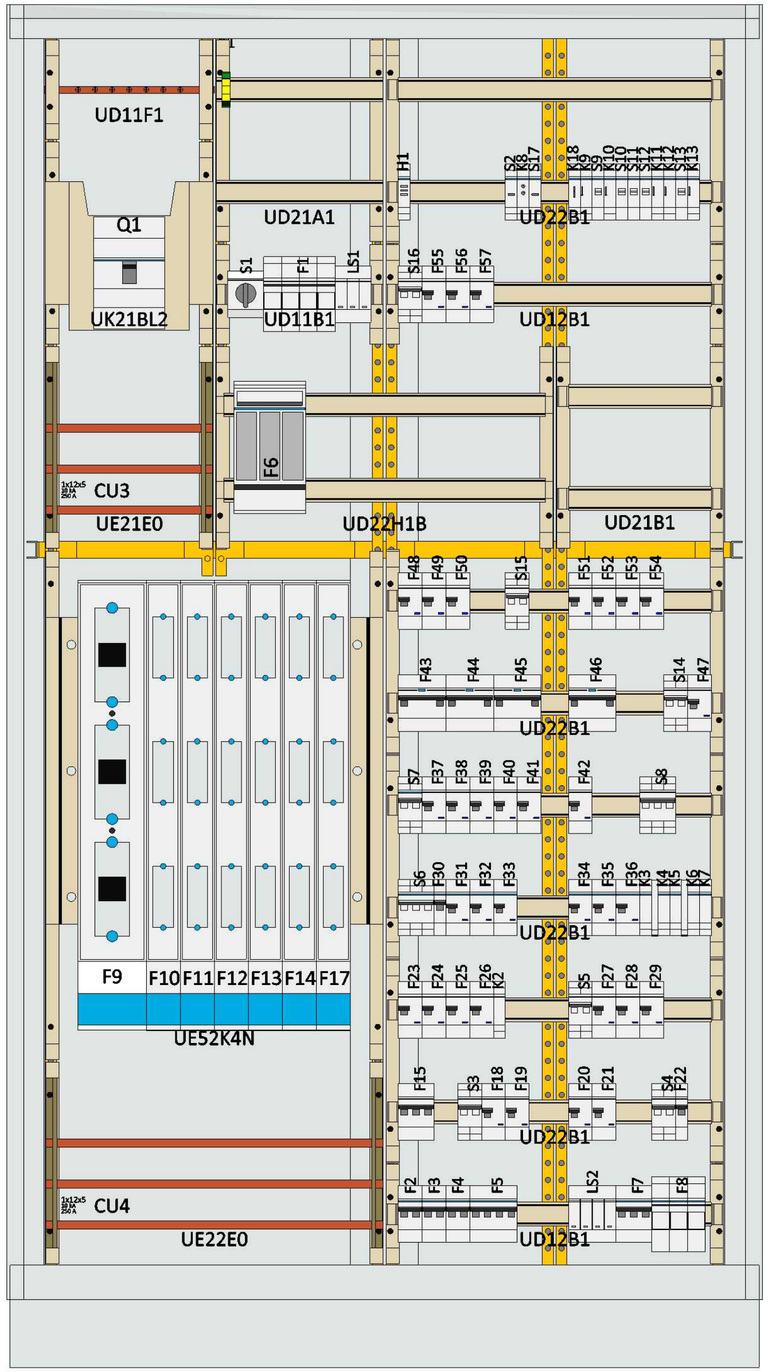

Bez pokrywy

3			Nr planu		Projekt: SP LESZNOWOLA	:hager	Wersja:a
2			Data	2021-06-28			=
1			Założony		Nr oferty:		+ RGnN
Zmiana	Data modyfikacji	Zmodyf. przez	Potwierdz		Rysunek		Strona: 2 / 3
Wyskaluj 1/9	Ik3:	Ik1:	Rodzaj sieci:	TN-S			

Obudowa 1
Jednostka dostawy nr1
FG24XD

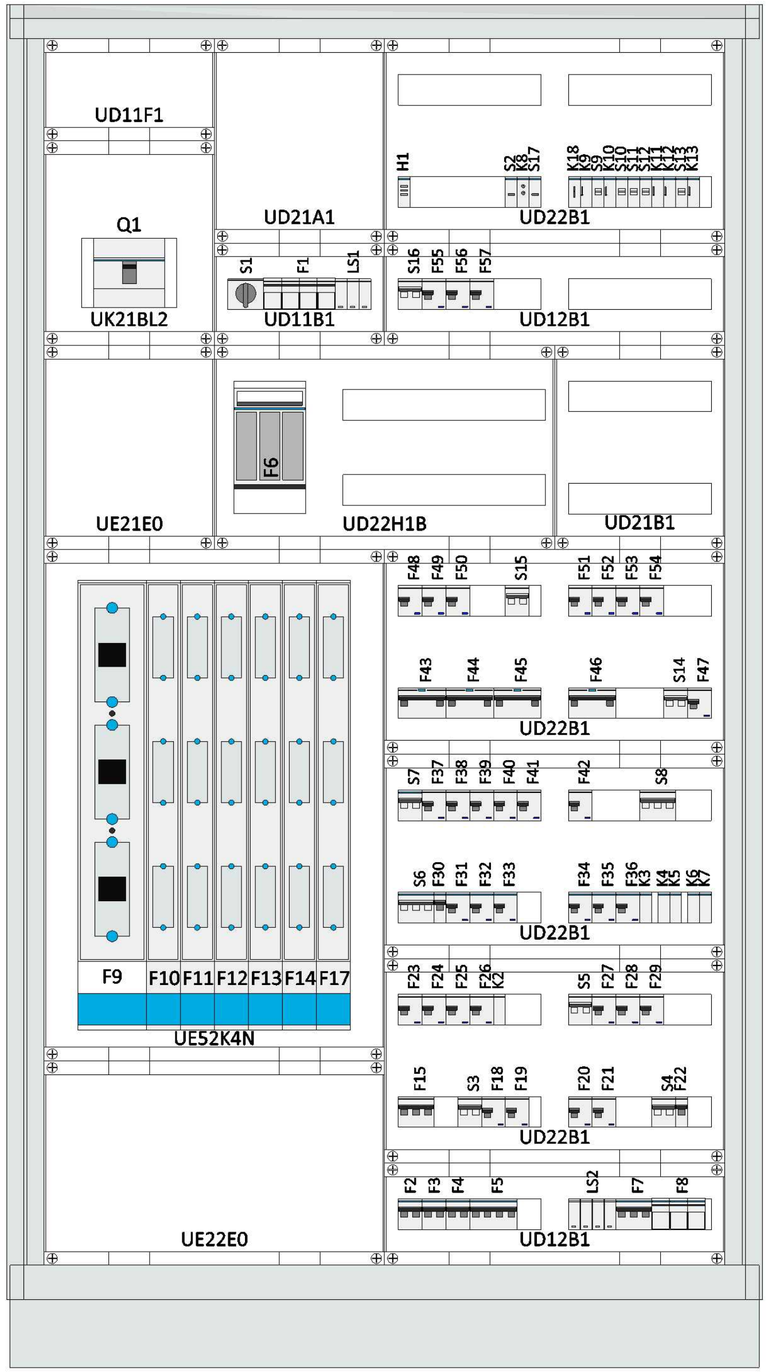

Z pokrywą

3			Nr planu		Projekt: SP LESZNOWOLA	:hager	Wersja:a
2			Data	2021-06-28			=
1			Założony		Nr oferty:		+ RGnN
Zmiana	Data modyfikacji	Zmodyf. przez	Potwierdz		Rysunek		Strona: 3 / 3
Wyskaluj 1/9	Ik3:	Ik1:	Rodzaj sieci:	TN-S			

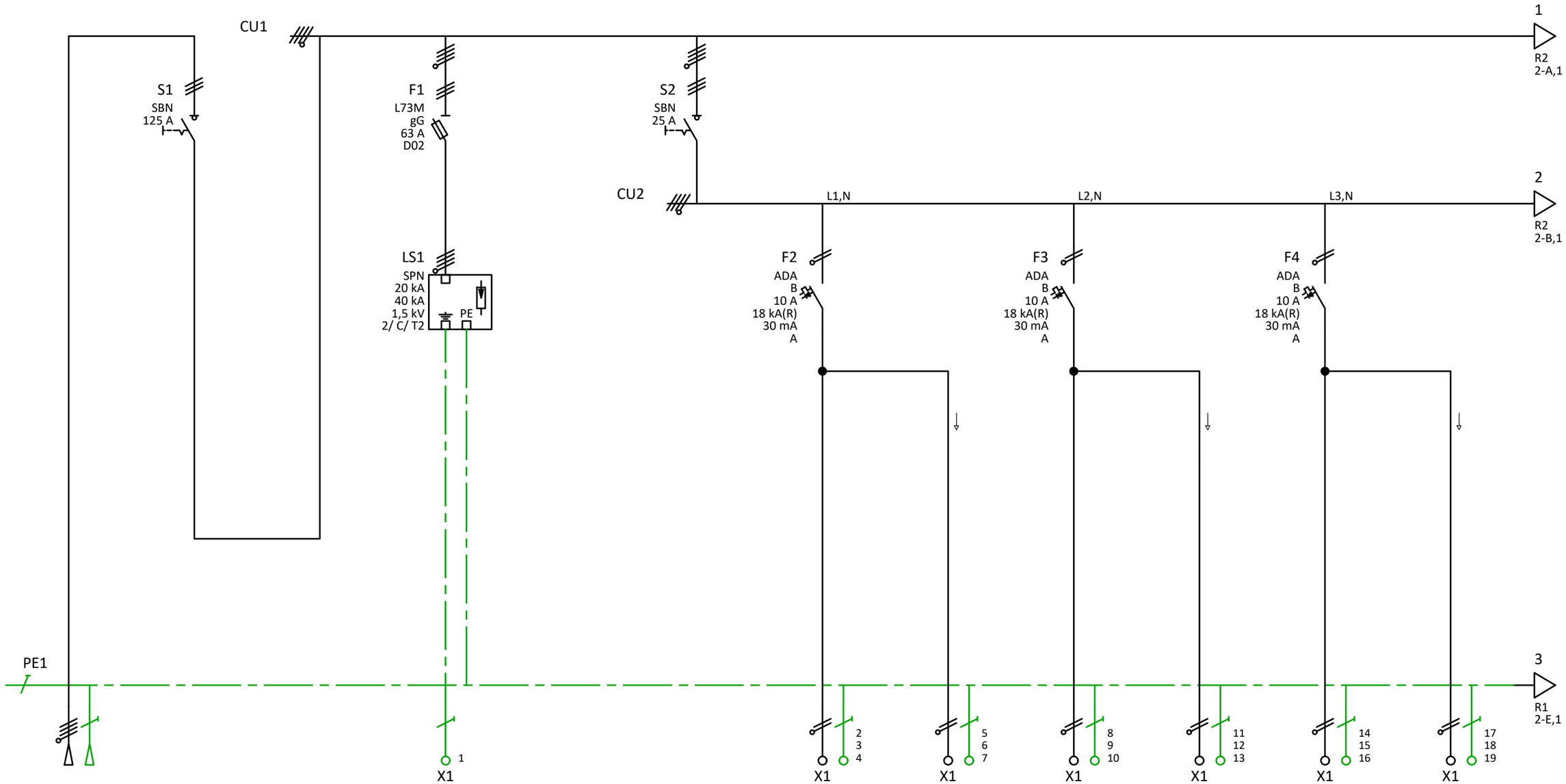

Oznacz. przew.	RGnN - W13	W1	W2	W3	W4	W5	W6	W7
Rodz. okablow.	H07V-R							
Przekrój	5x16							
Etyk. przew.								
Nr obwodu	E1	A1	A2	A3	A4	A5	A6	A7
Etyk. odpływu								
Oznaczenie	Zasilanie z rozdzielnicy RGnN	Ekwipotencjalny	Oświetlenie Pom. 2.3 + Zaplecze	Oświetlenie awaryjne	Oświetlenie- Pom. 2.9	Oświetlenie awaryjne	Oświetlenie- Pom. 2.10	Oświetlenie awaryjne

3			Nr planu		
2			Data	2021-06-28	
1			Założony		
Zmiana	Data modyfikacji	Zmodyf. przez	Potwierdz		
Wyskaluj	Ik3:	Ik1:	Rodzaj sieci:	TN-S	

Projekt: SP LESZNOWOLA

Nr oferty:

Arkusz obciążenia

:hager

Wersja:a

=

+ TE-1

Strona: 1 / 6

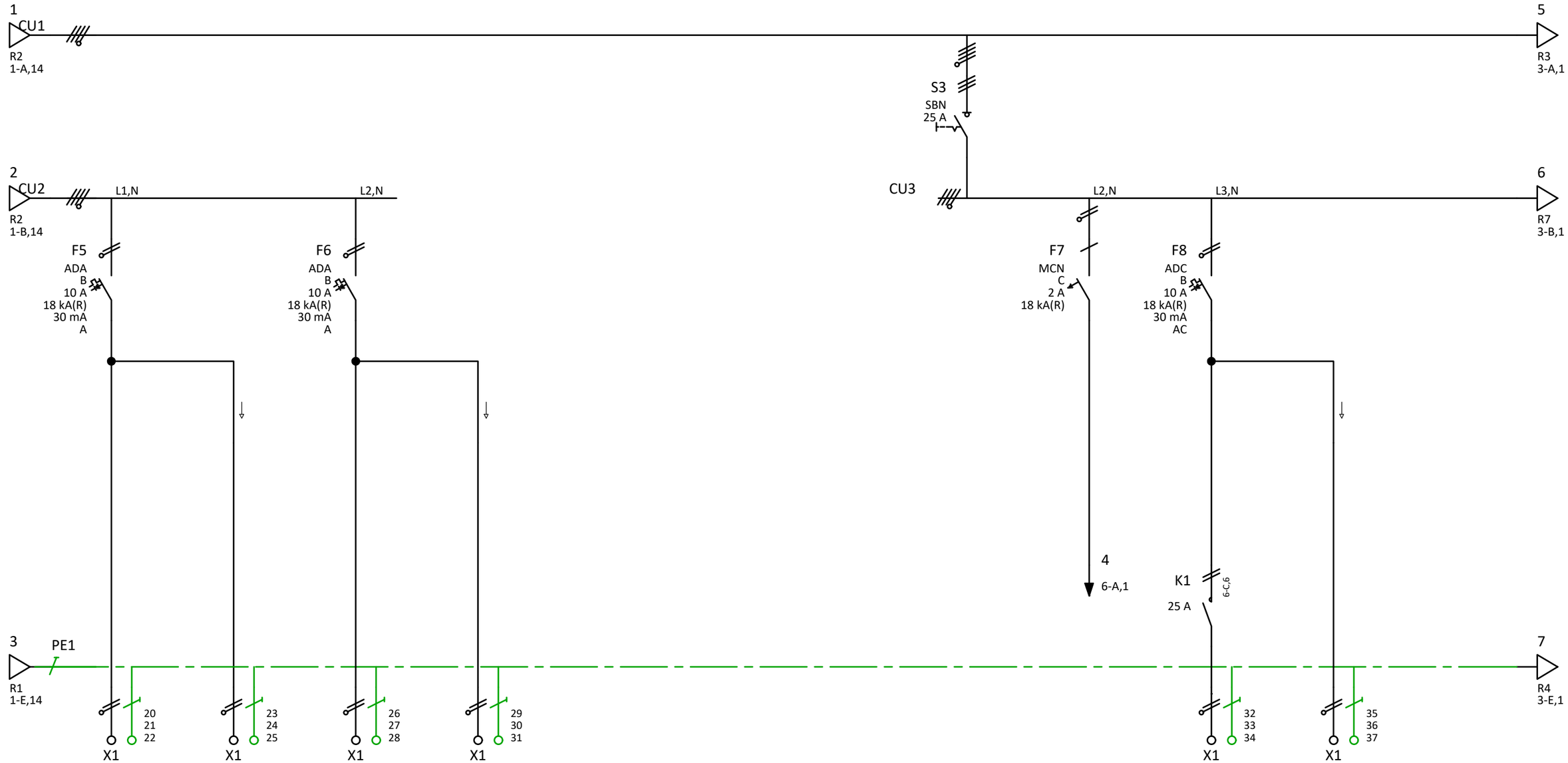

Oznacz. przew.	W8	W9	W10	W11						W12	W13	
Rodz. okablow.												
Przekrój												
Etyk. przew.												
Nr obwodu	A8	A9	A10	A11						A12	A13	
Etyk. odpływu												
Oznaczenie	Oświetlenie- Pom. 2.11	Oświetlenie awaryjne	Oświetlenie- Pom. 2.12 + Zaplecze	Oświetlenie awaryjne						Oświetlenie Korytarz	Oświetlenie awaryjne Korytarz	

3			Nr planu		Projekt: SP LESZNOWOLA	:hager	Wersja:a
2			Data	2021-08-02			=
1			Założony		Nr oferty:		+ TE-1
Zmiana	Data modyfikacji	Zmodyf. przez	Potwierdz		Arkusz obciążenia		Strona: 2 / 6
Wyskaluj 1	Ik3:	Ik1:	Rodzaj sieci:	TN-S			

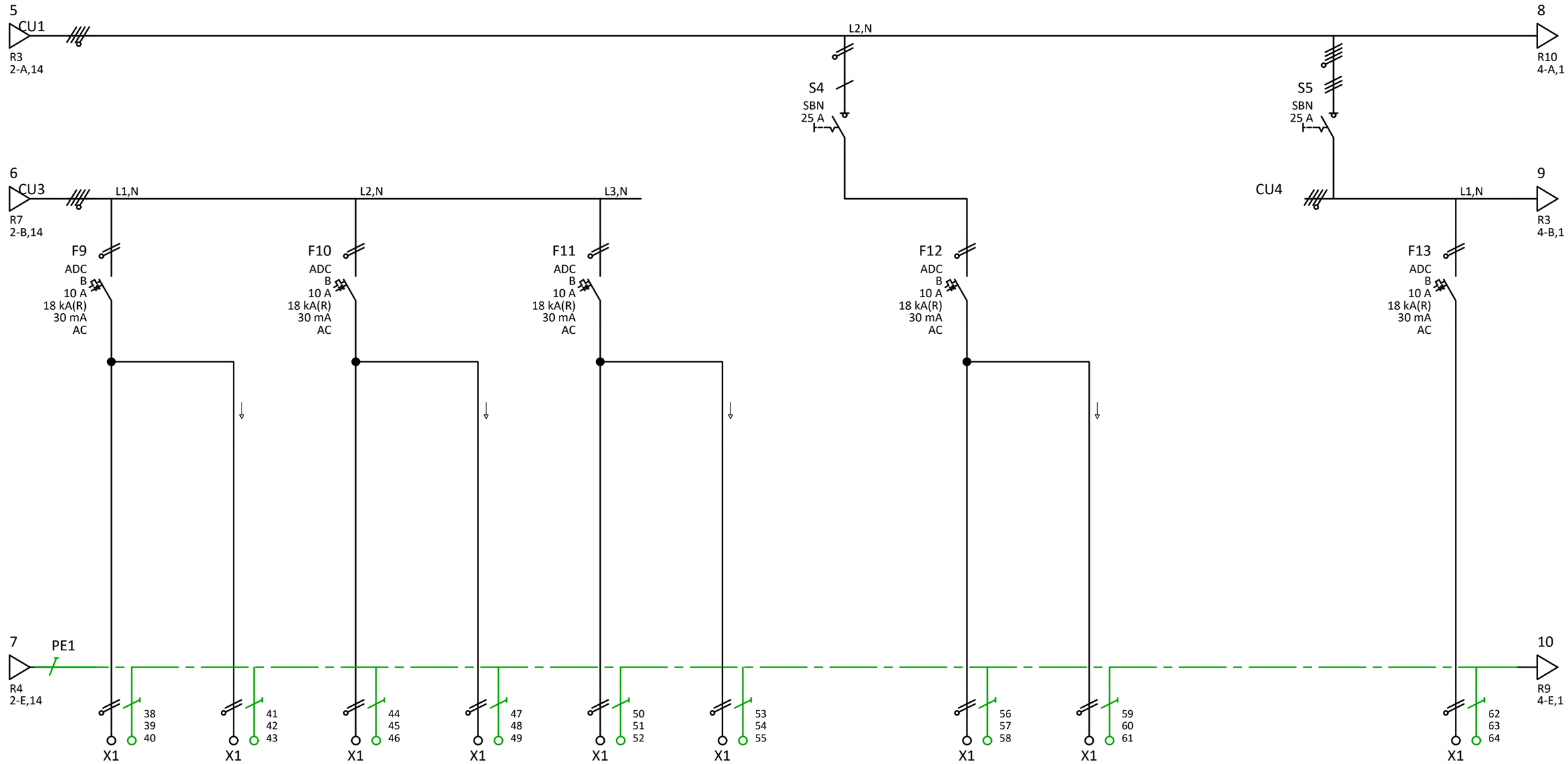

Oznacz. przew.	W14	W15	W16	W17	W18	W19	W20	W21	W22
Rodz. okablow.									
Przekrój									
Etyk. przew.									
Nr obwodu	A14	A15	A16	A17	A18	A19	A20	A21	A22
Etyk. odpływu									
Oznaczenie	Oświetlenie - W.C._Dziewczynek	Oświetlenie awaryjne	Oświetlenie W.C._Chłopców	Oświetlenie awaryjne	Oświetlenie W.C._Niepełnosprawnych	Oświetlenie awaryjne	Oświetlenie Poddasze	Oświetlenie awaryjne	Gniazdo z uziemieniem Pom. 2.3

3			Nr planu		
2			Data	2021-08-02	
1			Założony		
Zmiana	Data modyfikacji	Zmodyf. przez	Potwierdz		
Wyskaluj 1	Ik3:	Ik1:	Rodzaj sieci:	TN-S	

Projekt: SP LESZNOWOLA

Nr oferty:

Arkusz obciążenia

Wersja:a

=

+ TE-1

Strona: 3 / 6

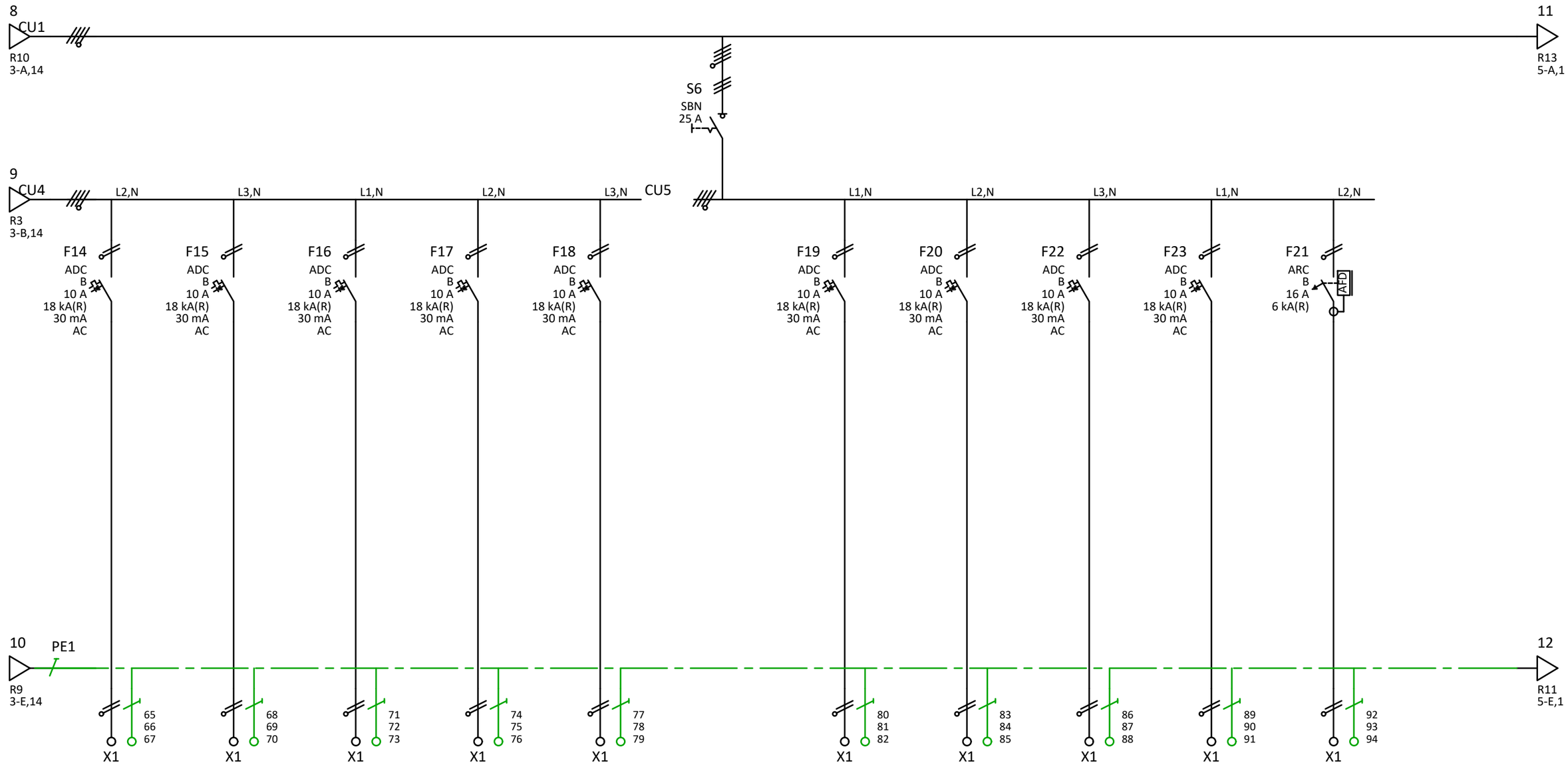

Oznacz. przew.	W23	W24	W25	W26	W27	W28	W29	W30	W31	W32		
Rodz. okablow.												
Przekrój												
Etyk. przew.												
Nr obwodu	A23	A24	A25	A26	A27	A28	A29	A30	A31	A32		
Etyk. odpływu												
Oznaczenie	Gniazdo z uziemieniem Pom. 2.3_Umywalka	Gniazdo z uziemieniem Pom. 2.9	Gniazdo z uziemieniem Pom. 2.9_Umywalka	Gniazdo z uziemieniem Pom. 2.10	Gniazdo z uziemieniem Pom. 2.10_Umywalka	Gniazdo z uziemieniem Pom. 2.11	Gniazdo z uziemieniem Pom. 2.11_Umywalka	Gniazdo z uziemieniem Pom. 2.12	Gniazdo z uziemieniem Pom. 2.12_Umywalka Zaplecze	Rez		

3			Nr planu		Projekt: SP LESZNOWOLA	:hager	Wersja:a
2			Data	2021-08-02			=
1			Założony		Nr oferty:		+ TE-1
Zmiana	Data modyfikacji	Zmodyf. przez	Potwierdz		Arkusz obciążenia		Strona: 4 / 6
Wyskaluj 1	Ik3:	Ik1:	Rodzaj sieci:	TN-S			

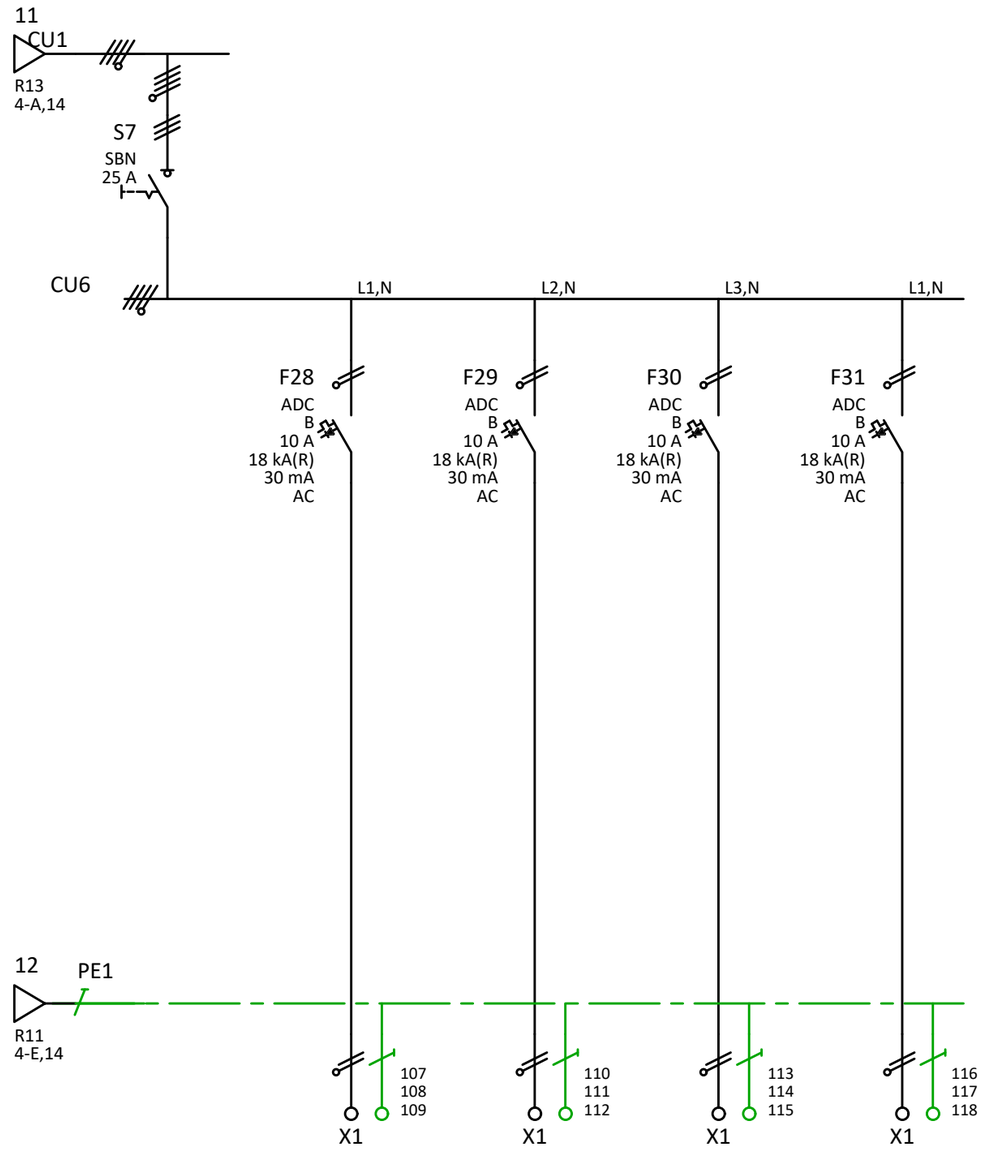

Oznacz. przew.	W37	W38	W39	W40
Rodz. okablow.				
Przekrój				
Etyk. przew.				
Nr obwodu	A37	A38	A39	A40
Etyk. odpływu				
Oznaczenie	Gniazdo z uziemieniem_W.C._Nauczycieli	Gniazdo z uziemieniem_W.C._Chłopców	Gniazdo z uziemieniem_W.C._Niepełnosprawni	Gniazdo z uziemieniem_W.C._Dziewczynek

3			Nr planu		
2			Data	2021-08-02	
1			Założony		
Zmiana	Data modyfikacji	Zmodyf. przez	Potwierdz		
Wyskaluj 1	Ik3:	Ik1:	Rodzaj sieci:	TN-S	

Projekt: SP LESZNOWOLA

Nr oferty:

Arkusz obciążenia

Wersja:a

=

+ TE-1

Strona: 5 / 6

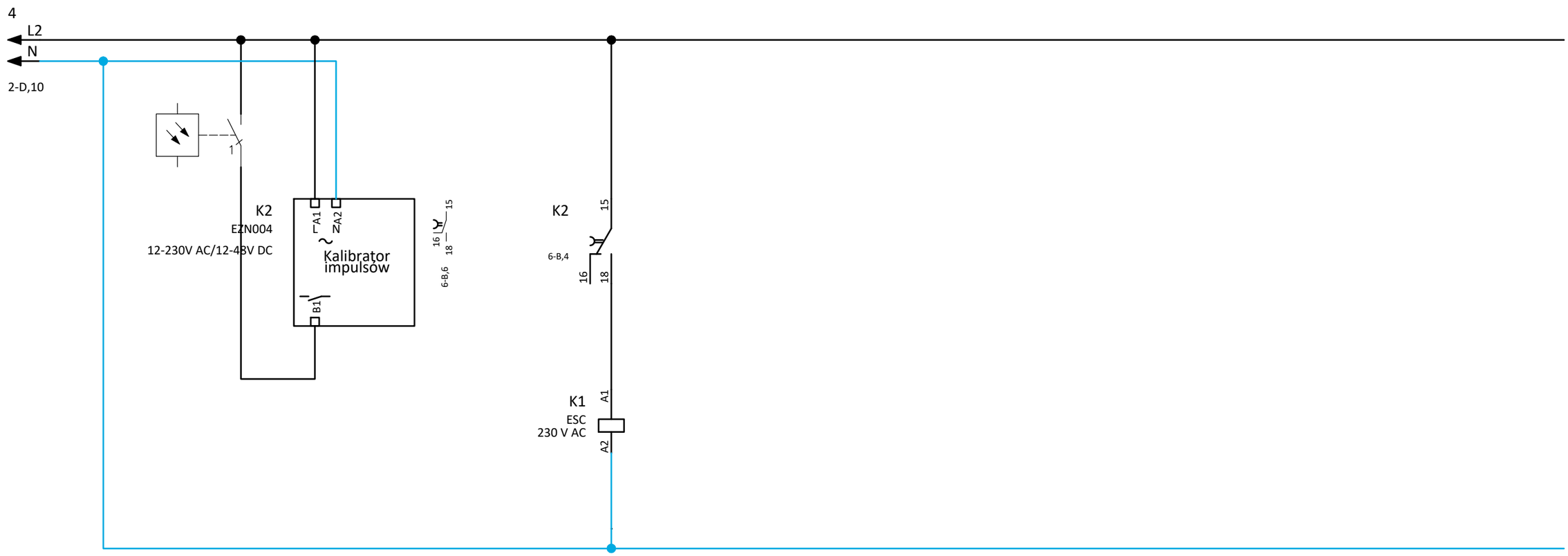

1 2 2-D,11

3 4 2-D,11

3			Nr planu		Projekt: SP LESZNOWOLA	:hager	Wersja:a
2			Data	2021-08-02			=
1			Założony		Nr oferty:		+ TE-1
Zmiana	Data modyfikacji	Zmodyf. przez	Potwierdz		Arkusz sterowania		Strona: 6 / 6
Wyskaluj 1	Ik3:	Ik1:	Rodzaj sieci:	TN-S			

FL125A

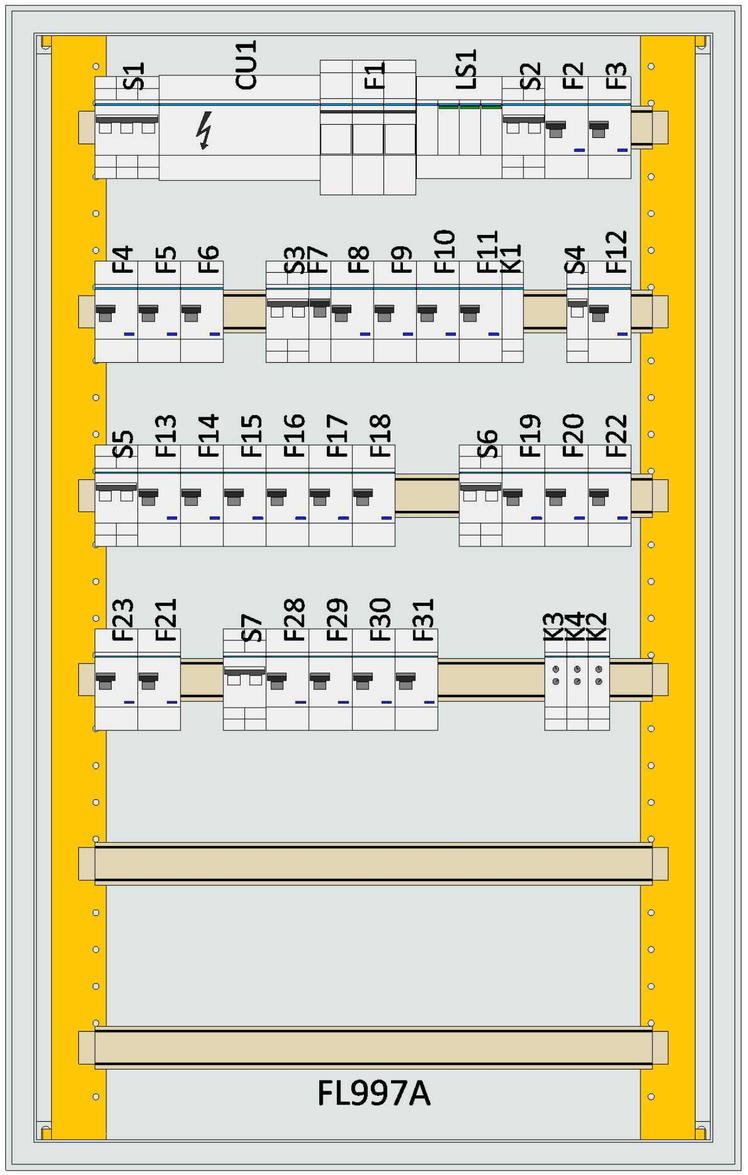

Bez pokrywy

3			Nr planu		Projekt: SP LESZNOWOLA	:hager	Wersja:a
2			Data	2021-08-03			=
1			Założony		Nr oferty:		+ TE-1
Zmiana	Data modyfikacji	Zmodyf. przez	Potwierdz		Rysunek		Strona: 1 / 3
Wyskaluj 1/5	Ik3:	Ik1:	Rodzaj sieci:				

FL125A

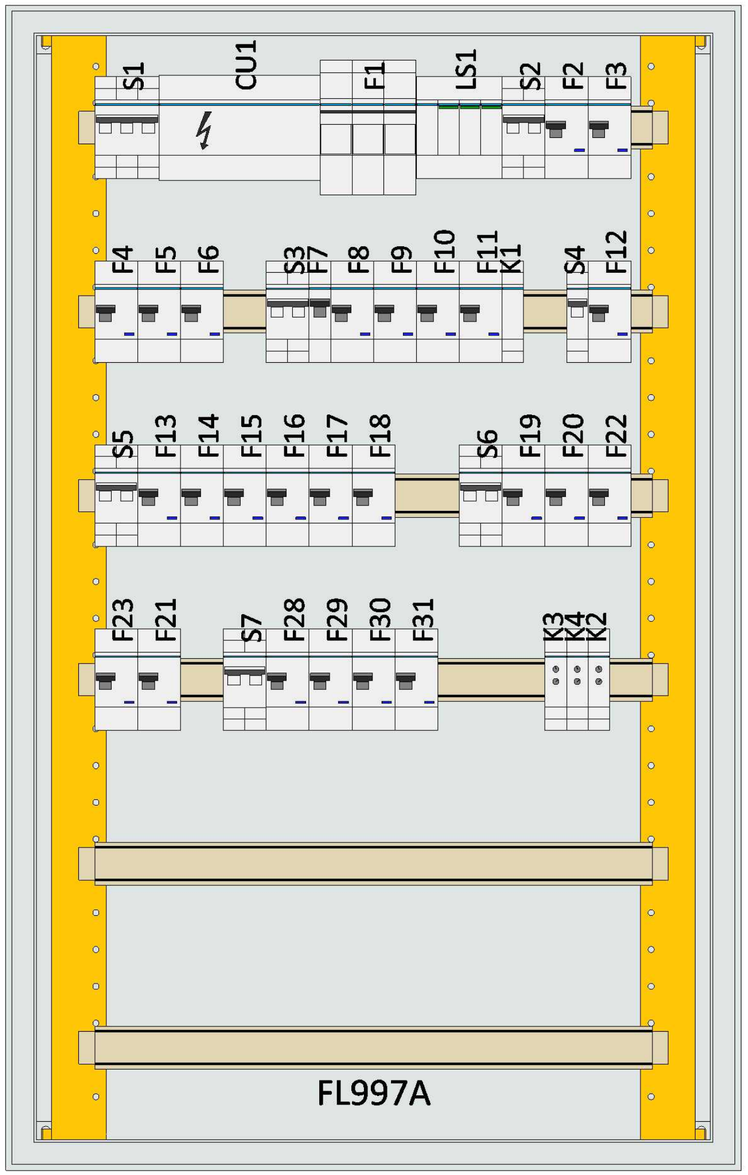

Bez pokrywy

3			Nr planu		Projekt: SP LESZNOWOLA	:hager	Wersja:a
2			Data	2021-08-03			=
1			Założony		Nr oferty:		+ TE-1
Zmiana	Data modyfikacji	Zmodyf. przez	Potwierdz		Rysunek		Strona: 2 / 3
Wyskaluj 1/5	Ik3:	Ik1:	Rodzaj sieci:				

FL125A

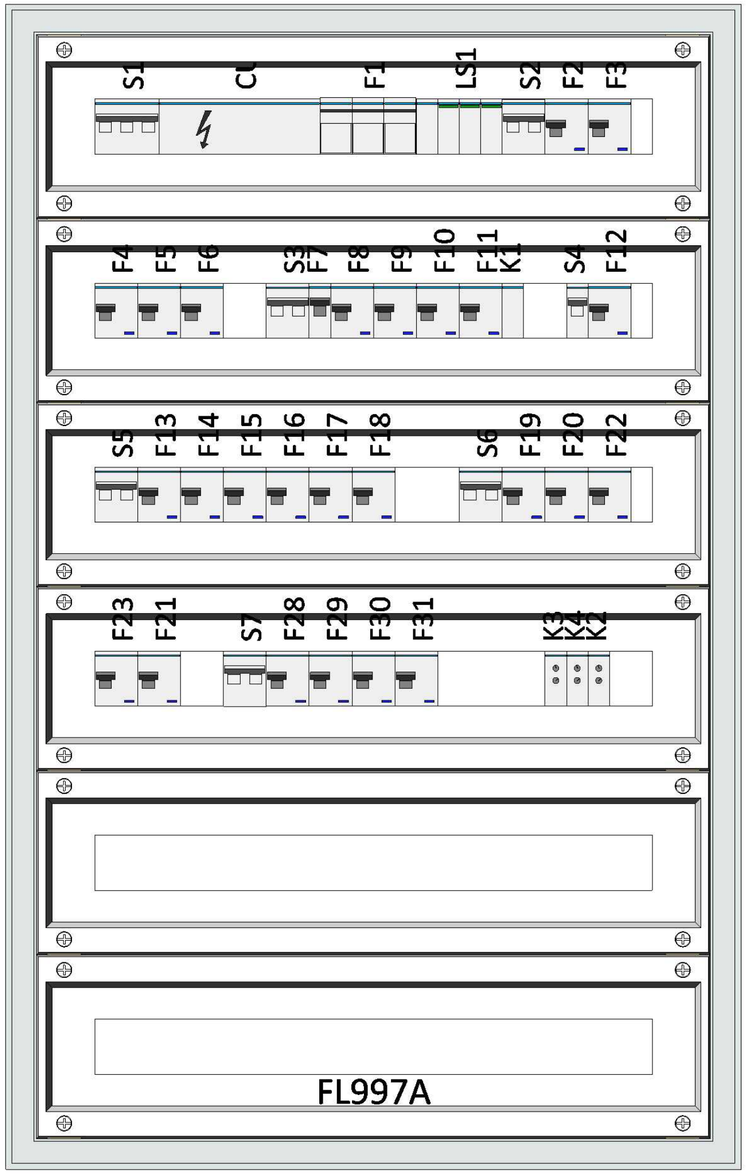

Z pokrywą

3			Nr planu		Projekt: SP LESZNOWOLA	:hager	Wersja:a
2			Data	2021-08-03			=
1			Założony		Nr oferty:		+ TE-1
Zmiana	Data modyfikacji	Zmodyf. przez	Potwierdz		Rysunek		Strona: 3 / 3
Wyskaluj 1/5	Ik3:	Ik1:	Rodzaj sieci:				

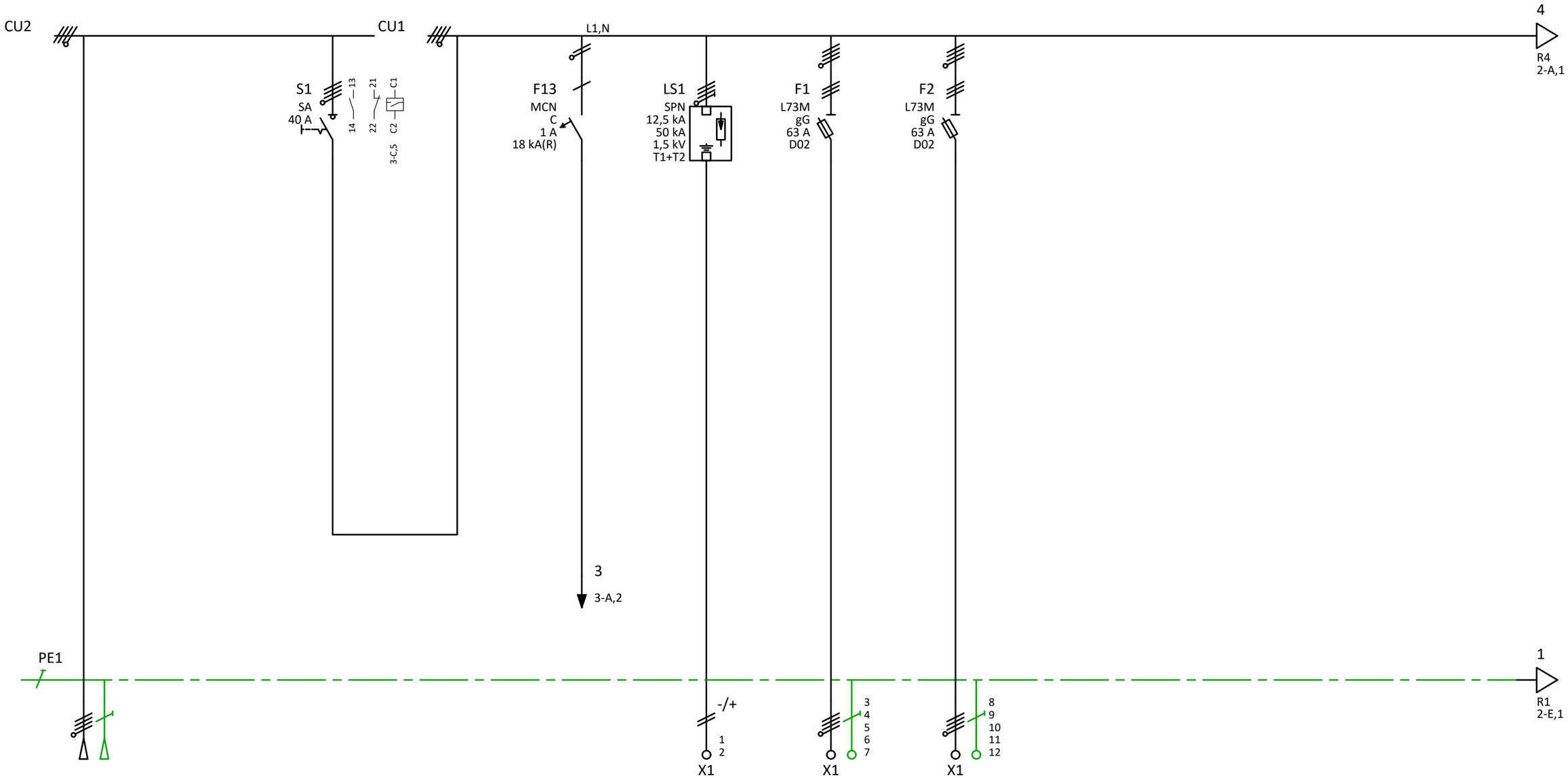

Oznacz. przew.	RGnN - W11	W1	W2	W3
Rodz. okablow.	H07V-R			
Przekrój	5x10			
Etyk. przew.				
Nr obwodu	E1	A1	A2	A3
Etyk. odpływu				
Oznaczenie	Zasilanie z rozdzielnicy RGnN	Ekwipotencjalny	Centrala CNW1	Centrala CNW2

3			Nr planu		Projekt: SP LESZNOWOLA
2			Data	2021-06-28	Nr oferty:
1			Założony		
Zmiana	Data modyfikacji	Zmodyf. przez	Potwierdz		Arkusz obciążenia
Wyskaluj	Ik3:	Ik1:	Rodzaj sieci:	TN-S	

hager

Wersja:a

=

+ TE-WM

Strona: 1 / 3

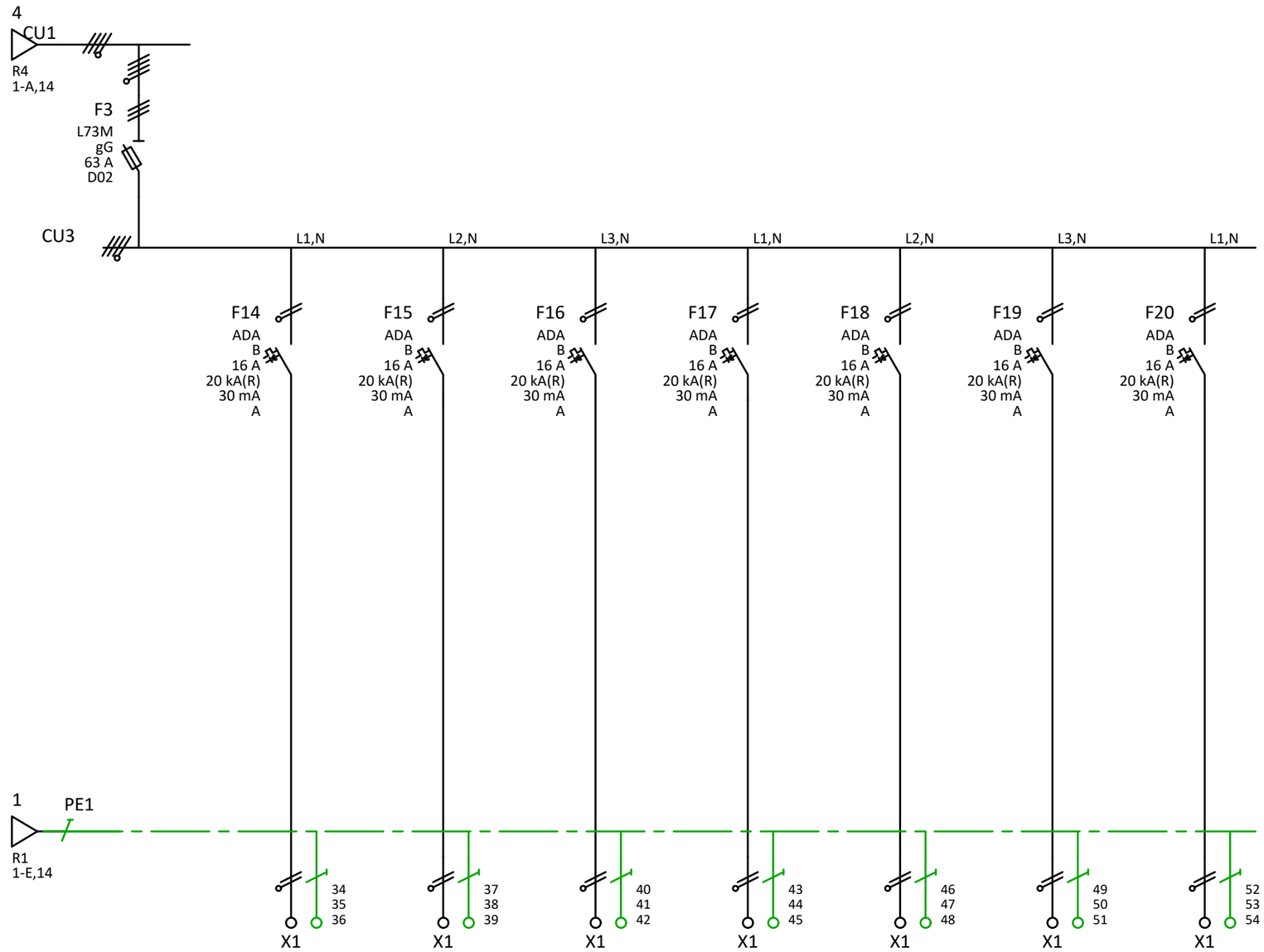

Oznacz. przew.	W11	W12	W13	W14	W15	W16	W17
Rodz. okablow.							
Przekrój							
Etyk. przew.							
Nr obwodu	A11	A12	A13	A14	A15	A16	A17
Etyk. odpływu							
Oznaczenie	Wentylator Kanałowy WWT1_Pom. 1.13	Wentylator Kanałowy WWT2_Pom. 1.13	Wentylator Kanałowy WWC1_Pom. 1.9	Wentylator Kanałowy WWC4_Pom. 1.15	Wentylator Kanałowy WWC4_Pom. 1.15	Nagrzewnica NCNW1_Pom. 1.15	Wentylator Kanałowy WWC2_Pom. 2.8

3			Nr planu		
2			Data	2021-08-02	
1			Założony		
Zmiana	Data modyfikacji	Zmodyf. przez	Potwierdz		
Wyskaluj 1	Ik3:	Ik1:	Rodzaj sieci:	TN-S	

Projekt: SP LESZNOWOLA

Nr oferty:

Arkusz obciążenia

Wersja:a

=

+ TE-WM

Strona: 2 / 3

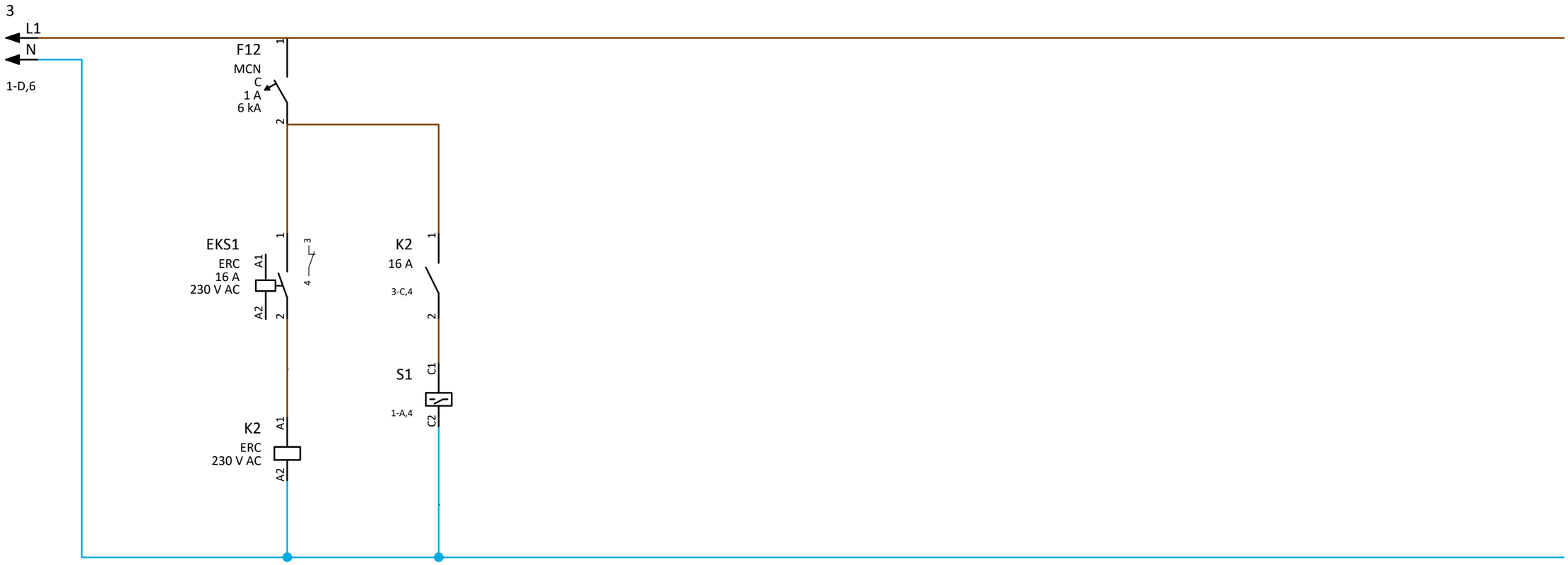

3			Nr planu		Projekt: SP LESZNOWOLA	:hager	Wersja:a
2			Data	2021-08-02			=
1			Założony		Nr oferty:		+ TE-WM
Zmiana	Data modyfikacji	Zmodyf. przez	Potwierdz		Arkusz sterowania		Strona: 3 / 3
Wyskaluj 1	Ik3:	Ik1:	Rodzaj sieci:	TN-S			

FL120A

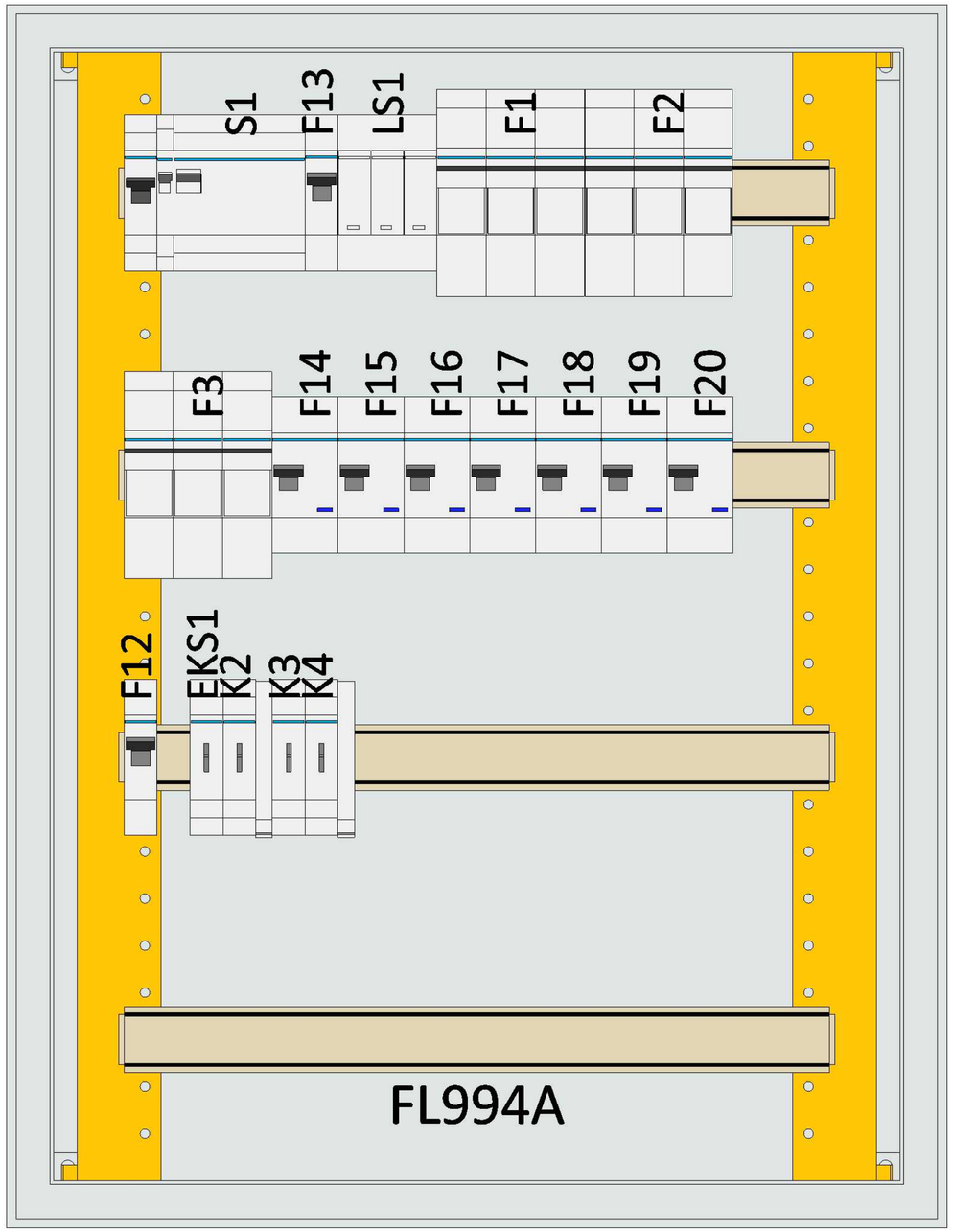

Bez pokrywy

3			Nr planu		Projekt: SP LESZNOWOLA	:hager	Wersja:a
2			Data	2021-08-03			=
1			Założony		Nr oferty:		+ TE-WM
Zmiana	Data modyfikacji	Zmodyf. przez	Potwierdz		Rysunek		Strona: 1 / 3
Wyskaluj 1/3,125	Ik3:	Ik1:	Rodzaj sieci:				

FL120A

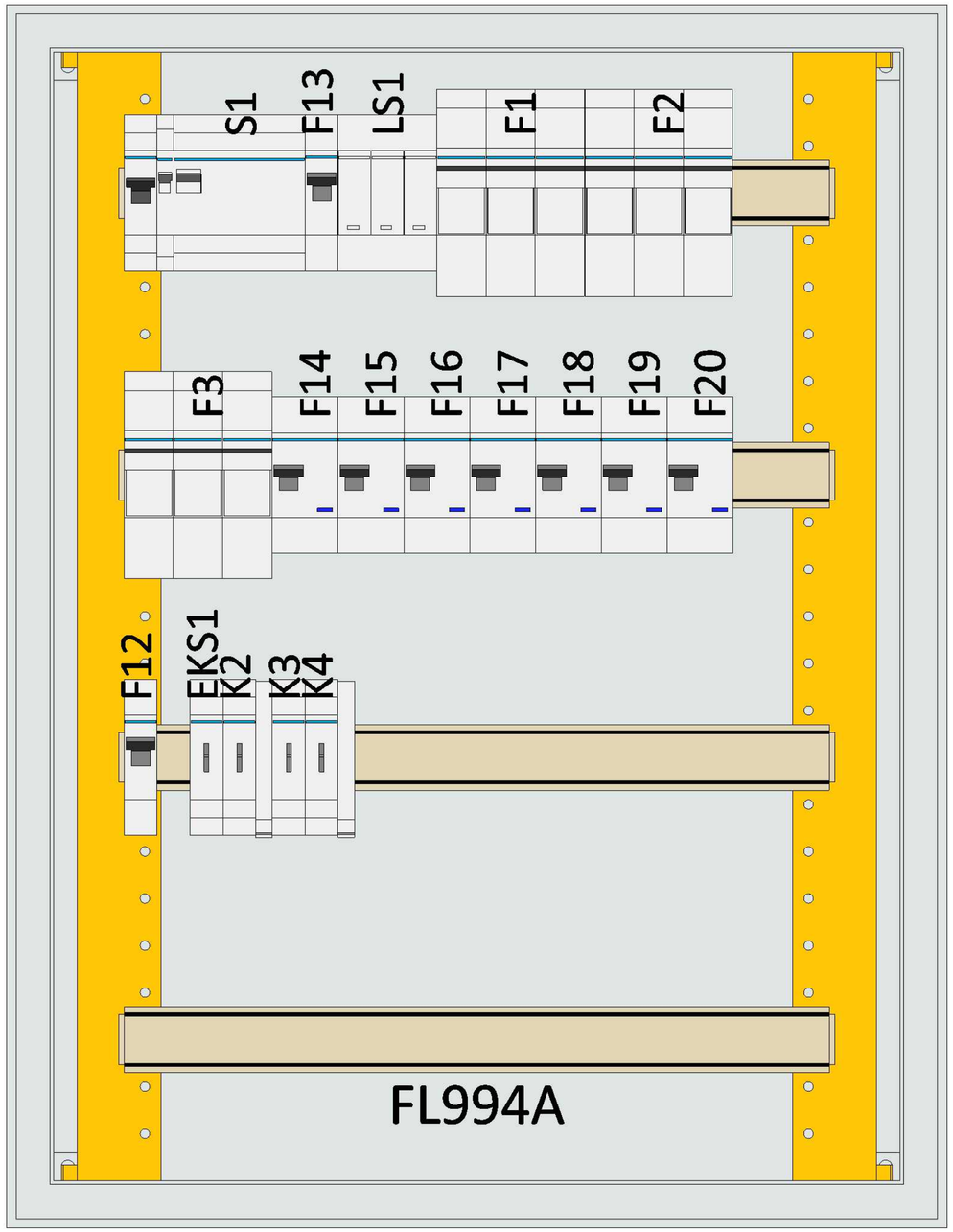

Bez pokrywy

3			Nr planu		Projekt: SP LESZNOWOLA	:hager	Wersja:a
2			Data	2021-08-03			=
1			Założony		Nr oferty:		+ TE-WM
Zmiana	Data modyfikacji	Zmodyf. przez	Potwierdz		Rysunek		Strona: 2 / 3
Wyskaluj 1/3,125	Ik3:	Ik1:	Rodzaj sieci:				

FL120A

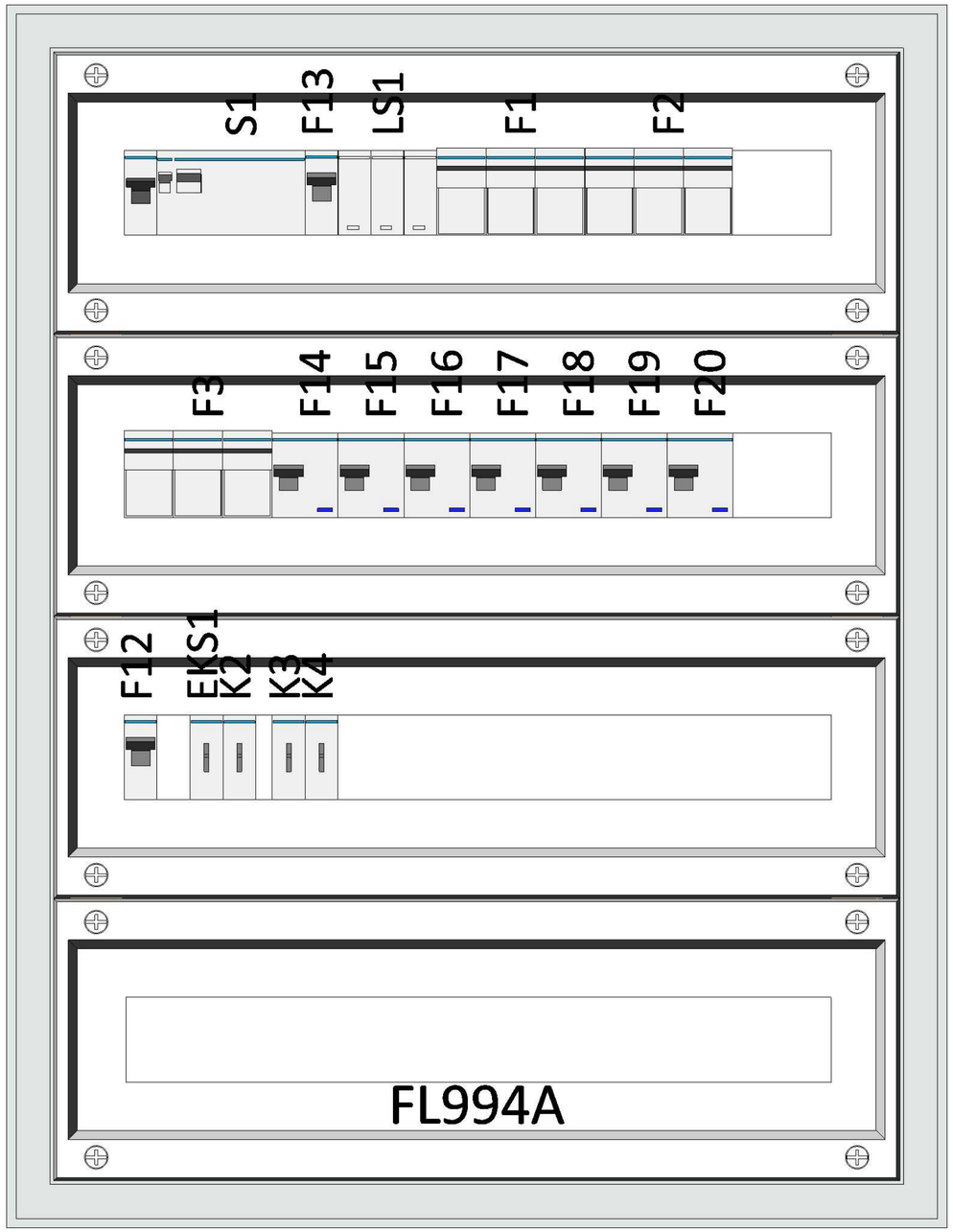

Z pokrywą

3			Nr planu		Projekt: SP LESZNOWOLA	:hager	Wersja:a
2			Data	2021-08-03			=
1			Założony		Nr oferty:		+ TE-WM
Zmiana	Data modyfikacji	Zmodyf. przez	Potwierdz		Rysunek		Strona: 3 / 3
Wyskaluj 1/3,125	Ik3:	Ik1:	Rodzaj sieci:				

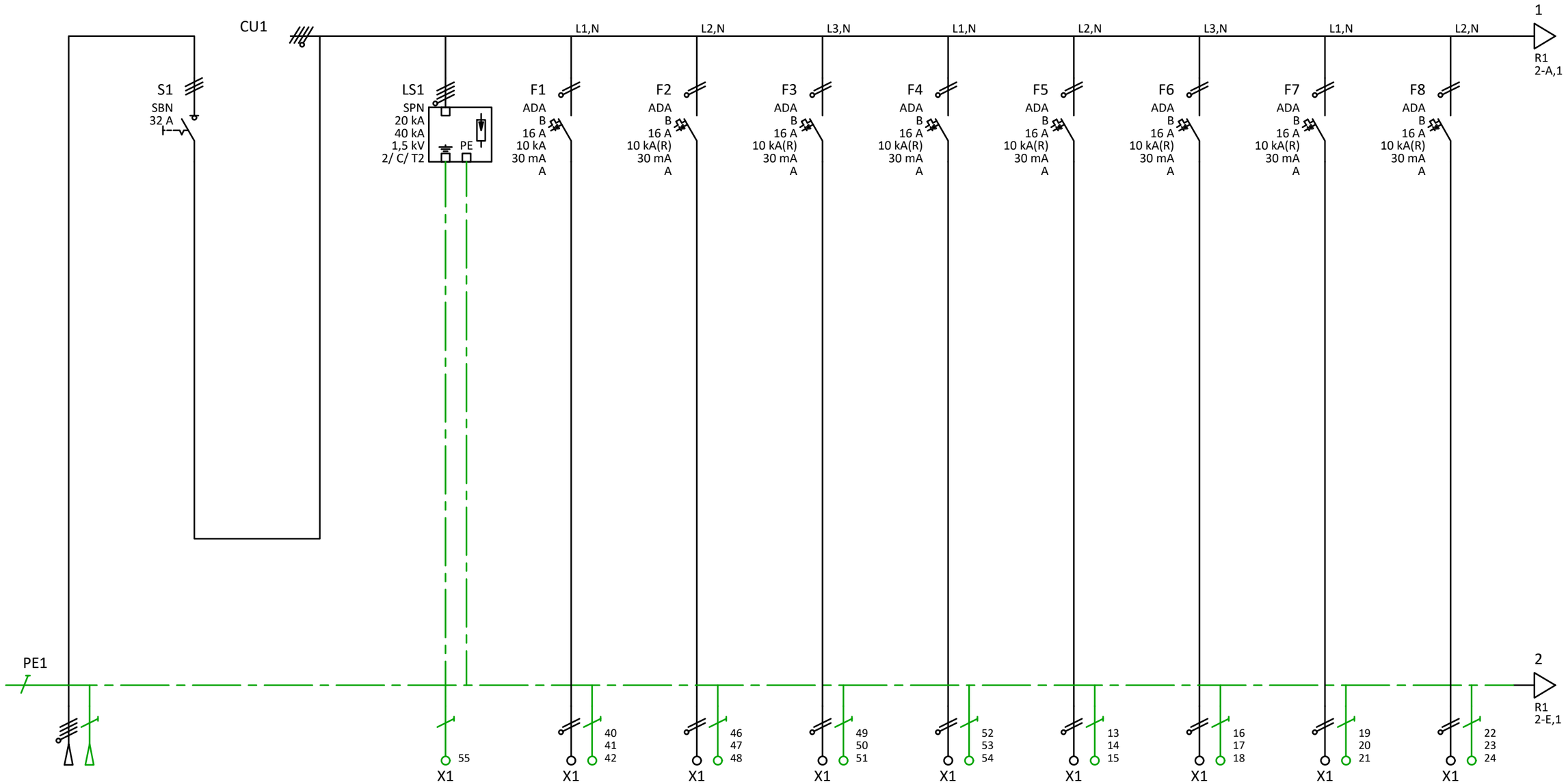

Oznacz. przew.	RGnN - W14	W1	W15	W17	W18	W19	W6	W7	W8	W9	
Rodz. okablow.	H07V-R										
Przekrój	5x4										
Etyk. przew.											
Nr obwodu	E1	A1	A15	A17	A18	A19	A6	A7	A8	A9	
Etyk. odpływu											
Oznaczenie	Zasilanie z rozdzielnicy RGnN	Ekwipotencjalny	Gniazdo z uziemieniem	Gniazdo z uziemieniem	Gniazdo z uziemieniem	Gniazdo z uziemieniem	Gniazdo z uziemieniem Pom. 2.3	Gniazdo z uziemieniem Pom. 2.9	Gniazdo z uziemieniem Pom. 2.10	Gniazdo z uziemieniem Pom. 2.11	

3			Nr planu		Projekt: SP LESZNOWOLA	:hager	Wersja:a
2			Data	2021-08-01			=
1			Założony		Nr oferty:		+ TE-K
Zmiana	Data modyfikacji	Zmodyf. przez	Potwierdz		Arkusz obciążenia		Strona: 1 / 2
Wyskaluj 1	Ik3:	Ik1:	Rodzaj sieci:	TN-S			

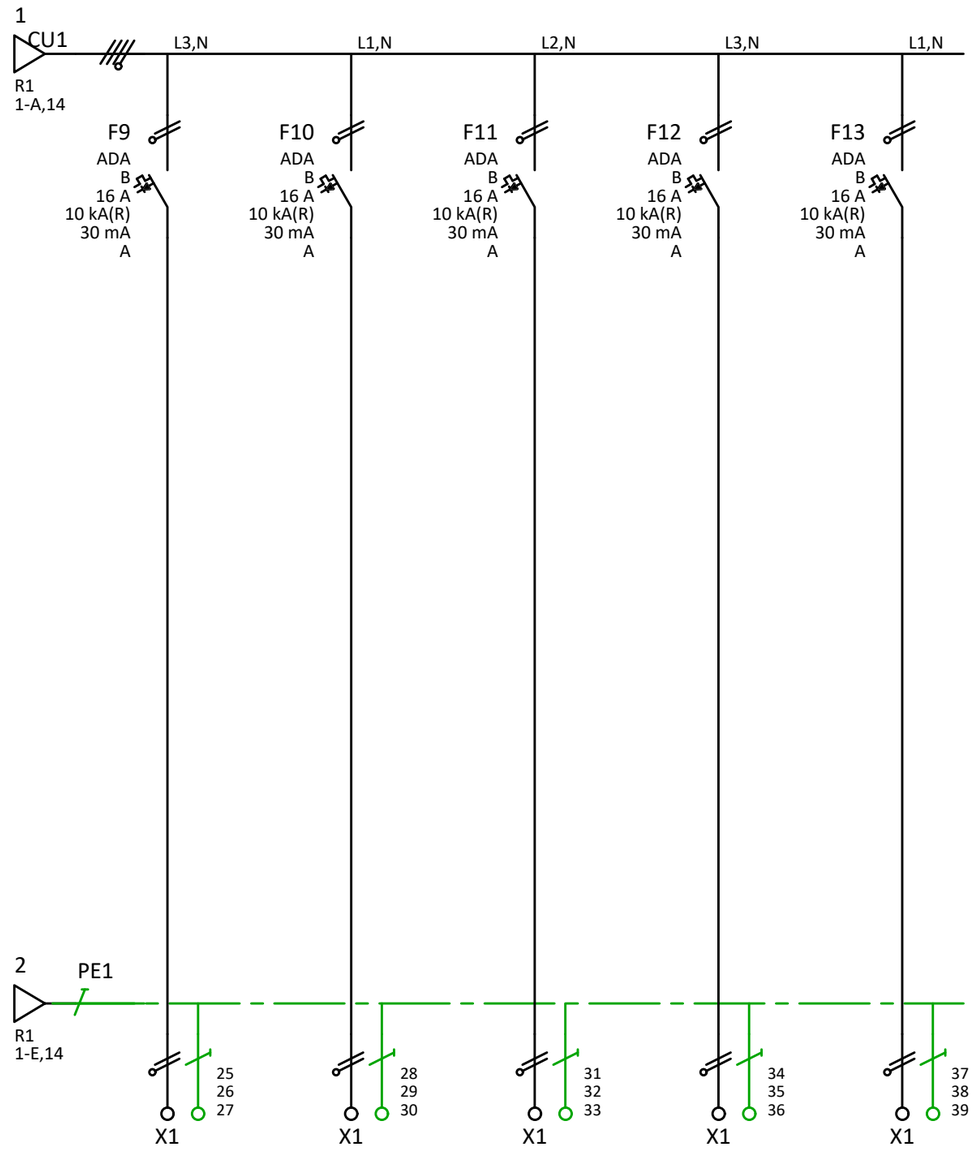

Oznacz. przew.	W10	W11	W12	W13	W14
Rodz. okablow.					
Przekrój					
Etyk. przew.					
Nr obwodu	A10	A11	A12	A13	A14
Etyk. odpływu					
Oznaczenie	Gniazdo z uziemieniem Pom. 2.12	Gniazdo z uziemieniem _Sala sportowa _	Gniazdo z uziemieniem _Sala sportowa _	Gniazdo z uziemieniem _Sala sportowa _	Gniazdo z uziemieniem _Sala sportowa _

3			Nr planu		
2			Data	2021-08-02	
1			Założony		
Zmiana	Data modyfikacji	Zmodyf. przez	Potwierdz		
Wyskaluj 1	Ik3:	Ik1:	Rodzaj sieci:	TN-S	

Projekt: SP LESZNOWOLA

Nr oferty:

Arkusz obciążenia

Wersja:a

=

+ TE-K

Strona: 2 / 2

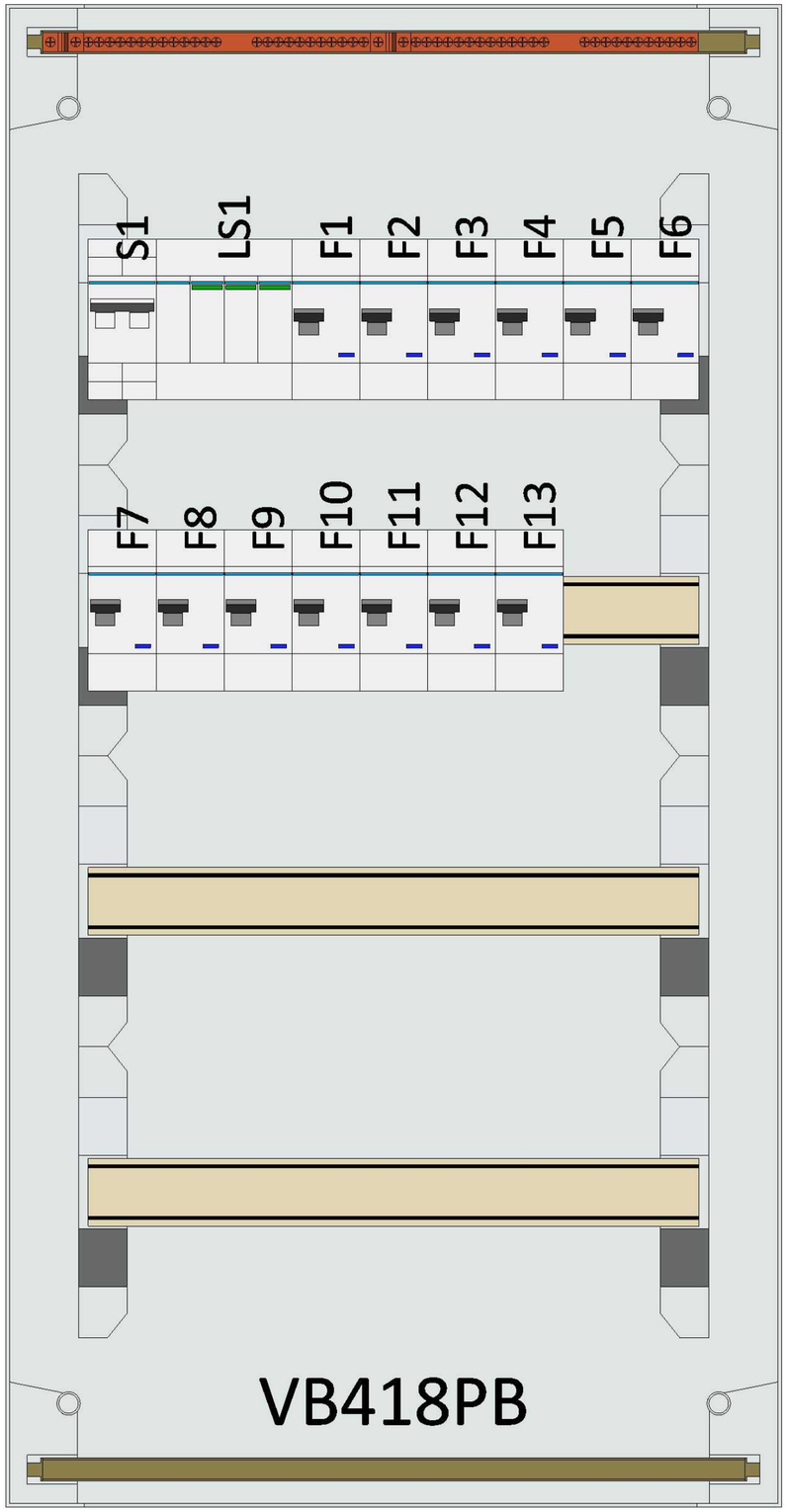

Bez pokrywy

3			Nr planu		Projekt: SP LESZNOWOLA	:hager	Wersja:a
2			Data	2021-08-03			=
1			Założony		Nr oferty:		+ TE-K
Zmiana	Data modyfikacji	Zmodyf. przez	Potwierdz		Rysunek		Strona: 1 / 3
Wyskaluj 1/3,125	Ik3:	Ik1:	Rodzaj sieci:				

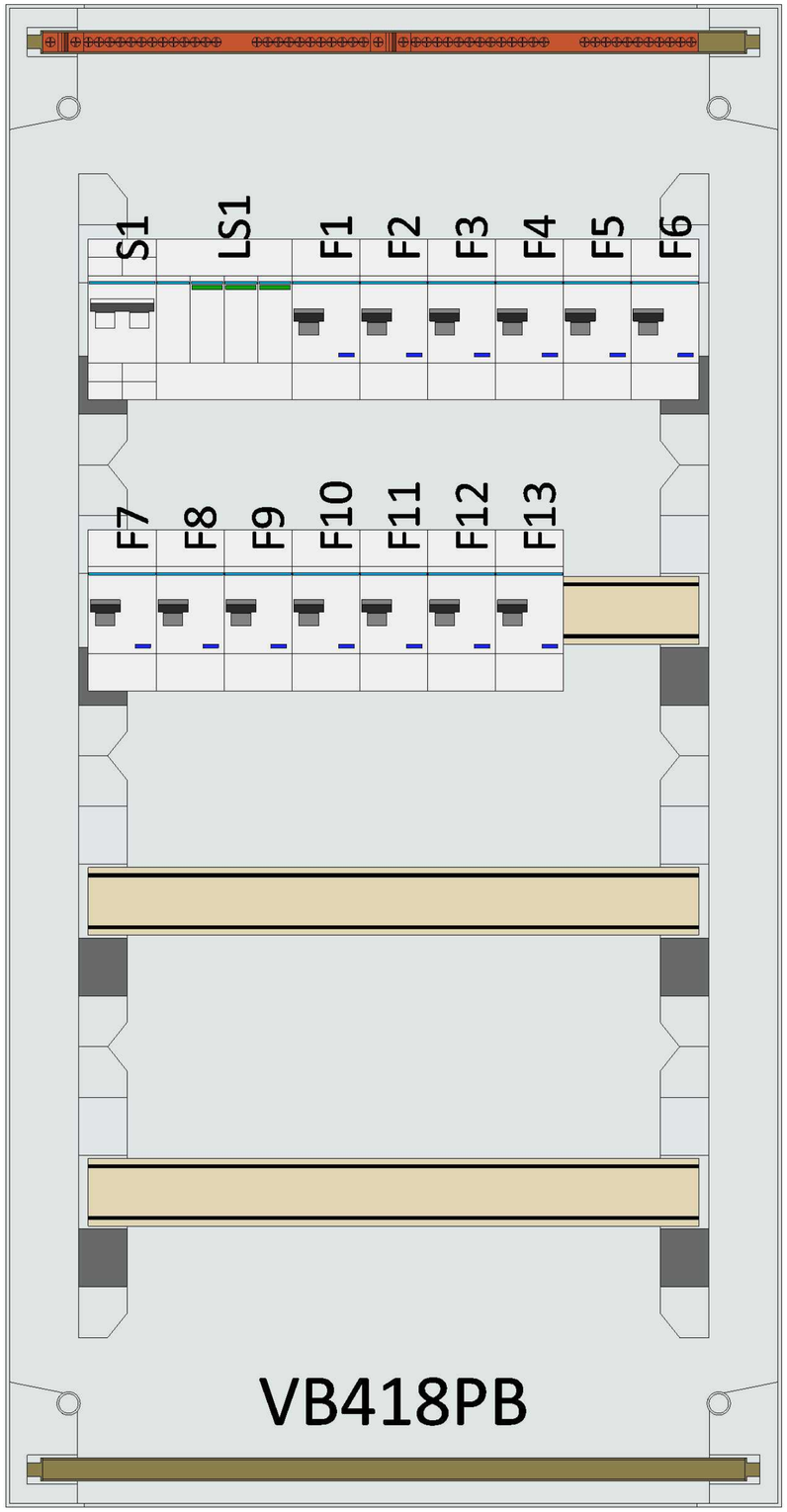

Bez pokrywy

3			Nr planu		Projekt: SP LESZNOWOLA	:hager	Wersja:a
2			Data	2021-08-03			=
1			Założony		Nr oferty:		+ TE-K
Zmiana	Data modyfikacji	Zmodyf. przez	Potwierdz		Rysunek		Strona: 2 / 3
Wyskaluj 1/3,125	Ik3:	Ik1:	Rodzaj sieci:				

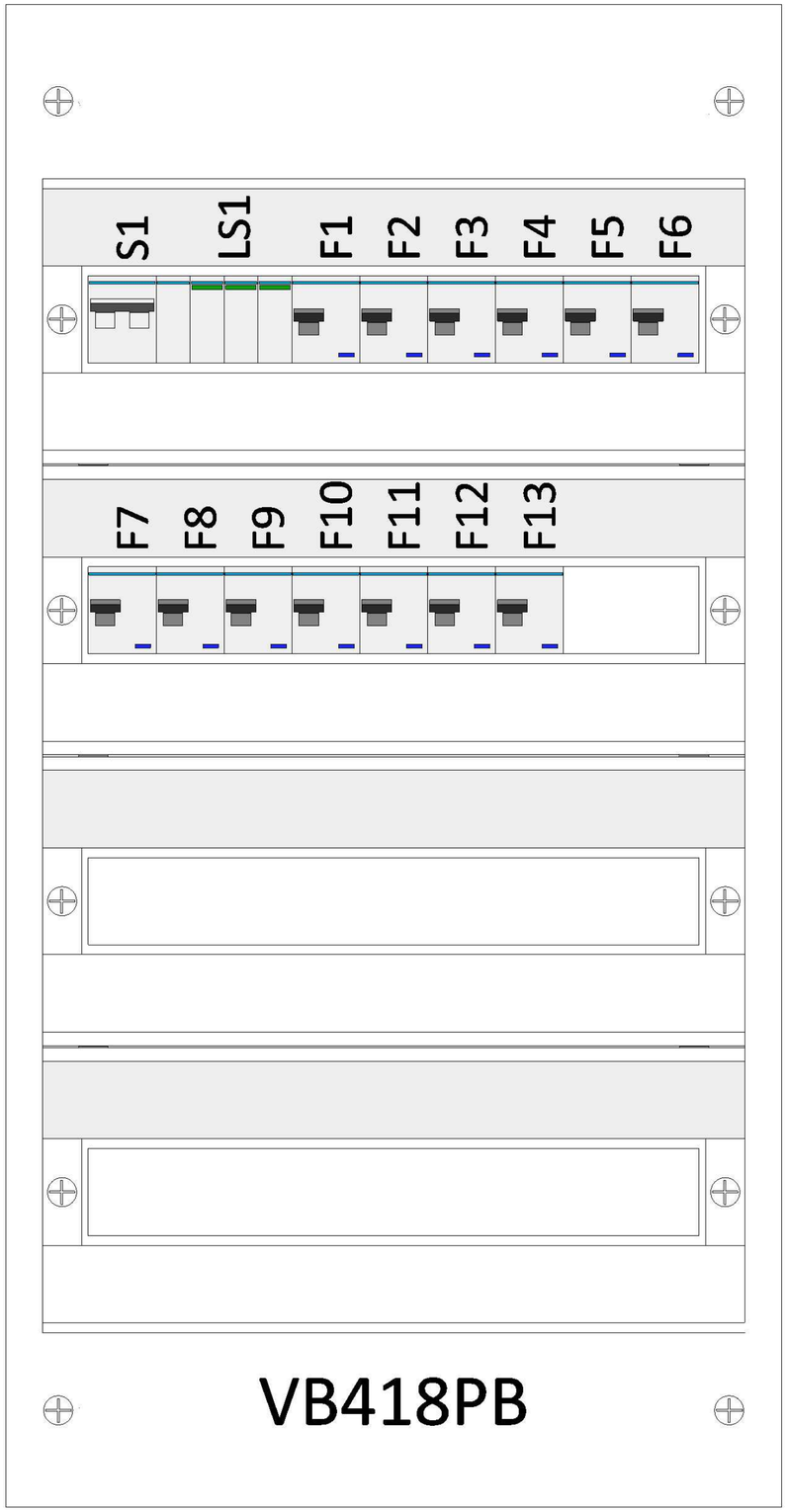

Z pokrywą

3			Nr planu		Projekt: SP LESZNOWOLA	:hager	Wersja:a
2			Data	2021-08-03			=
1			Założony		Nr oferty:		+ TE-K
Zmiana	Data modyfikacji	Zmodyf. przez	Potwierdz		Rysunek		Strona: 3 / 3
Wyskaluj 1/3,125	Ik3:	Ik1:	Rodzaj sieci:				

Projekt

Miejsce budowy (projektu)

04-08-2021

SP LESZNOWOLA
Szkoła Podstawowa w Lesznowoli
Wersja: a

Ilość	Jedn.	Artykuł		Oznaczenie
Materiał Hager				
1	szt.	VB418PB	VB418PB	vega Rozdzielnica natynkowa 4x18M IP40, drzwi białe
1	szt.	FL120A	FL120A	orion+ Obudowa stalowa 650x500x250mm, IP65, drzwi stalowe pełne
1	szt.	FL125A	FL125A	orion+ Obudowa stalowa 950x600x250mm, IP65, drzwi stalowe pełne
1	szt.	FL994A	FL994A	System C Podzespół funkcyjny 4x22M 650x500
1	szt.	FL997A	FL997A	System C Podzespół funkcyjny 6x26M 950x600
2	kpl.	FL871Z	FL871Z	orion+ Maskownica RAL7035 4M (zestaw = 6 szt.)
1	szt.	JP002	JP002	Maskownica 430mm 24M RAL9010
1	szt.	FG24XD	FG24XD	univers Obudowa stojąca IP54 kl.I 1100x1900x600mm RAL7035
1	szt.	UD11B1	UD11B1	univers N Blok dla aparatów modułowych montowanych poziomo 1x12M 150x250mm
1	szt.	UD11F1	UD11F1	univers N Blok pusty 150x250mm
2	szt.	UD12B1	UD12B1	univers N Blok dla aparatów modułowych montowanych poziomo 2x12M 150x500mm
1	szt.	UD21A1	UD21A1	univers N Blok dla zacisków szeregowych poziomych 300x250mm
1	szt.	UD21B1	UD21B1	univers N Blok dla aparatów modułowych montowanych poziomo 2x12M 300x250mm
4	szt.	UD22B1	UD22B1	univers N Blok dla aparatów modułowych montowanych poziomo 4x12M 300x500mm
1	szt.	UD22H1B	UD22H1B	univers N Blok z szyną nośną dla 1xNH00(2xNH000)+2x17M 300x500mm
1	szt.	UE21E0	UE21E0	univers N Blok dla szyn zbiorczych poz. 12/20/30x5/10mm 60mm 4-pol. 300x250mm
1	szt.	UE22E0	UE22E0	univers N Blok dla szyn zbiorczych poz. 12/20/30x5/10mm 60mm 4-pol. 300x500mm
1	szt.	UE52K4N	UE52K4N	univers N Blok dla szyn zbiorczych poz. 185mm 3-pol. 4xNH1/2/3-listw. 750x500mm
1	szt.	UK21BL2	UK21BL2	univers N Blok do MCCB 250A/LSI
1	szt.	UM04M	UM04M	univers Szyna pozioma Cu do rozł. listwowych NH1/2/3 2-pol. 40x10mm (3 szt)
1	kpl.	UN05A	UN05A	univers Szyna nośna 750mm 2szt.
3	kpl.	UN12A	UN12A	univers Szyna nośna 1800mm 2szt.
1	szt.	UZ010	UZ010	univers Szyna uziemiająca Cu 20x5mm 1-polowa
1	kpl.	FZ709D	FZ709D	univers Ściany boczne G600mm kl I
1	szt.	FZ924D	FZ924D	univers Cokół W100mm G600mm
9	szt.	S35S	S35S	Maskownica wyłamywalna 219mm RAL9010
3	szt.	ZM11C	ZM11C	univers Z Szyny zbiorcze Cu12x5mm 1-polowe
3	szt.	ZM12C	ZM12C	univers Z Szyny zbiorcze Cu12x5mm 2-polowe
1	szt.	HAB306	HAB306	Modułowy rozłącznik izolacyjny obrotowy 3P 63A, rozmiar 1
1	szt.	HHG250U	HHG250U	Wyłącznik mocy h250 3P 25kA 250A TM
1	szt.	HXC004H	HXC004H	Wyzwalacz wzrostowy h250-h1600 200-240VAC
1	szt.	SA440	SA440	Modułowy rozłącznik izolacyjny z możliwością wyzwalania 4P 40A 400VAC, styk pom.
26	szt.	ADA516D	ADA516D	RCBO Wyłącznik różnicowoprądowy z członem nadprądowym 1P+N 10kA B 16A/30mA Typ A
1	szt.	ADA520D	ADA520D	RCBO Wyłącznik różnicowoprądowy z członem nadprądowym 1P+N 10kA B 20A/30mA Typ A
9	szt.	ADA910D	ADA910D	RCBO Wyłącznik różnicowoprądowy z członem nadprądowym 1P+N 6kA B 10A/30mA Typ A
43	szt.	ADC910D	ADC910D	RCBO Wyłącznik różnicowoprądowy z członem nadprądowym 1P+N 6kA B 10A/30mA Typ AC
4	szt.	ADM420C	ADM420C	RCBO Wyłącznik różnicowoprądowy z członem nadprądowym 4P 6kA B 20A/30mA Typ A
1	szt.	ARC916D	ARC916D	AFDD detektor iskrzeń z członem nadprądowym 1P+N 6kA B 16A
5	szt.	L73M	L73M	Modułowy rozłącznik bezpiecznikowy poziomy D02 3P 63A 400VAC 110/220VDC
1	szt.	L76M	L76M	Modułowy rozłącznik bezpiecznikowy poziomy D02 3P+N 63A 400VAC 110/220VDC
1	szt.	LT050	LT050	LT rozłącznik bezpiecz. NH00 3P 160A 690VAC płyta/szyny TS35 zac. klat. 95mm2

Ilość	Jedn.	Artykuł	Oznaczenie	
6	szt.	LVSG00RPX	LVSG00RPX	LV rozłącznik bezp.listw. NH00 3P 160A 690VAC szyny 185mm zac.kl.95mm2
1	szt.	LVSG1CPX	LVSG1CPX	LV rozłącznik bezp.listw. NH1 3P 250A 690VAC szyny 185mm zac.śr.M12
3	szt.	LVZ00DA185-185	LVZ00DA185-185	LV adapter mont. 2 rozłącz. LVS NH00 rozstaw 60mm na szynach rozstawu 185mm
2	szt.	MCN101E	MCN101E	MCB Wyłącznik nadprądowy Icn=6000A 1P C 1A
2	szt.	MCN102E	MCN102E	MCB Wyłącznik nadprądowy Icn=6000A 1P C 2A
1	szt.	MZ203	MZ203	Wyzwalacz wzrostowy do MCB, RCCB, RCBO 110-130VDC / 230-415VAC
1	szt.	NBN325	NBN325	MCB Wyłącznik nadprądowy Icn=10000A / Icu=15kA 3P B 25A
1	szt.	NBN506	NBN506	MCB Wyłącznik nadprądowy Icn=10000A / Icu=15kA 1P+N B 6A
2	szt.	NBN516	NBN516	MCB Wyłącznik nadprądowy Icn=10000A / Icu=15kA 1P+N B 16A
1	szt.	NBN625	NBN625	MCB Wyłącznik nadprądowy Icn=10000A / Icu=15kA 3P+N B 25A
1	szt.	NCN101	NCN101	MCB Wyłącznik nadprądowy Icn=10000A / Icu=15kA 1P C 1A
1	szt.	NCN300	NCN300	MCB Wyłącznik nadprądowy Icn=10000A / Icu=15kA 3P C 0,5A
1	szt.	SPN090	SPN090	SPD Moduł wymienny T1+T2 MOV 1P Iimp=12,5 kA In=12,5kA Up≤1,5kV
2	szt.	SPN415	SPN415	SPD Ogranicznik przepięć T2 4P sieć TN-S In=20kA Up≤1,25kV
2	szt.	SPN900	SPN900	SPD Ogranicznik przepięć T1+T2 MOV 3P sieć TN-C Iimp=37,5 kA Up≤1,5kV
1	szt.	SPN901	SPN901	SPD Ogranicznik przepięć T1+T2 MOV 4P sieć TN-S Iimp=50 kA Up≤1,5kV
5	szt.	EP400	EP400	Przekaźnik bistabilny elektroniczny 2 wejścia 8-24VAC/DC + 230VAC 1NO 16A
4	szt.	LZ060	LZ060	Element dystansowy 0,5M
1	szt.	SBN125	SBN125	Modułowy rozłącznik izolacyjny 1P 25A 230VAC
12	szt.	SBN325	SBN325	Modułowy rozłącznik izolacyjny 3P 25A 400VAC
1	szt.	SBN332	SBN332	Modułowy rozłącznik izolacyjny 3P 32A 400VAC
1	szt.	SBN340	SBN340	Modułowy rozłącznik izolacyjny 3P 40A 400VAC
1	szt.	SBN363	SBN363	Modułowy rozłącznik izolacyjny 3P 63A 400VAC
1	szt.	SBN399	SBN399	Modułowy rozłącznik izolacyjny 3P 125A 400VAC
5	szt.	SFM125	SFM125	Modułowy przełącznik instalacyjny I-II 2-obwodowy 1NO+1NC 25A 230VAC
1	szt.	SVN127	SVN127	Lampka sygnalizacyjna LED 3x czerwona 230VAC
1	szt.	SVN311	SVN311	Przycisk sterowniczy 1NO Ith=16A 230VAC
1	szt.	SVN321	SVN321	Przycisk sterowniczy 1NC Ith=16A 230VAC
1	szt.	KB463C	KB463C	Szyna grzebieniowa kołkowa pozioma 4P 10mm2 24M
1	szt.	KDN263A	KDN263A	Szyna grzebieniowa widełkowa pozioma 2P 10mm2 12M
9	szt.	KDN451D	KDN451D	Szyna grzebieniowa widełkowa pozioma 2P 16mm2 do RCCB 2P 12M
1	szt.	KDN463A	KDN463A	Szyna grzebieniowa widełkowa pozioma 4P 10mm2 12M
2	szt.	KDN599B	KDN599B	Szyna grzebieniowa widełkowa pozioma L1NL2NL3N 35mm2 24M
1	szt.	KJ01C	KJ01C	Blok rozdzielczy In=125A 4P 29kA 1x35/1x25+10x16
1	szt.	KXA16E	KXA16E	Zacisk szeregowy PE 16mm2
5	szt.	ERC218	ERC218	Przekaźnik instalacyjny 230VAC 1NO+1NC 16A
7	szt.	ESC225	ESC225	Stycznik 230VAC 2NO 25A AC-7a/b
4	szt.	EZN004	EZN004	Przekaźnik czasowy 12-230VAC/12-48VDC 1P 8A wyzwalany impulsem