ŁK.10.1 Widok z przodu (Sc1:10)
RQ 150x5 (6 x)
R=20947.8 Arc Angle= 73.030

ŁK.10.2 Widok z przodu (Sc1:10)
RQ 150x5 (2 x)
R=20947.8 Arc Angle= 73.030

ŁK.10.3 Widok z przodu (Sc1:10)
RQ 150x5 (2 x)
R=20947.8 Arc Angle= 73.030

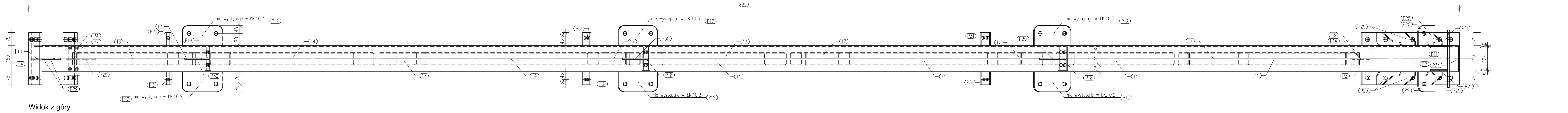

Widok z góry

UWAGA:

1) Klasa wykonania konstrukcji EXC2 wg PN-EN 1090-2
2) Zabezpieczenie antykorozynje poprzez: wg opsiu arch.
3) Zabezpieczenie p.poż. konstrukcji stalowej: wg opsiu arch.

SZT.	POZ.	NAZWA	DŁUGOŚĆ	WAGA	STAL
6	ŁK.10.1	RQ 150x5	380	544.3	
1	10	RQ 150x5	9069	202.0	S235JRG2
1	13	RQ 150x4	8306	149.7	S235JRG2
5	14	RQ 70x4	1346	10.7	S355J2
1	15	RQ 70x4	984	7.8	S355J2
1	16	RQ 70x4	706	5.6	S355J2
6	17	RQ 70x4	650	5.2	S355J2
14		M20x80 ISO4014	80	0.0	8.8
28		podkładka M20 ISO7089	0	0.0	8
14		nakrętka M20 ISO4032	0	0.0	8
1	P2	Bl. 685x300x16	685	25.9	S355J2
1	P3	Bl. 390x200x16	390	9.8	S355J2
2	P4	Bl. 300x300x16	300	11.3	S355J2
1	P7	Bl. 190x190x12	190	3.4	S355J2
1	P8	Bl. 98x81x10	98	0.4	S355J2
1	P11	Bl. 330x130x10	330	3.3	S355J2
6	P12	Bl. 240x115x10	115	2.1	S235JR
1	P14	Bl. 178x100x10	178	0.9	S355J2
3	P18	Bl. 134x100x10	134	1.1	S355J2
2	P20	Bl. 115x115x10	115	1.0	S235JR
2	P21	Bl. 98x59x8	98	0.2	S355J2
6	P25	Bl. 150x74x8	150	0.5	S355J2
4	P29	Bl. 120x75x8	120	0.4	S355J2
3	P30	Bl. 120x100x8	120	0.4	S355J2
6	P31	Bl. 110x75x8	75	0.5	S355J2
1	P34	Bl. 174x140x3	174	0.6	S355J2
2	ŁK.10.3	RQ 150x5	380	536.4	
1	10	RQ 150x5	9069	202.0	S235JRG2
1	13	RQ 150x4	8306	149.7	S235JRG2
5	14	RQ 70x4	1346	10.7	S355J2
1	15	RQ 70x4	984	7.8	S355J2
1	16	RQ 70x4	706	5.6	S355J2
6	17	RQ 70x4	650	5.2	S355J2
14		M20x80 ISO4014	80	0.0	8.8
28		podkładka M20 ISO7089	0	0.0	8
14		nakrętka M20 ISO4032	0	0.0	8
1	P2	Bl. 685x300x16	685	25.9	S355J2
1	P3	Bl. 390x200x16	390	9.8	S355J2
2	P4	Bl. 300x300x16	300	11.3	S355J2
1	P7	Bl. 190x190x12	190	3.4	S355J2
1	P8	Bl. 98x81x10	98	0.4	S355J2
1	P11	Bl. 330x130x10	330	3.3	S355J2
3	P12	Bl. 240x115x10	115	2.1	S235JR
1	P14	Bl. 178x100x10	178	0.9	S355J2
3	P18	Bl. 134x100x10	134	1.1	S355J2
2	P20	Bl. 115x115x10	115	1.0	S235JR
2	P21	Bl. 98x59x8	98	0.2	S355J2
6	P25	Bl. 150x74x8	150	0.5	S355J2
4	P29	Bl. 120x75x8	120	0.4	S355J2
3	P30	Bl. 120x100x8	120	0.4	S355J2
3	P31	Bl. 110x75x8	75	0.5	S355J2
1	P34	Bl. 174x140x3	174	0.6	S355J2
2	ŁK.10.2	RQ 150x5	380	536.4	
1	10	RQ 150x5	9069	202.0	S235JRG2
1	13	RQ 150x4	8306	149.7	S235JRG2
5	14	RQ 70x4	1346	10.7	S355J2
1	15	RQ 70x4	984	7.8	S355J2
1	16	RQ 70x4	706	5.6	S355J2
6	17	RQ 70x4	650	5.2	S355J2
14		M20x80 ISO4014	80	0.0	8.8
28		podkładka M20 ISO7089	0	0.0	8
14		nakrętka M20 ISO4032	0	0.0	8
1	P2	Bl. 685x300x16	685	25.9	S355J2
1	P3	Bl. 390x200x16	390	9.8	S355J2
2	P4	Bl. 300x300x16	300	11.3	S355J2
1	P7	Bl. 190x190x12	190	3.4	S355J2
1	P8	Bl. 98x81x10	98	0.4	S355J2
1	P11	Bl. 330x130x10	330	3.3	S355J2
3	P12	Bl. 240x115x10	115	2.1	S235JR
1	P14	Bl. 178x100x10	178	0.9	S355J2
3	P18	Bl. 134x100x10	134	1.1	S355J2
2	P20	Bl. 115x115x10	115	1.0	S235JR
2	P21	Bl. 98x59x8	98	0.2	S355J2
6	P25	Bl. 150x74x8	150	0.5	S355J2
4	P29	Bl. 120x75x8	120	0.4	S355J2
3	P30	Bl. 120x100x8	120	0.4	S355J2
3	P31	Bl. 110x75x8	75	0.5	S355J2
1	P34	Bl. 174x140x3	174	0.6	S355J2
Powierzchnia malowania: 156 m2					
Całkowita masa: 5411 kg					
Całkowita masa +3% narzutu na spoiny: 5574 kg					

SPOINY NIEOPISANE:

1) Poszczególne elementy łączyć ze sobą za pomocą spoin pachwinowo–obwodowych.
2) Grubości spoin "a" stosować w zależności od rodzaju łączonych elementów:
   - rura z rurą; a= grubości ścianki cieńszego z łączonych elementów,
   - blacha lub kształtownik walcowany z rurą; a= grubości ścianki rury lecz nie więcej niż 0,7 grubości blachy lub kształtownika,
   - pozostałe elementy; a= 0,7 grubości cieńszego z łączonych elementów w przypadku spoin czołowych stosować spoiny o pełnym przekroju.
3) Stykowanie elementów głównych za pomocą spoin czołowych z pełnym przetopem.

BUDOWA ZADASZENIA LODOWISKA SEZONOWEGO
NA TERENIE STADIONU MIEJSKIEGO W GRÓJCU
ul. Laskowa 17, 05-600 Grójec
j. ewid. 140605_4, dz. ew. nr 275, obręb 0001

ETAP: PROJEKT TECHNICZNY

INWESTOR:
Gmina Grójec
ul. J. Piłsudskiego 47
05-600 Grójec

Woźnicki, Zdanowicz
ARCHITEKCI
02–555 Warszawa, Al. Niepodległości 157 lok.6

AUTORZY:

Projekt.:	mgr inż. Piotr M. Puchowski nr upr.: PDL/0081/PBKb/18	
Sprawdz.:	mgr inż. Wiesław Waszczak nr upr.: MAZ/0224/PWBKb/15	
Oprac.	.	

ZADASZENIE LODOWISKA
DŹWIGARY ŁK.10.1,...,10.3

branża:	KONSTRUKCJA	K.L-06
data: 14.06.2022	skala: 1:10	