ZESTAWIENIE STOLARKI I ŚLUSARKI DRZWIOWEJ I OKIENNEJ WEWNĘTRZNEJ

Symbol:		D1	D2	D3	D4
Wymiar w świetle	So	90	90	90	90
przejścia [cm]:	Ho	200	200	200	200
Wymiar w świetle	S	102	102	102	102
muru [cm]:	H	260	260	260	260
Schemat elementu w widoku od strony ZEWNĘTRZNEJ :		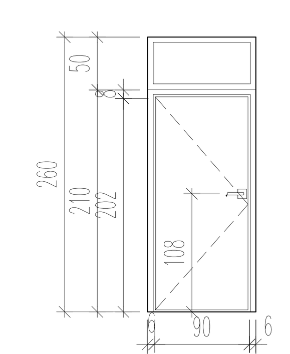	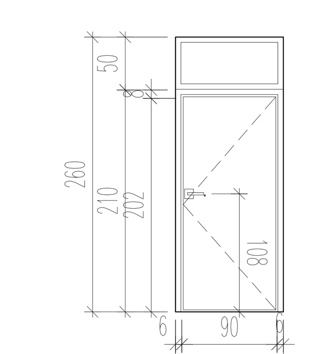	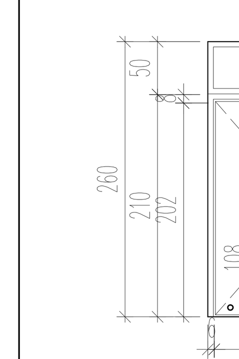	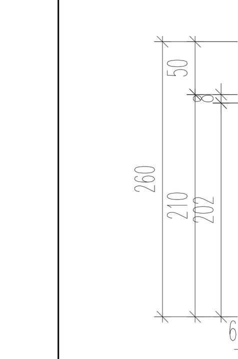
Rzut:					
Ilość sztyk:		6szt.	8szt.	3szt.	8szt.
Uwagi:		drzwi lewe z naświetlem górnym	drzwi prawe z naświetlem górnym	drzwi lewe z naświetlem górnym	drzwi prawe z naświetlem górnym
		Drzwi wewnętrzne do pomieszczeń -drzwi pełne gładkie z okleiną w kolorze naturalnego dębu, -jednoskrzydłowe szerokość przejścia min 90 cm, -1x zamek patentowy, -listwy boczne i górna ościeżnica o szerokości 8 cm, -uszczelki w kolorze zbliżonym do koloru drzwi, -zawiasy i okucie stalowe lub ze stali satynowanej, zawiasy ukryte, -wszystkie klamki z chromu szczotkowanego na szyldzie długim, przekrój klamki zaokrąglony UWAGA: drzwi na drogach ewakuacyjnych zawężające światło przejścia w korytarzu wyposażyć w samozamykacze	Drzwi wewnętrzne do pomieszczeń -drzwi pełne gładkie z okleiną w kolorze naturalnego dębu, -jednoskrzydłowe szerokość przejścia min 90 cm, -1x zamek patentowy, -listwy boczne i górna ościeżnica o szerokości 8 cm, -uszczelki w kolorze zbliżonym do koloru drzwi, -zawiasy i okucie stalowe lub ze stali satynowanej, zawiasy ukryte, -wszystkie klamki z chromu szczotkowanego na szyldzie długim, przekrój klamki zaokrąglony UWAGA: drzwi na drogach ewakuacyjnych zawężające światło przejścia w korytarzu wyposażyć w samozamykacze	Drzwi wewnętrzne wentylowane Drzwi do pomieszczeń higieniczno- sanitarnych wykonać o podwyższonej odporności na wilgoć -drzwi pełne gładkie z okleiną w kolorze w kolorze naturalnego dębu w pomieszczeniach toalet ogólnodostępnych, szatni i umywalni, -drzwi zaplecza kuchni wykonać jako białe zmywalne -jednoskrzydłowe szerokość przejścia min 90 cm, -1x zamek patentowy w drzwiach pomieszczeń gospodarczych i o ograniczonym dostępie -drzwi kabin toaletowych wyposażyć w zamki do wc -listwy boczne i górna ościeżnica o szerokości 8 cm, -uszczelki w kolorze zbliżonym do koloru drzwi, -zawiasy i okucie stalowe lub ze stali satynowanej, zawiasy ukryte, -wszystkie klamki z chromu szczotkowanego na szyldzie długim, przekrój klamki zaokrąglony -otwory w dole drzwi o sumarycznym przekroju nie mniejszym niż 0,022 m^2 dla dopływu powietrza UWAGA: drzwi na drogach ewakuacyjnych zawężające światło przejścia w korytarzu wyposażyć w samozamykacze	Drzwi wewnętrzne wentylowane Drzwi do pomieszczeń higieniczno- sanitarnych wykonać o podwyższonej odporności na wilgoć -drzwi pełne gładkie z okleiną w kolorze w kolorze naturalnego dębu w pomieszczeniach toalet ogólnodostępnych, szatni i umywalni, -drzwi zaplecza kuchni wykonać jako białe zmywalne -jednoskrzydłowe szerokość przejścia min 90 cm, -1x zamek patentowy w drzwiach pomieszczeń gospodarczych i o ograniczonym dostępie -drzwi kabin toaletowych wyposażyć w zamki do wc -listwy boczne i górna ościeżnica o szerokości 8 cm, -uszczelki w kolorze zbliżonym do koloru drzwi, -zawiasy i okucie stalowe lub ze stali satynowanej, zawiasy ukryte, -wszystkie klamki z chromu szczotkowanego na szyldzie długim, przekrój klamki zaokrąglony -otwory w dole drzwi o sumarycznym przekroju nie mniejszym niż 0,022 m^2 dla dopływu powietrza UWAGA: drzwi na drogach ewakuacyjnych zawężające światło przejścia w korytarzu wyposażyć w samozamykacze

Symbol:		D5	D6	DW-5/DYMOSZCZELNE	D+W1 EI15
Wymiar w świetle	So	90	90	100	100
przejścia [cm]:	Ho	200	200	200	225
Wymiar w świetle	S	102	102	186	186
muru [cm]:	H	210	210	270	270
Schemat elementu w widoku od strony ZEWNĘTRZNEJ :		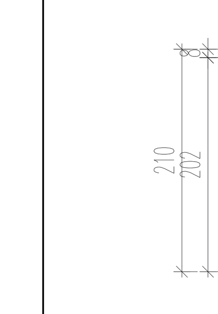	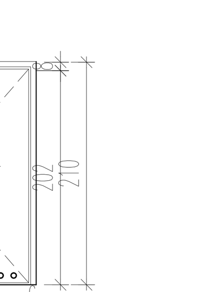	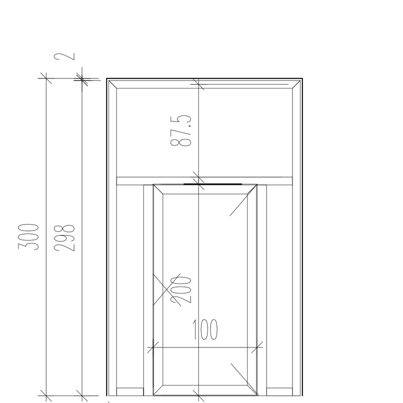	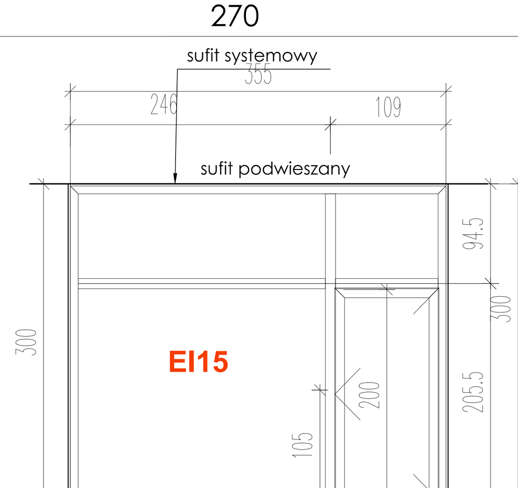
Rzut:				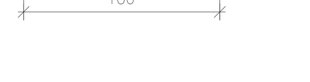	
Ilość sztyk:		5szt.	5szt.	1szt.	1szt.
Uwagi:		drzwi lewe	drzwi prawe	drzwi lewe z naświetlem górnym	
		Drzwi wewnętrzne wentylowane Drzwi do pomieszczeń higieniczno- sanitarnych wykonać o podwyższonej odporności na wilgoć -drzwi pełne gładkie z okleiną w kolorze w kolorze naturalnego dębu w pomieszczeniach toalet ogólnodostępnych, szatni i umywalni, - drzwi zaplecza kuchni wykonać jako białe zmywalne -jednoskrzydłowe szerokość przejścia min 90 cm, -1x zamek patentowy w drzwiach pomieszczeń gospodarczych i o ograniczonym dostępie - drzwi kabin toaletowych wyposażyć w zamki do wc -listwy boczne i górna ościeżnica o szerokości 8 cm, -uszczelki w kolorze zbliżonym do koloru drzwi, -zawiasy i okucie stalowe lub ze stali satynowanej, zawiasy ukryte, -wszystkie klamki z chromu szczotkowanego na szyldzie długim, przekrój klamki zaokrąglony -otwory w dole drzwi o sumarycznym przekroju nie mniejszym niż 0,022 m^2 dla dopływu powietrza UWAGA: drzwi na drogach ewakuacyjnych zawężające światło przejścia w korytarzu wyposażyć w samozamykacze	Drzwi wewnętrzne wentylowane Drzwi do pomieszczeń higieniczno- sanitarnych wykonać o podwyższonej odporności na wilgoć -drzwi pełne gładkie z okleiną w kolorze w kolorze naturalnego dębu w pomieszczeniach toalet ogólnodostępnych, szatni i umywalni, - drzwi zaplecza kuchni wykonać jako białe zmywalne -jednoskrzydłowe szerokość przejścia min 90 cm, -1x zamek patentowy w drzwiach pomieszczeń gospodarczych i o ograniczonym dostępie - drzwi kabin toaletowych wyposażyć w zamki do wc -listwy boczne i górna ościeżnica o szerokości 8 cm, -uszczelki w kolorze zbliżonym do koloru drzwi, -zawiasy i okucie stalowe lub ze stali satynowanej, zawiasy ukryte, -wszystkie klamki z chromu szczotkowanego na szyldzie długim, przekrój klamki zaokrąglony -otwory w dole drzwi o sumarycznym przekroju nie mniejszym niż 0,022 m^2 dla dopływu powietrza UWAGA: drzwi na drogach ewakuacyjnych zawężające światło przejścia w korytarzu wyposażyć w samozamykacze	- witryna wewnętrzna aluminiowo - szklana z drzwiami jednoskrzydłowymi - jednokomorowy system profili aluminiowych bez izolacji do termicznej - głębokość konstrukcyjna ościeżnicy 52mm - głębokość konstrukcyjna skrzydła 52mm - zawiasy dowrębowe minimum 2 szt. na skrzydło - zamek, dwustronnie klamka - światło przejścia po otwarciu drzwi o $\angle 90^0$ 900mm x 2047mm - szyba pojedyncza bezpieczna, hartowana spełniająca wymagania PN-EN 12150-1:2015 lub bezpieczna, warstwowa spełniająca wymagania PN-EN ISO 121543-2:2011 i PN-EN ISO 12543-6:2011 - kolor ślusarki RAL 7024	- witryna wewnętrzna aluminiowo - szklana z drzwiami jednoskrzydłowymi - odporność pożarowa EI15 - system profili aluminiowych - głębokość konstrukcyjna ościeżnicy 78mm - głębokość konstrukcyjna skrzydła drzwiowego 78mm - zawiasy nakładkowe minimum 2 szt. na skrzydło - zamek, samozamykacz, dwustronnie klamka - światło przejścia po otwarciu drzwi o $\angle$ 900/ 900mm x 2000mm - szyba pojedyncza np. o gr. 9mm, spełniająca wymagania PN-EN 357:2005 - kolor ślusarki RAL 7024

Symbol:		D7	D11	D12	D13
Wymiar w świetle	So	80		90	90
przejścia [cm]:	Ho	200		200	200
Wymiar w świetle	S	92		102	102
muru [cm]:	H	210		210	210
Schemat elementu w widoku od strony ZEWNĘTRZNEJ :		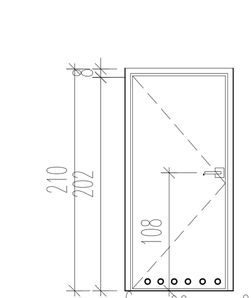	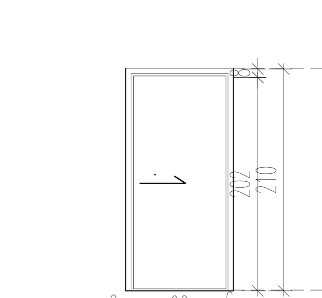	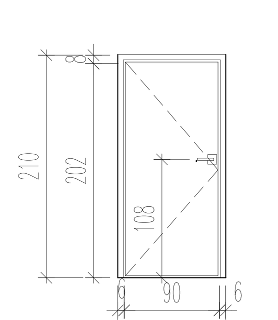	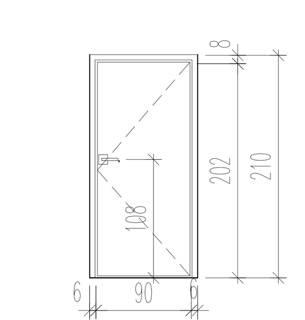
Rzut:					
Ilość sztyk:		1szt.	2szt.	4szt.	1szt.
Uwagi:		drzwi lewe	drzwi przesuwne w kasecie	drzwi lewe	drzwi prawe
		Drzwi wewnętrzne wentylowane Drzwi do pomieszczeń higieniczno- sanitarnych wykonać o podwyższonej odporności na wilgoć -drzwi pełne gładkie z okleiną w kolorze w kolorze naturalnego dębu w pomieszczeniach toalet ogólnodostępnych, szatni i umywalni, - drzwi zaplecza kuchni wykonać jako białe zmywalne -jednoskrzydłowe szerokość przejścia min 90 cm, -1x zamek patentowy w drzwiach pomieszczeń gospodarczych i o ograniczonym dostępie - drzwi kabin toaletowych wyposażyć w zamki do wc -listwy boczne i górna ościeżnica o szerokości 8 cm, -uszczelki w kolorze zbliżonym do koloru drzwi, -zawiasy i okucie stalowe lub ze stali satynowanej, zawiasy ukryte, -wszystkie klamki z chromu szczotkowanego na szyldzie długim, przekrój klamki zaokrąglony -otwory w dole drzwi o sumarycznym przekroju nie mniejszym niż 0,022 m^2 dla dopływu powietrza UWAGA: drzwi na drogach ewakuacyjnych zawężające światło przejścia w korytarzu wyposażyć w samozamykacze	Drzwi wewnętrzne do pomieszczeń -drzwi pełne gładkie z okleiną w kolorze naturalnego dębu, -jednoskrzydłowe szerokość przejścia min 90 cm,	Drzwi wewnętrzne do pomieszczeń -drzwi pełne gładkie z okleiną w kolorze naturalnego dębu, -jednoskrzydłowe szerokość przejścia min 90 cm, -1x zamek patentowy, -listwy boczne i górna ościeżnica o szerokości 8 cm, -uszczelki w kolorze zbliżonym do koloru drzwi, -zawiasy i okucie stalowe lub ze stali satynowanej, zawiasy ukryte, -wszystkie klamki z chromu szczotkowanego na szyldzie długim, przekrój klamki zaokrąglony	Drzwi wewnętrzne do pomieszczeń -drzwi pełne gładkie z okleiną w kolorze naturalnego dębu, -jednoskrzydłowe szerokość przejścia min 90 cm, -1x zamek patentowy, -listwy boczne i górna ościeżnica o szerokości 8 cm, -uszczelki w kolorze zbliżonym do koloru drzwi, -zawiasy i okucie stalowe lub ze stali satynowanej, zawiasy ukryte, -wszystkie klamki z chromu szczotkowanego na szyldzie długim, przekrój klamki zaokrąglony

Symbol:		D14	D15	Ow1	Ow2
Wymiar w świetle	So	90+90			
przejścia [cm]:	Ho	200			
Wymiar w świetle	S	212		80	160
muru [cm]:	H	260		120	120
Schemat elementu w widoku od strony ZEWNĘTRZNEJ :		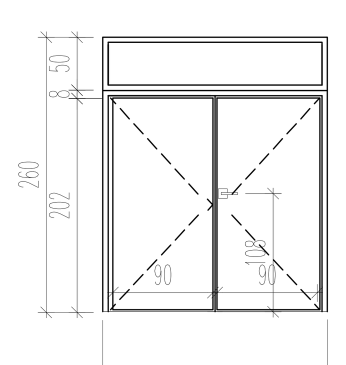	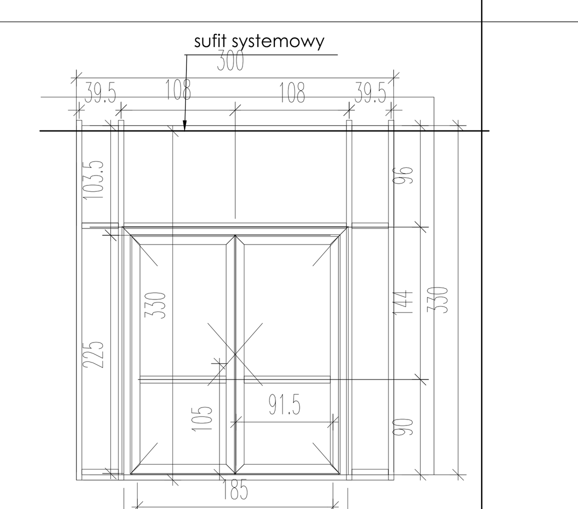	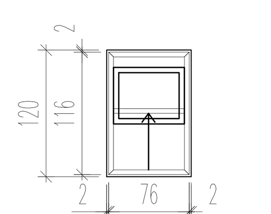	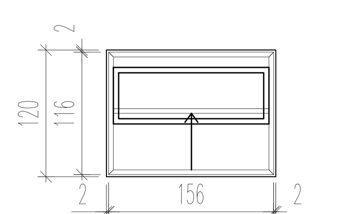
Rzut:					
Ilość sztyk:		1szt.	1szt.	2szt.	1szt.
Uwagi:		drzwi lewe i prawe z naświetlem górnym			
		- drzwi wewnętrzne dwuskrzydłowe - jednokomorowy system profili aluminiowych bez izolacji termicznej - głębokość konstrukcyjna ościeżnicy 52mm - głębokość konstrukcyjna skrzydła 52mm - zawiasy dowrębowe minimum 2 szt. na skrzydło - zamek, dwustronnie klamka - światło przejścia po otwarciu drzwi o $\angle 90^0$ 900mm skrzydło czynne (1800mm całość) x 2059mm - szyba pojedyncza bezpieczna, hartowana spełniająca wymagania PN-EN 12150-1:2015 lub bezpieczna, warstwowa spełniająca wymagania PN-EN ISO 121543-2:2011 i PN-EN ISO 12543-6:2011 - kolor ślusarki RAL7024	- fasada aluminiowo - szklana - system słupowo ryglowy - szerokość słupa/ rygla 52mm - szerokość listwy osłonowej 51mm - wysokość listwy osłonowej słupa/rygla 21/14mm - głębokość konstrukcyjna słupa/rygla na podstawie obliczeń statycznych - drzwi wewnętrzne aluminiowe dwuskrzydłowe - jednokomorowy system profili aluminiowych bez izolacji termicznej - głębokość konstrukcyjna ościeżnicy 52mm - głębokość konstrukcyjna skrzydła 52mm - zawiasy dowrębowe minimum 2 szt. na skrzydło - zamek, samozamykacz, dwustronnie klamka - światło przejścia po otwarciu drzwi o $\angle 90^0$ 916mm skrzydło czynne (1849mm całość) x 2241mm - szyba pojedyncza bezpieczna, hartowana spełniająca wymagania PN-EN 12150-1:2015 lub bezpieczna, warstwowa spełniająca wymagania PN-EN ISO 121543-2:2011 i PN-EN ISO 12543-6:2011 - kolor ślusarki RAL 7024	- okno wewnętrzne podawcze kuchni suwane - jednokomorowy system profili aluminiowych bez izolacji do termicznej - głębokość konstrukcyjna ościeżnicy 52mm - szyba pojedyncza bezpieczna, hartowana spełniająca wymagania PN-EN 12150-1:2015 lub bezpieczna, warstwowa spełniająca wymagania PN-EN ISO 121543-2:2011 i PN-EN ISO 12543-6:2011 - kolor ślusarki RAL7024	- okno wewnętrzne podawcze kuchni suwane - jednokomorowy system profili aluminiowych bez izolacji do termicznej - głębokość konstrukcyjna ościeżnicy 52mm - szyba pojedyncza bezpieczna, hartowana spełniająca wymagania PN-EN 12150-1:2015 lub bezpieczna, warstwowa spełniająca wymagania PN-EN ISO 121543-2:2011 i PN-EN ISO 12543-6:2011 - kolor ślusarki RAL7024

ŚCIANA PRZESUWNA 8- MODUŁOWA SALI C.01.67

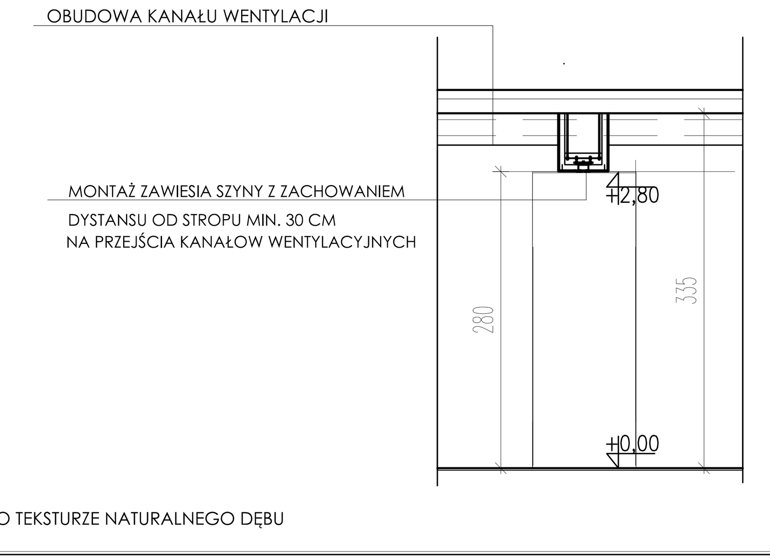

MODUŁY W OKLEINIE O TEKSTURZE NATURALNEGO DĘBU

Przed zamówieniem okien u producenta, Wykonawca jest zobowiązany sporządzić i przedstawić do akceptacji Inspektora nadzoru szczegóły montażu i wykończenia styków okien konkretnego producenta z budynkiem (parapety, progi okien balkonowych itp).
Wykonawca zobowiązany jest sprawdzić osadzenie okien i drzwi na rzutach przekrojach, elewacjach i detalach.
Dostawca zobowiązany jest dostosować profile okien i drzwi oraz okucia do wielkości zaprojektowanych skrzydeł okiennych i drzwiowych.
Okna dopuszczone do stosowania Aprobatą Techniczną ITB lub certyfikatem CE.
Przygotowanie dokumentacji i dopełnienie procedur z tym związanych jest po stronie Producenta. Dopuszcza się w wyjątkowych, uzasadnionych przypadkach tryb jednostkowego stosowania wyrobów budowlanych.
Przygotowanie dokumentacji i dopełnienie procedur z tym związanych jest po stronie Producenta.
Kompletny zestaw okien i drzwi, wszystkie elementy w zestawie proponowanym przez Producenta wymagają akceptacji nadzoru autorskiego.

Wykonawca zobowiązany jest dostarczyć komplet rysunków warsztatowych wyjaśniających przyjęte rozwiązania prac wykonawczych.
Wykonawca zobowiązany jest przedstawić próbkę naturalnej wielkości, obejmującą wszystkie elementy zestawu okiennego lub drzwiowego, w tym kolorystykę, do akceptacji Inspektora nadzoru

Wykaz okien i drzwi należy rozpatrywać łącznie ze specyfikacją/opisem technicznym.

UWAGA!
WYKONAWCA JEST ZOBOWIĄZANY DO SPRAWDZENIA WSZYSTKICH WYMIARÓW W NATURZE PRZED ROZPOCZĘCIEM PRODUKCJI OKIEN I DRZWI. W PRZYPADKU WYKRYCIA ROZBIEŻNOŚCI NALEŻY BEZZWŁOCZNIE SKONTAKTOWAĆ SIĘ Z PROJEKTANTEM I WSTRZYMAĆ PRACE WYKONAWCZE.

FAZA: **PROJEKT TECHNICZNY**

TYTUŁ: **Budowa budynku warsztatów terapii zajęciowej i nauki przy ulicy Pasaż Duplickiego, obejmującej działki nr. ew.: 976 /126 oraz 976 /18, obręb Chodaków.**

ADRES INEWSTYCJI: **Sochaczew, Pasaż Duplickiego, działki nr. ew.: 976 /126 i 976 /18, obręb 01 Chodaków, gmina Sochaczew**

INWESTOR: **Powiat Sochaczewski ul. marsz. J. Piłsudskiego 65 96-500 Sochaczew**

JEDNOSTKA PROJEKTOWA: BBC BEST BUILDING CONSULTANTS — BBC Best Building Consultants Sp. z o.o. Sp.k, Al. Jerozolimskie 155, 02-326 Warszawa, e-mail: biuro@bbconsultants.pl

PROJEKTANCI: arch. Adam Pochylski, nr upr. 204/POOKK/V/2021 w specjalności architektonicznej; arch. Hanna Kalinkina

SPRAWDZAJĄCY: arch. Agnieszka Kalicka, nr upr. PO/KK/395/2011 w specjalności architektonicznej

NAZWA RYSUNKU: **ZESTAWIENIE STOLARKI I ŚLUSARKI DRZWIOWEJ I OKIENNEJ WEWNĘTRZNEJ**

BRANŻA:	NUMER RYSUNKU:		
ARCHITEKTURA	PT_AR_11		
TOM:	SKALA:	DATA:	REWIZJA:
	1:50	01.2022	01