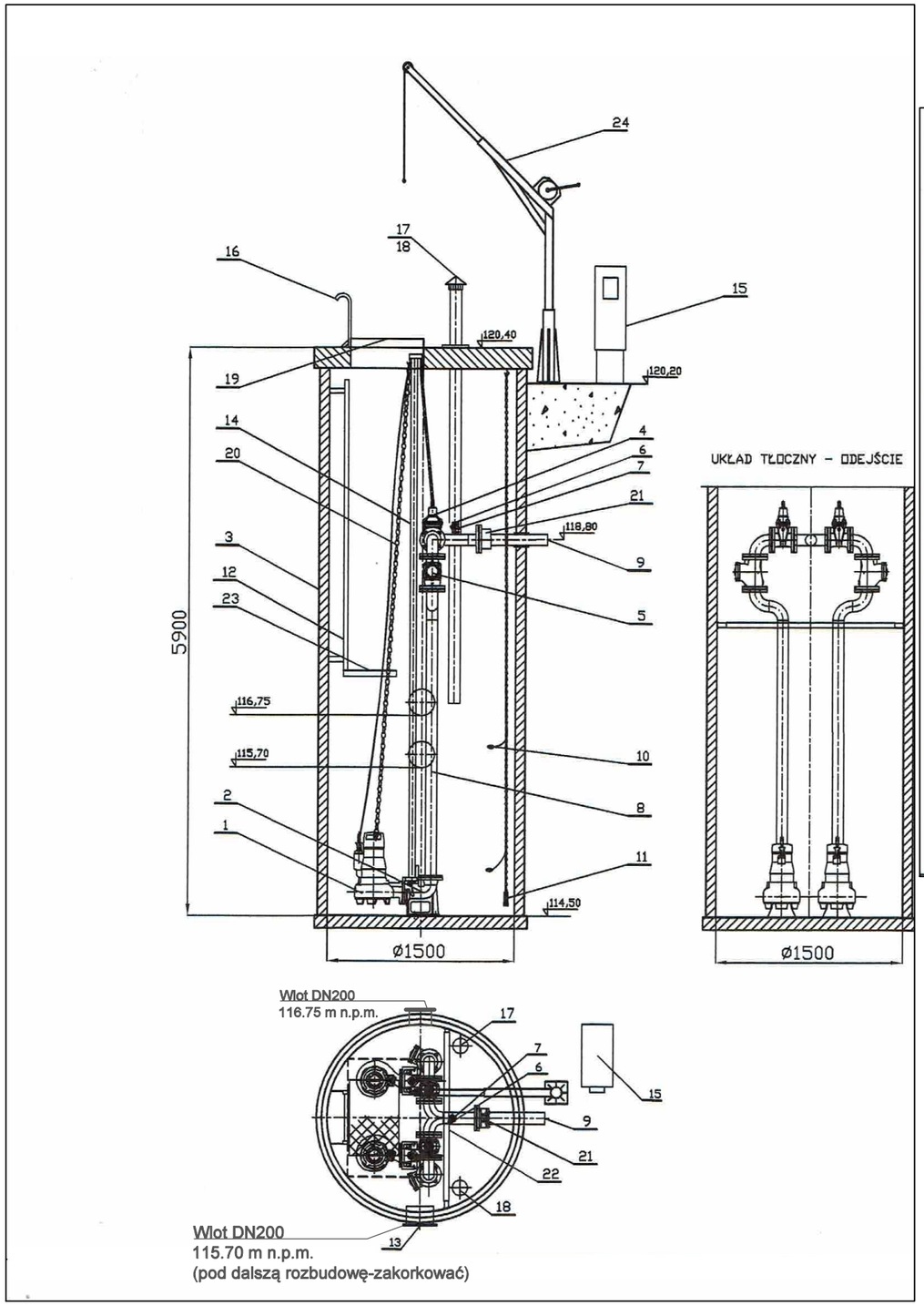

Lp	Nazwa	Ilość	Materiał	Producent
24	Żuraw słupowy - 150kg	1	stal nierdzewna	
23	Podest obsługowy	1	stal nierdzewna	
22	Belka wsporcza (regulowana)	1	stal nierdzewna	
21	Łącznik stal/PE DN80/90	1	żeliwo	
20	Łańcuch	2	stal nierdzewna	
19	Właz wejściowy	1	stal nierdzewna	
18	Biofiltr kominkowy DN100	1	stal nierdzewna	
17	Kominek wentylacyjny DN100	1	stal nierdzewna	
16	Poręcz	1	stal nierdzewna	
15	Szafa sterownicza	1		
14	Prowadnice rurowe	4	stal nierdzewna	
13	Króciec napływowy	2	PVC200	
12	Drabinka	1	stal nierdzewna	
11	Sonda hydrostatyczna	1		
10	Wyłącznik pływakowy	2		
9	Rurociąg tłoczny DN80	1	PEø90	
8	Układ tłoczny DN80	1	stal nierdzewna	
7	Zawór kulowy DN50	1		
6	Nasada płucząca T52	1		
5	Zawór zwrotny kulowy DN80	2	żeliwo	
4	Zasuwa klinowa DN80	2	żeliwo	
3	Zbiornik	1	Polimerobeton	
2	Kolano stopowe DN80	2	żeliwo	KSB
1	Pompa zatapialna ARX-F-80-180/017F4USG-170 P=1,7 kW	2		KSB

Skala	Przepompownia:	Nr rys.
-	PS Stróżewko gm. Radzanowo	1

UWAGI:

1. Wszystkie roboty należy wykonywać zgodnie z Polskimi Normami, "Warunkami technicznymi wykonania i odbioru robót, budowlano-montażowych opracowanymi przez Instytut Techniki Budowlanej oraz zasadami wiedzy i sztuki budowlanej.

2. Brak wskazania na rysunku technicznym elementu, którego zastosowanie wynika ze znanych lub powszechnie przyjętych rozwiązań w zakresie sztuki budowlanej nie zwalnia wykonawcy z konieczności skalkulowania i zastosowania takiego elementu w porozumieniu z Inwestorem a także z projektantem i za jego zgodą.

3. Kazdy składnik projektowy należy rozpatrywać i rozpoznawać w dokumentacji w kontekscie wszystkich rysunków, które do tego składnika się odnoszą z uwzględnieniem wszystkich opisów technicznych i zasad sztuki budowlanej.

4. Zaistniałe niezgodności pomiędzy projektem architektonicznym i pozostałymi opracowaniami branżowymi oraz stanem istniejącym należy wyjaśnić i uzgodnić z projektantem.

5. Wszelkie elementy ruchome, konstrukcyjne i szczegóły połączeń należy zamawiać i wykonywać/montować na podstawie zweryfikowanych obmiarów rzeczywistych wykonanych na obiekcie.

6. Wszelkie materiały użyte w projekcie, rozwiązania techniczne i urządzenia muszą odpowiadać normom bezpieczeństwa ppoż. i bhp; posiadać odpowiednie atesty i aprobaty do stosowania w budownictwie.

7. Uwagi i opisy zamieszczone w części opisowej projektu są integralną częścią niniejszego opracowania.

Projektant:	Uprawnienia nr:	Podpis:
mgr inż. Damian Jóźwiak	MAZ/0971/PBS/19 Specjalność instalacyjna w zakresie sieci, instalacji i urządzeń cieplnych, wentylacyjnych, gazowych, wodociągowych i kanalizacyjnych	

Sprawdzający:	Uprawnienia nr:	Podpis:
mgr inż. Daniel Gąbiński	MAZ/0344/POOS/14 Specjalność instalacyjna w zakresie sieci, instalacji i urządzeń cieplnych, wentylacyjnych, gazowych, wodociągowych i kanalizacyjnych	

Inwestor:	Gmina Radzanowo ul. Płocka 32, 09-451 Radzanowo
Adres inwestycji:	Boryszewo Stare, Stróżewko, dz. nr ewid. 107/4, 28/21, 28/32, 30/10, 29/4, 30/7, 30/3, 29/22, 31/2, 32/12 obręb 0003
Faza projektu:	PROJEKT TECHNICZNY
Nazwa inwestycji:	Budowa sieci kanalizacji sanitarnej grawitacyjnej i ciśnieniowej z przyłączami w m. Boryszewo Stare i Stróżewko.
Nazwa rysunku:	Rozwiązanie techniczne pompowni

Data:	Skala:	Nr opracowania	Nr rys	Nr strony
05.12.2023	–	PB-15-R	Rys. 3	Str. 30