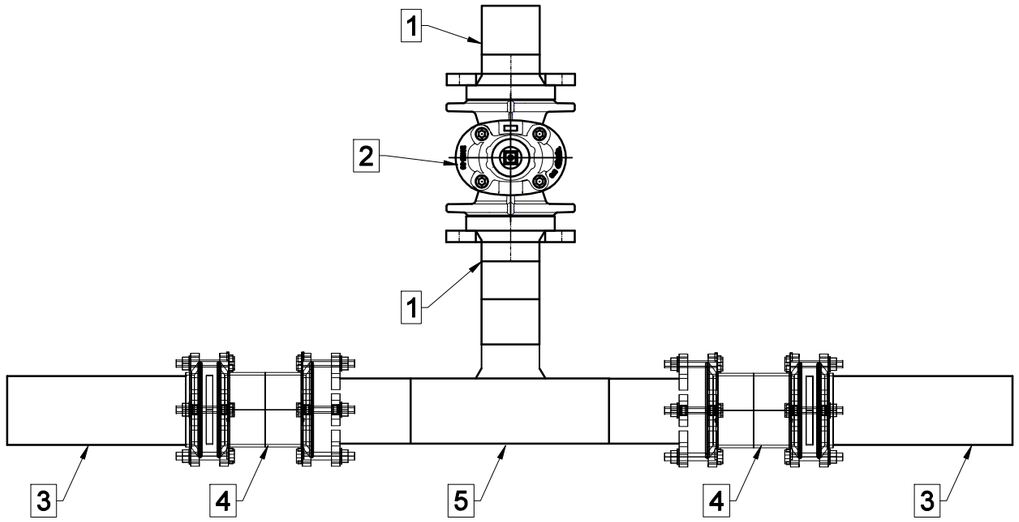

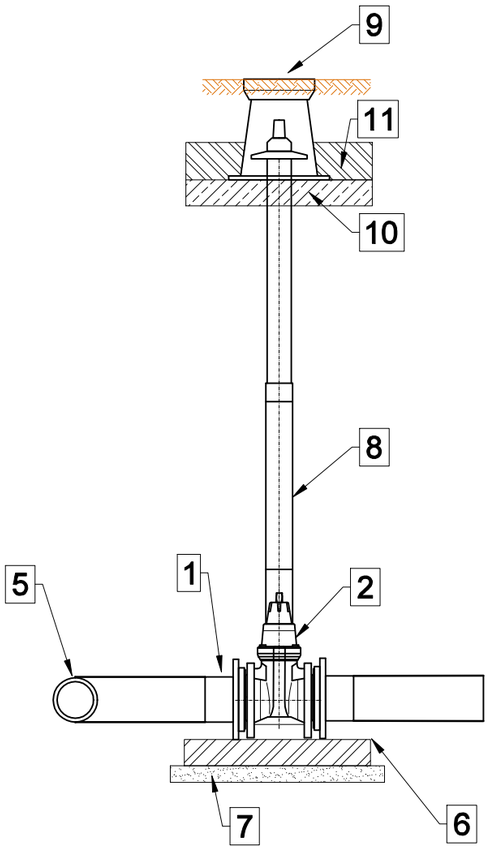

Węzeł w1

1. Króciec PE 110 z luźnym kołnierzem DN100
2. Zasuwa żeliwna klinowa DN 100 PN10
3. Istniejący wodociąg PVC/PE DN160
4. Kołnierz specjalny rurowo-rurowy do rur PCV/PE DN160
5. Trójnik PE redukcyjny DN160/160/110
6. Bloczek betonowy 500x500x100mm.
7. Podbudowa z betonu chudego.
8. Obudowa teleskopowa z wrzecionem.
9. Skrzynka uliczna żeliwna do zasuwy DN100.
10. Płyta betonowa zbrojona pod skrzynki do zasuw.
11. Opaska betonowa.

UWAGI:

1. Wszystkie roboty należy wykonywać zgodnie z Polskimi Normami, "Warunkami technicznymi wykonania i odbioru robót, budowlano-montażowych opracowanymi przez Instytut Techniki Budowlanej oraz zasadami wiedzy i sztuki budowlanej.

2. Brak wskazania na rysunku technicznym elementu, którego zastosowanie wynika ze znanych lub powszechnie przyjętych rozwiązań w zakresie sztuki budowlanej nie zwalnia wykonawcy z konieczności skalkulowania i zastosowania takiego elementu w porozumieniu z Inwestorem a także z projektantem i za jego zgodą.

3. Kazdy składnik projektowy należy rozpatrywać i rozpoznawać w dokumentacji w kontekscie wszystkich rysunków, które do tego składnika się odnoszą z uwzględnieniem wszystkich opisów technicznych i zasad sztuki budowlanej.

4. Zaistniałe niezgodności pomiędzy projektem architektonicznym i pozostałymi opracowaniami branżowymi oraz stanem istniejącym należy wyjaśnić i uzgodnić z projektantem.

5. Wszelkie elementy ruchome, konstrukcyjne i szczegóły połączeń należy zamawiać i wykonywać/montować na podstawie zweryfikowanych obmiarów rzeczywistych wykonanych na obiekcie.

6. Wszelkie materiały użyte w projekcie, rozwiązania techniczne i urządzenia muszą odpowiadać normom bezpieczeństwa ppoż. i bhp; posiadać odpowiednie atesty i aprobaty do stosowania w budownictwie.

7. Uwagi i opisy zamieszczone w części opisowej projektu są integralną częścią niniejszego opracowania.

Projektant:	Uprawnienia nr:	Podpis:
mgr inż. Damian Jóźwiak	MAZ/0971/PBS/19 Specjalność instalacyjna w zakresie sieci, instalacji i urządzeń cieplnych, wentylacyjnych, gazowych, wodociągowych i kanalizacyjnych	
Sprawdzający:	**Uprawnienia nr:**	**Podpis:**
mgr inż. Daniel Gąbiński	MAZ/0344/POOS/14 Specjalność instalacyjna w zakresie sieci, instalacji i urządzeń cieplnych, wentylacyjnych, gazowych, wodociągowych i kanalizacyjnych	

Inwestor:	Gmina Radzanowo ul. Płocka 32, 09-451 Radzanowo
Adres inwestycji:	Rogozino, dz. nr ewid. 32/1, 304/2, 34 obręb 0020
Faza projektu:	PROJEKT BUDOWALNY
Nazwa inwestycji:	Budowa sieci wodociągowej na potrzeby zabudowy mieszkalnej w m. Rogozino
Nazwa rysunku:	Rozwiązanie techniczne węzła w1

Data:	Skala:	Nr opracowania	Nr rys	Nr strony
03.04.2023	–	PB-14-R	Rys. 02	Str. 13