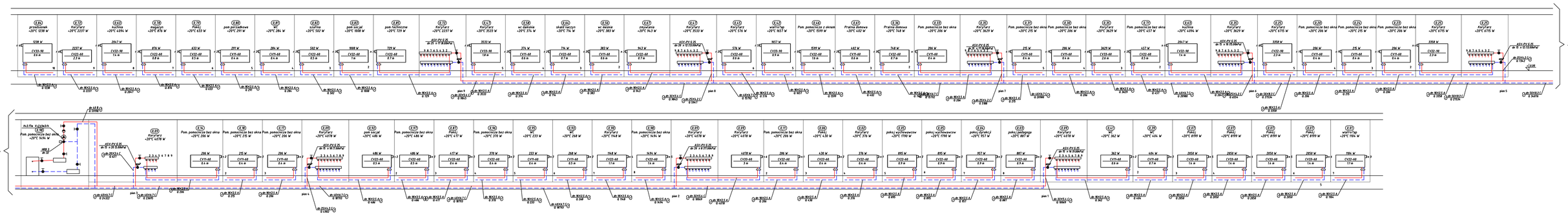

kowalczyk ARCHITEKCI	BIURO OBSŁUGI INWESTYCYJNEJ I PROJEKTOWANIA 93-402 ŁÓDŹ, UL. FABIANICKA 19a/1B TEL./FAX (042) 651-03-69 502 705 585 kowalczykARCHITEKCI@o2.pl NIP 7543-000-11-22		
PRZEDMIOT OPRACOWANIA	BUDOWA KOMPLEKSU KULTURALNO-OŚWIATOWEGO Z PRZEDSZKOLEM, ŻŁOBKIEM WRAZ Z GMINNĄ BIBLIOTEKĄ W STAROŻREBACH DZ. NR. EWID. 529/5; STAROŻREBY		
INWESTOR	Urząd Gminy w Starożrebach Ul. Plocka 18, 09-440 Starożreby		NR RYSUNKU **S2**
TEMAT RYSUNKU	**ROZWINIECIE INST CO GRZJENIKI**		
AUTOR OPRACOWANIA	Imię i Nazwisko	Nr uprawnień	Podpis / SKALA
PROJEKTOWAŁ	inż.Paweł Bańczak	Upr. bud. do projektowania bez ograniczeń w spec.instl. LOD/0304/PWOS/05	1:100
-	-	-	DATA 04.2022
WSPÓŁPRACA	–		
BRANŻA	SANITARNA		
STADIUM	PROJEKT TECHNICZNY		