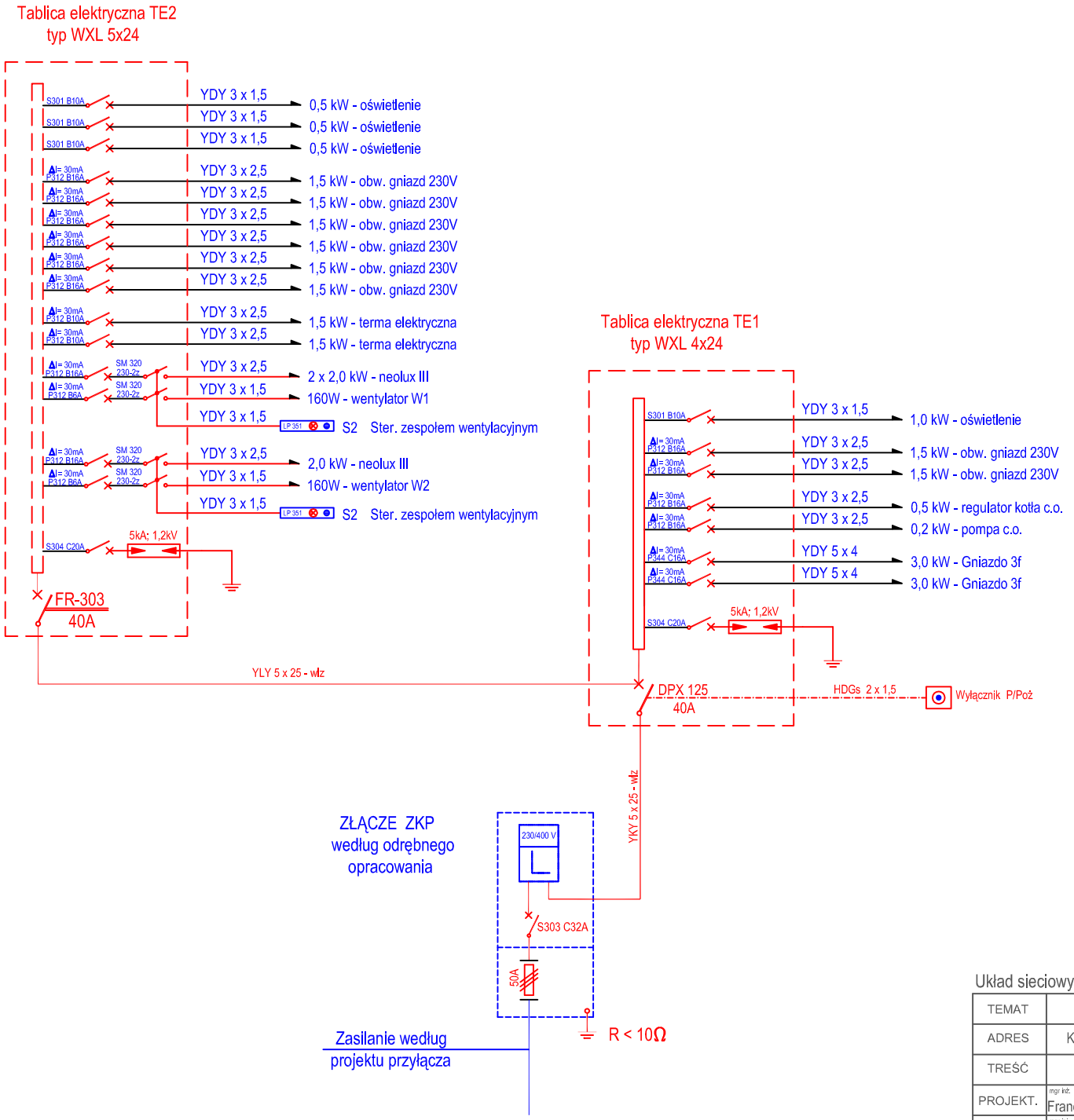


Układ sieciowy TN-S

| | | | |
|---|---|---|---|
| TEMAT | Remiza ze świetlicą | | |
| ADRES | Kobylany, (dz. nr 215), Gm. Skaryszew | | |
| TREŚĆ | Schemat Instalacji elektrycznych | | Data: 06.15'. |
| PROJEKT. | mgr inż. Franciszek Sadal | Nr UAN-II-K-8386/RA/67/85 Nr GP-III-8386/67/85 w spec. instalacyjno-inżynieryjnej w zakresie sieci i instalacji elektr. | Skala: 1:100 |
| SRAWDZ. | mgr inż. Ryszard Klimkiewicz | Nr BUA-II-8386/142/89 w spec. instalacyjno-inżynieryjnej w zakresie sieci i instalacji elektr. | Nr rys. 2 |