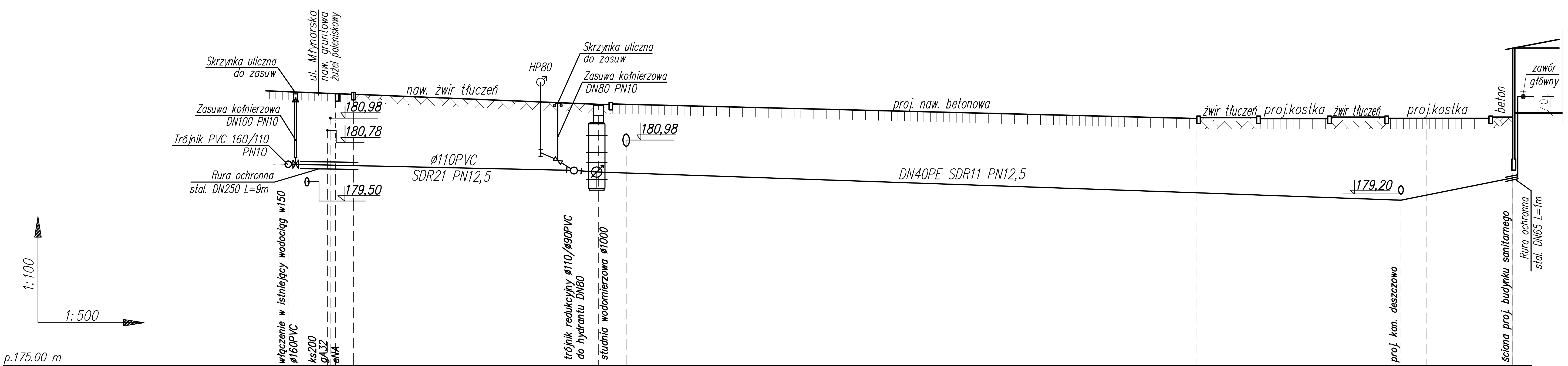

	w150		HP80	SW					
Rzędna terenu [m n.p.m]	181,73		181,40	181,40	181,42	181,05	180,85	180,85	181,10
Rzędna osi przewodu [m n.p.m]	179,93		179,75	179,74	179,72	179,23	179,05	179,17	179,60
Zagłębienie do osi przewodu [m]	1,80		1,65	1,66	1,70	1,82	1,80	1,68	1,50
Spadek [%] / średnica, materiał [mm,PE]	0.5% Ø110PVC SDR21 PN12,5			0,7% Ø40PE SDR11 PN12,5				4,0% Ø40PE SDR11 PN12,5	
Odległość między węzłami [m]	0,00	38,00m	35,00	38,00 (3,4m)	41,40	94,90m	136,30	139,40 (10,60m)	150,00

90°

STUDNIA WODOMIERZOWA PE-Ø1000

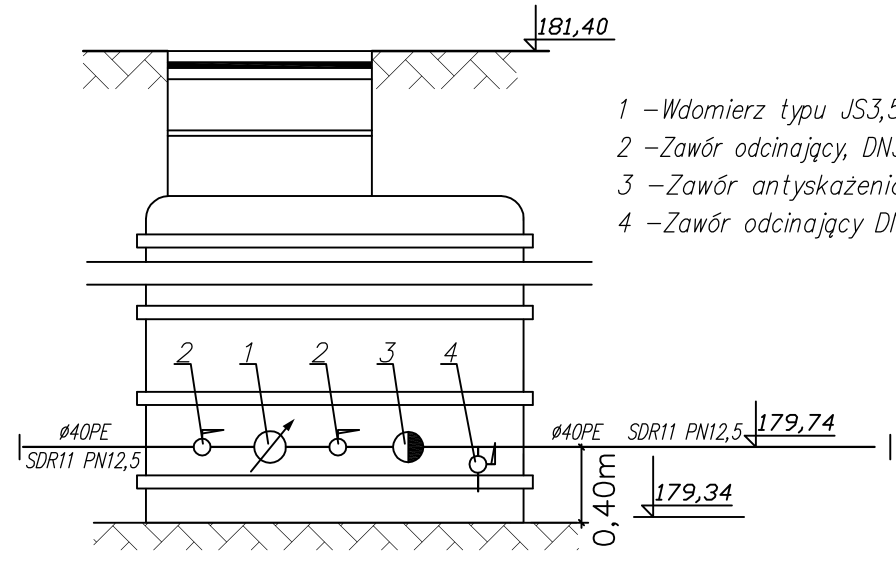

1 –Wdomierz typu JS3,5 qp=3,5m3/h, DN25
2 –Zawór odcinający, DN32
3 –Zawór antyskażeniowy EA251, DN25
4 –Zawór odcinający DN32

WĘZEŁ HP

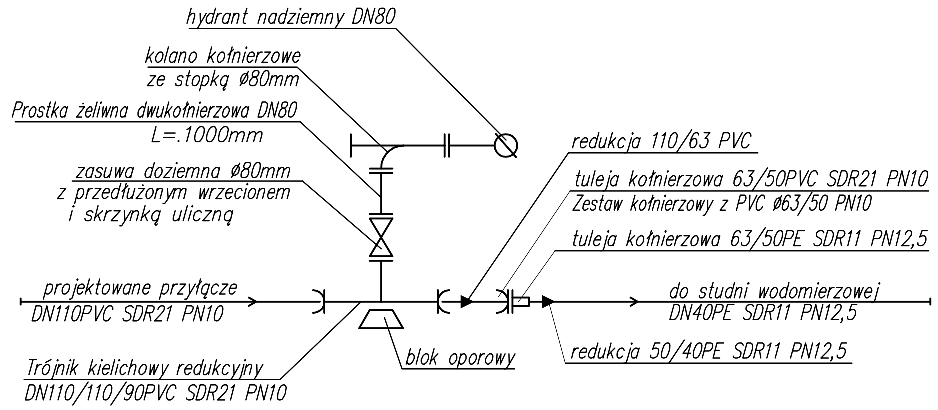

Profil podłużny przyłącza wody		SKALA 1:100/500 BRANŻA:
BUD.SANITARNY SKARYSZEW ul.KRASICKIEGO 13		INSTAL.SAN.
AUTOR	mgr inż. Jacek Głuszyński	
NR UPR. PROJ.	MAZ/0462/POOS/10	
SPRAWDZIŁ	inż. Andrzej Nowakowski	
NR UPR. SPRAW.	261/KL/74	
art projekt		S1
26-604 RADOM ul.SZCZECIŃSKA 12 tel.(048)365-39-81		11.2011r