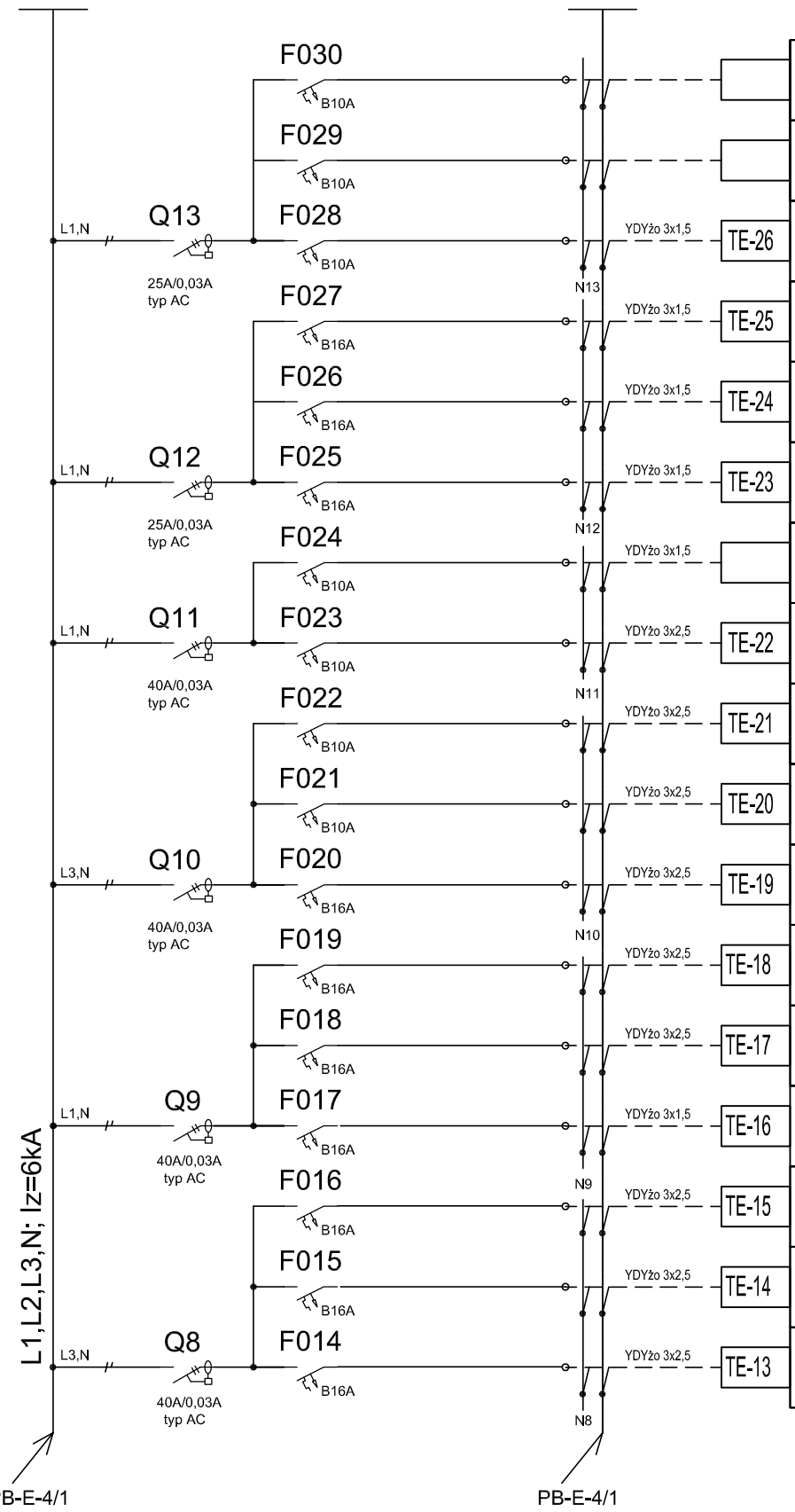

Rezerwa:			
Rezerwa:			
0,4 kW	Oświetlenie awaryjne	Pomieszczenia:	
0,5 kW	Oświetlenie podstawowe	Pomieszczenia:	
0,8 kW	Oświetlenie podstawowe	Pomieszczenia:	
0,9 kW	Oświetlenie podstawowe	Pomieszczenia:	
Rezerwa:			
1,4 kW	Gniazda ogólnego przeznaczenia	Pomieszczenia:	
1,2 kW	Gniazda ogólnego przeznaczenia	Pomieszczenia:	
0,8 kW	Gniazda ogólnego przeznaczenia	Pomieszczenia:	
1,4 kW	Gniazda ogólnego przeznaczenia	Pomieszczenia:	
1,4 kW	Gniazda ogólnego przeznaczenia	Pomieszczenia:	
2,0 kW	Gniazda ogólnego przeznaczenia	Pomieszczenia:	
2,0 kW	Gniazda ogólnego przeznaczenia	Pomieszczenia:	
1,4 kW	Gniazda ogólnego przeznaczenia	Pomieszczenia:	
2,0 kW	Gniazda ogólnego przeznaczenia	Pomieszczenia:	
2,0 kW	Gniazda ogólnego przeznaczenia	Pomieszczenia:	

Projektant: mgr inż. Jerzy Chudawski Nr upr. bud.: GPB–4224/57/50/89	Podpis:	Temat: Rozbudowa budynku usługowego ze zmianą sposobu użytkowania na świetlicę wiejską		
Opracował: mgr inż. Marcin Barczak	Podpis:	Schemat tablicy elektrycznej TE	data: 08.2015	nr rys. PB-E-4/2
	Podpis:			