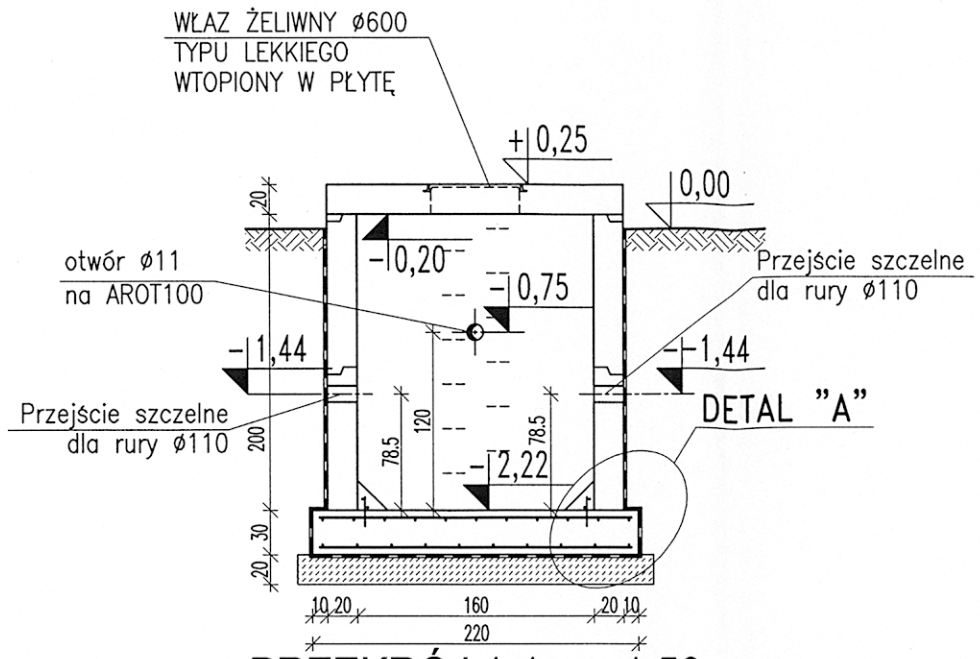

PRZEKRÓJ 1-1 1:50

DETAL "A" 1:25

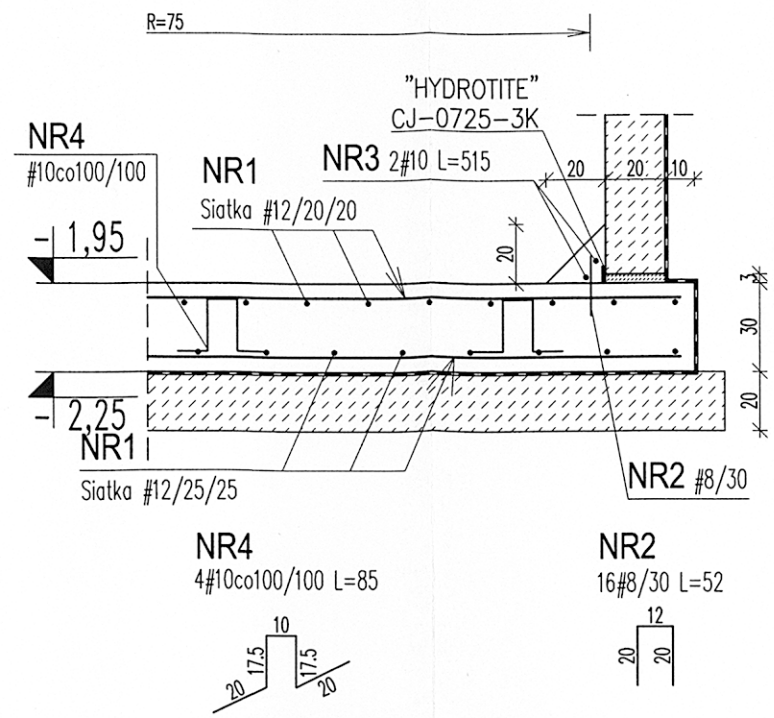

ZBROJENIE GÓRNE
siatka z prętów #12, oczka 20/20cm,
średnica 2,10m

ZBROJENIE DOLNE
siatka z prętów #12, oczka 25/25cm,
średnica 2,10m

UWAGI:

1. STUDNIA Z PREFABRYKOWANYCH KRĘGÓW ŻELBETOWYCH WYKONANYCH Z BETONU B20/W6 ZBROJONYCH STALĄ A-I GAT.St3SX
2. OTULINA ZBROJENIA - 5cm
3. IZOLACJE WG OPISU TECHNICZNEGO
4. W ŚCIANACH ZBIORNIKA OSADZIĆ ŻELIWNE STOPNIE ZŁAZOWE
5. "HYDROTITE-CJ" KLEJONE DO POWIERZCHNI BETONOWEJ I MOCOWANE GWOŹDZIAMI DO BETONU.
   POWIERZCHNIA BETONU MUSI BYĆ SUCHA.
   PO UŁOŻENIU W STYKU DOKŁADNIE ZABEZPIECZYĆ "HYDROTITE" PRZED DESZCZEM I WODĄ GRUNTOWĄ ZANIM ZOSTANIE PRZYKRYTY ŚWIEŻYM BETONEM
6. W ŚCIANACH ZBIORNIKA NALEŻY WYKONAĆ PRZEJŚCIA SZCZELNE DLA RUR O ŚREDNICACH I W MIEJSCACH PODANYCH W PROJEKCIE TECHNOLOGICZNYM
7. NIE DOPUSZCZA SIĘ ZASTOSOWANIA PREFABRYKOWANYCH KRĘGÓW Z DNEM

±0,00=172,80m npm

UWAGA: Wymiary podano w cm
UWAGA: Rysunek opracowano według warunków technologicznych firmy BIO-TECH

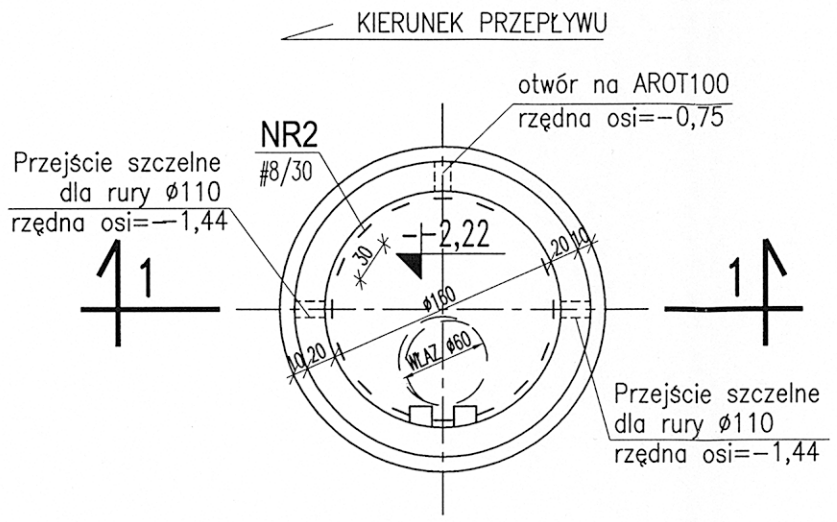

RZUT STUDNI Spo 1:50

Stal A-III
ø Stal A-0
Beton B25, W8
Beton podkładowy B10

Obiekt: OCZYSZCZALNIA ŚCIEKÓW w m. WOLA WODYŃSKA gm. WODYNIE	Indeks 00	Data XII 2010	Rys. Nr SW05.00	
Branża: SANITARNA	Faza PB	Skala 1:25 1:50		
Rysunek: STUDNIA POMIAROWA ŚCIEKÓW OCZYSZCZONYCH OBIEKT "Spo"		Imię i Nazwisko	Nr uprawnień	Podpis
	Projektował:	Janusz Smolorczyk	111/BP/82 715/BP/94	
	Opracował:	Jakub Chmielewski		
	Sprawdził:	Mirosława Kobylińska	278/LB/99	

KOINSTAL
21-560 Międzyrzec Podlaski, ul. Mydlarska 1