BRAMA I FURTKA Z SIATKI W KĄTOWNIKACH STALOWYCH.SŁUPKI STALOWE

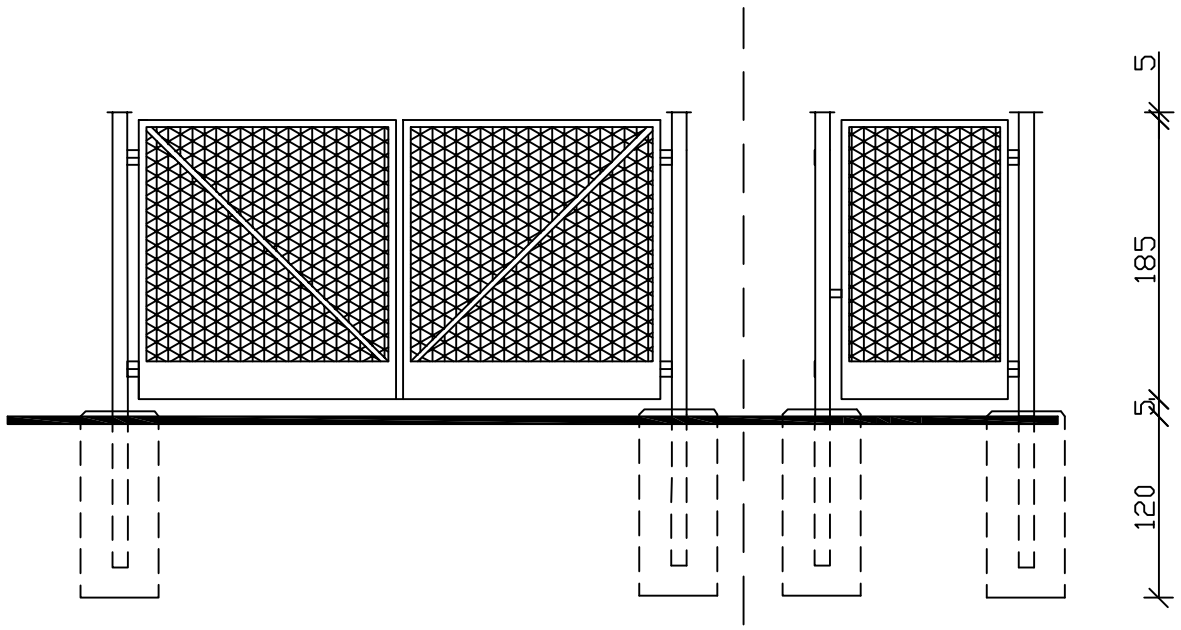

WIDOK 1:50

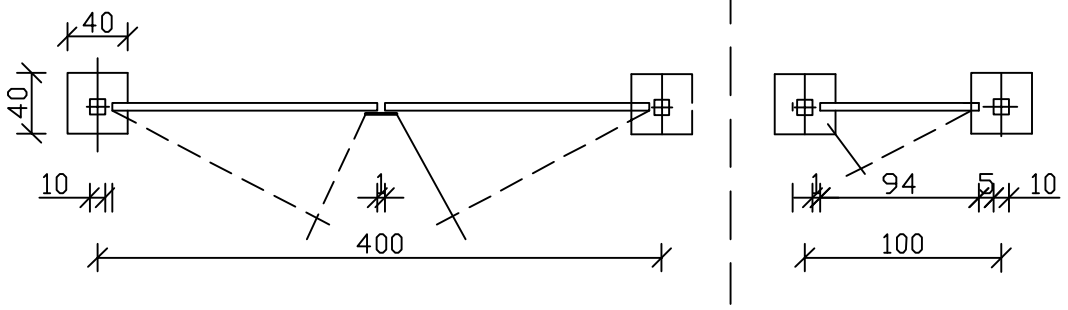

RZUT 1:50

FRAGMENT WIDOKU 1:10

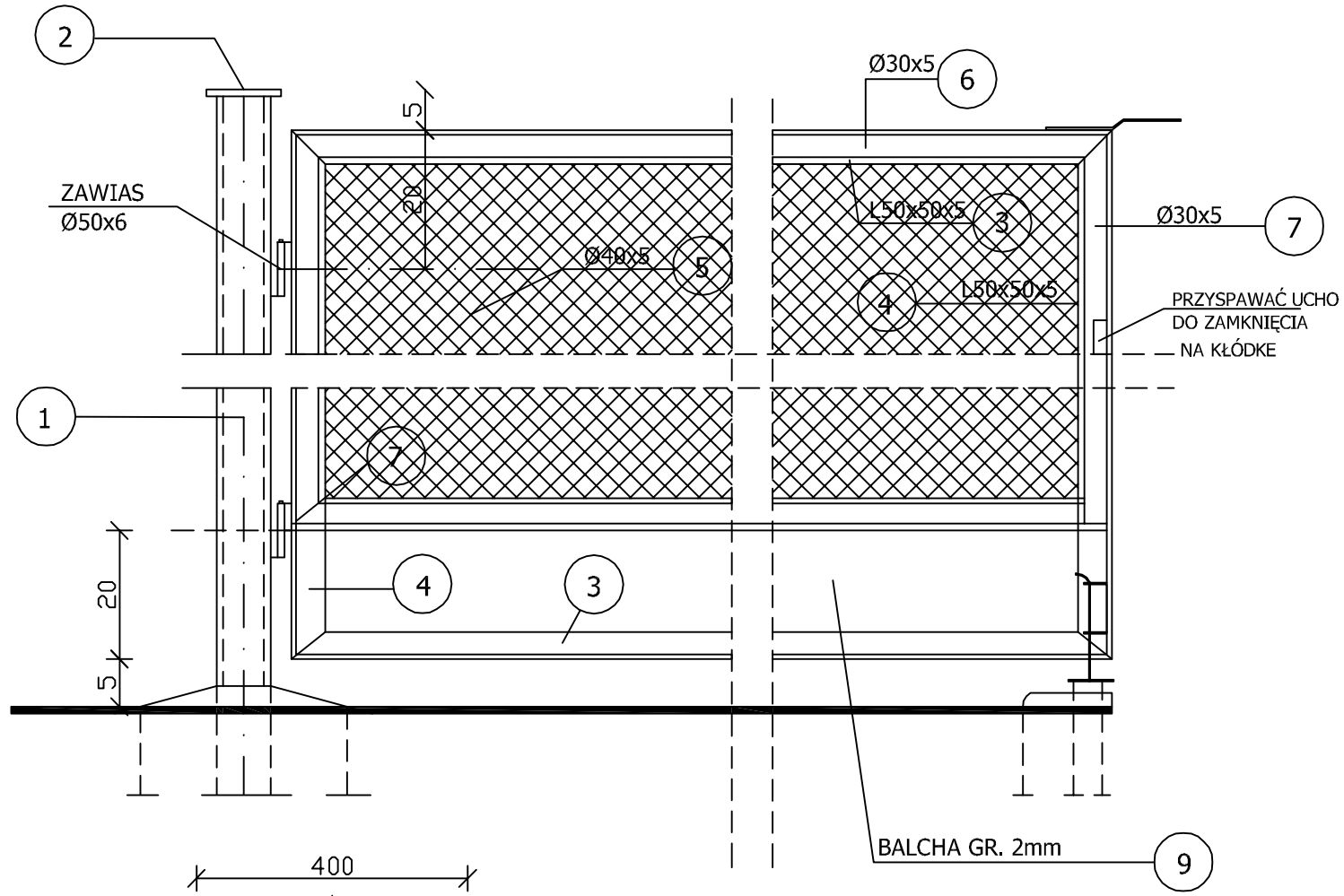

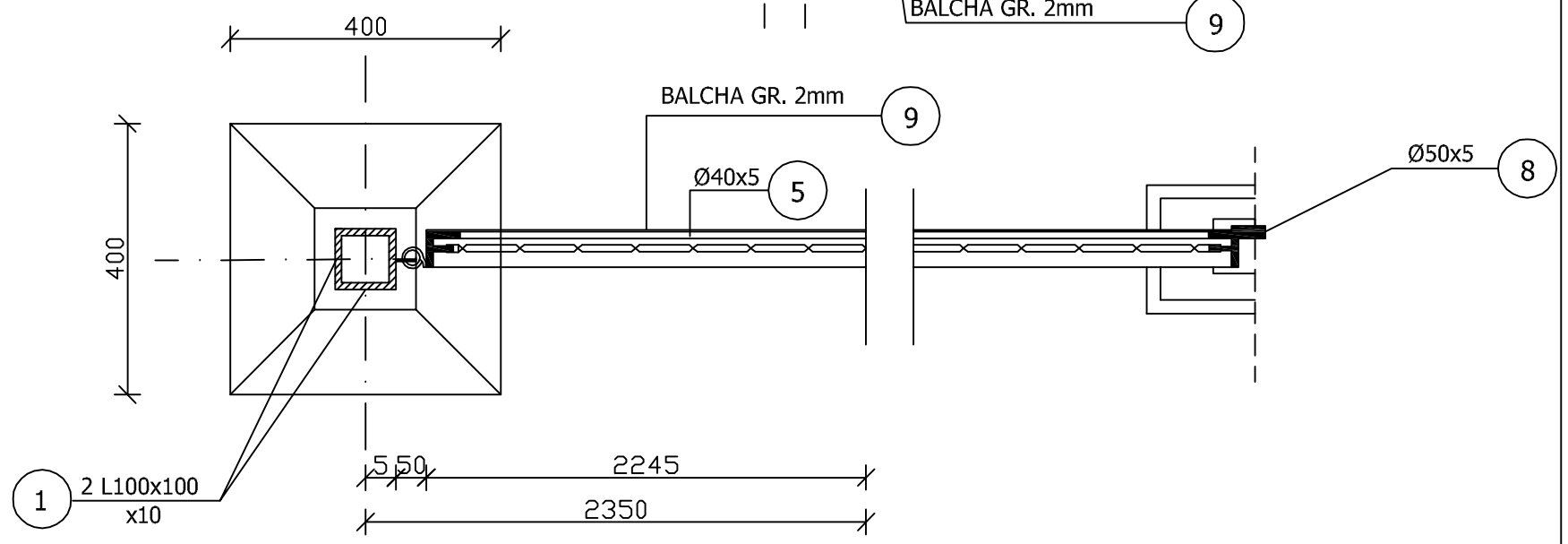

Obiekt: OCZYSZCZALNIA ŚCIEKÓW w m.WOLA WODYŃSKA gm. WODYNIE Branża: ARCHITEKTURA i KONSTRUKCJA	Indeks 00	Data I 2011	Rys. Nr PO02.00
	Faza PB	Skala 1:50	

Rysunek:		Imię i Nazwisko	Nr uprawnień	Podpis
PROJEKT OGRODZENIA, BRAMY I FURTKI. WIDOK I RZUT	Projektował:	Antoni Kieruczenko	PIO/053-K-21-88	
	Opracował:	Jakub Chmielewski		
	Sprawdził:			

KOINSTAL
21-560 Międzyrzec Podlaski, ul. Mydlarska 1