NADPOŻE NO2, szt.2
SKALA1:20

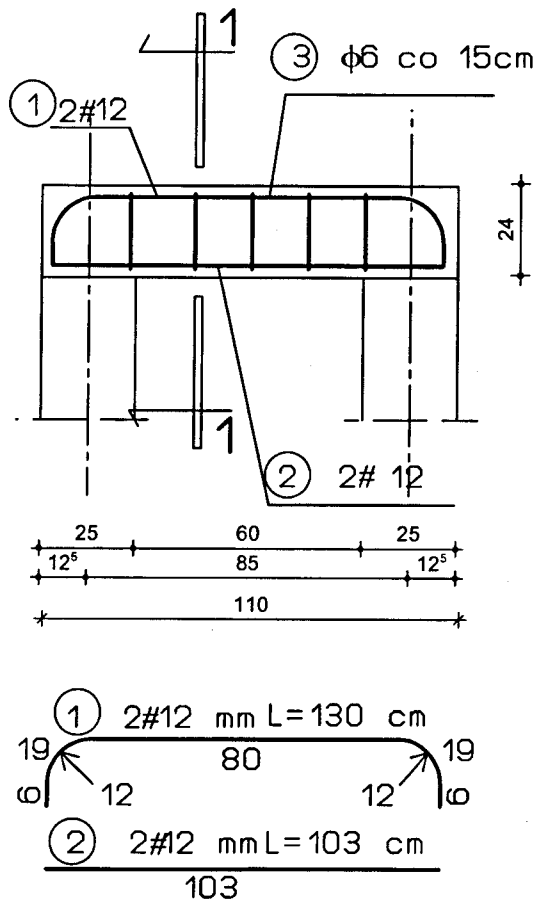

NADPOŻE NO1, szt.9
SKALA1:20

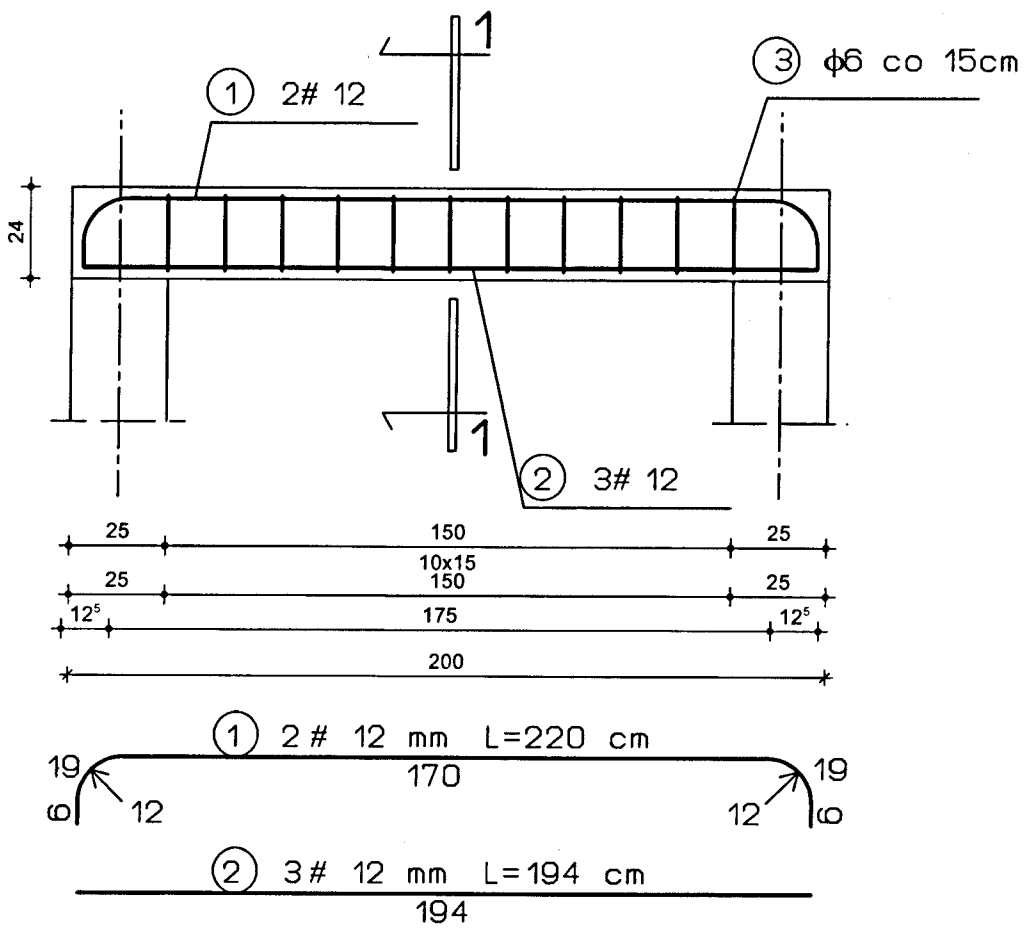

PRZEKRÓJ 1-1
SKALA 1:20

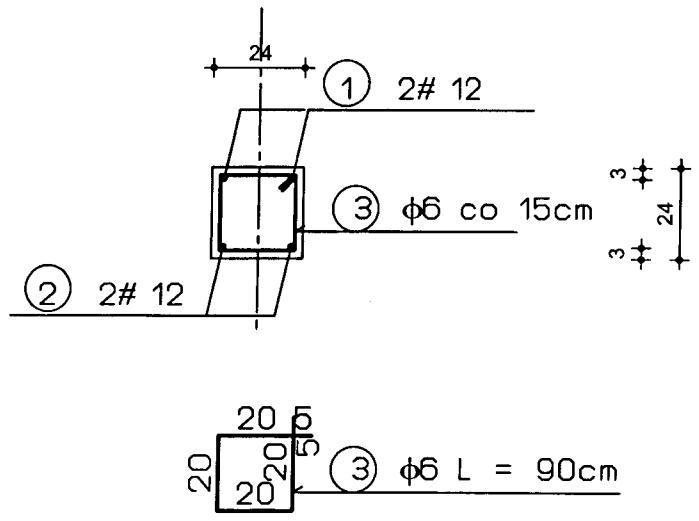

PRZEKRÓJ 1-1
SKALA 1:20

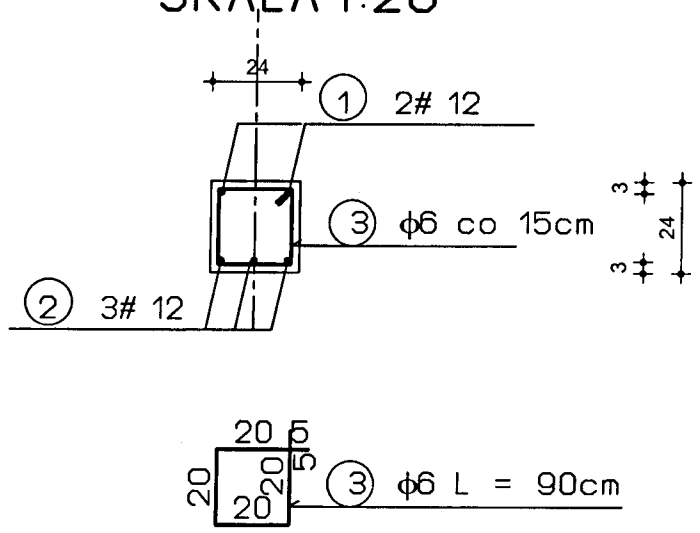

STAL AIIIN RB500
strzemiona A0 StOS
BETON C16/20

Branża	KONSTRUKCJA	Firma Projektowo-Budowlana - Ireneusz Mróz 07-415 Olszewo-Borki Grabowo, ul. Ks. J. Popiełuszki 32	Rys.Nr **K6**
Faza	P.B. Skala 1:20		
Data	październik 2015		
Inwestor	**Gmina Szczytno, ul. Łomżyńska 3, 12-100 Szczytno**		
Nazwa projektu	**PROJEKT BUDOWLANY BUDYNKU ZAPLECZA SOCJALNEGO PRZY BOISKU**		
Adres budowy	Olszyny, gm. Szczytno, działka ozn. nr geod. 421/2		
Nazwa rysunku	**NADPROŻA OKIENNE**		
Zespół autorski			
Projektant:	mgr inż. Ireneusz Mróz upr. nr MAZ/0103/PEOK/08 specjalność konstrukcyjno-budowlana		
Sprawdzający:	mgr inż. Jarosław Wywigacz upr. nr 186/94/Os specjalność konstrukcyjno-budowlana		