STAROSTWO POWIATOWE
ul Sienkiewicza 1
12-100 Szczytno

NADZORY DOKUMENTACJE JAN SZYMAŃSKI
12-100 SZCZYTNO UL. OSUCHOWSKIEGO 26A/9
TEL. 089-624 49 88
NIP 745-128-77-63 REGON 280204369

EGZ. 4

Załącznik do pozwolenia
Na budowę Nr I/377/15
z dnia 23.09.2015r.

PROJEKT BUDOWLANO-WYKONAWCZY ROZUBUDOWY SIECI WODOCIĄGOWEJ W MIEJSCOWOŚCIACH:

Romany, Lipowa Góra Zachodnia, Piecuchy, Wawrochy, Lipowa Góra Wschodnia, Olszyny, Kaspry, Nowe Gizewo, Piece, Trelkowo oraz kanalizacji sanitarnej w miejscowościach Lipowa Góra Zachodnia i Lipowa Góra Wschodnia

Sieć wodociągowa

obręb Romany: 30/42, 1/7, 30/30, 219, 32/57, 32/9, 32/10, 32/141, 33/70, 33/41, 33/21, 32/93, 32/155, 3365/7, 193/13,192/9, 3365/2
obręb Lipowa Góra Wschodnia: 7/6, 18, 72
obręb Piecuchy: 183, 182a/2, 182/3, 36/3, 93/6
obręb Wawrochy: 145/13, 145/6, 145/55, 145/54, 143/2, 145/48, 190/1, 190/2, 207, 32/1, 175, 22/5
obręb Olszyny: 434, 435/1, 3250, 430/7, 430/5, 430/14, 430/13, 430/15, 19/12, 23, ~~334/21~~, 334/22, 334/29
obręb Kaspry: 8/1, 84/1, 84, 1/13, 7/3, 7/4
obręb Trelkowo: 303, 56, 296/1, 324/2, 296/4, 298, 299
obręb Jęcznik: 152
obręb Nowe Gizewo: 127, 128/27, 132/38, 123/1

Jan Szymański
Upr. Nr 76,101,153/92/OL
§ 2,5,6,7,13 p. 5, 4ab

Sieć kanalizacyjna i wodociągowa

obręb Lipowa Góra Wschodnia: 111/1, 120/5, 119, 120/7, 120/13, 82/40, 82/38, 82/43, 82/39, 46
obręb Lipowa Góra Zachodnia: 63/11,

BRANŻA: **Sanitarna**

INWESTOR: **Gmina Szczytno, 12-100 Szczytno, ul. Łomżyńska 3**

PROJEKTOWAŁ: ***Andrzej Pietrzak***
Nr UPR. 139/83/OL, 47/92/Ol
§ 2 ust. 2 pkt. 2, § 5 ust. 2,
§a 7 i § 13 ust. 1 pkt 4 lit. a, b

ANDRZEJ PIETRZAK
uprawnienia budowlane nr 139/83/OL i nr 47/92/OL
nr ewid. WA/1/0/2046/01
projektowanie i kierowanie robotami w specjalności instalacyjno-inżynieryjnej

OPRACOWAŁ: ***Jan Szymański***
Nr upr. 76, 101, 153/92/OL
§ 2 ust 2 pkt 2, § 5 ust. 2, § 6 ust. 3,
§ 7 i § 13 ust. 1 pkt 5, 4 lit a,b

Jan Szymański
Upr. Nr 76, 101, 153/92/OL
§ 2, 5, 6, 7, 13 p. 5, 4 ab

SPRAWDZIŁ: ***Mieczysław Stosio***
Nr UPR. 105/90/OL
§ 2 ust. 2 pkt. 2,
§ 13 ust. 1 pkt 4 lit. a, b

PROJEKTANT
mgr inż. Mieczysław Stosio
upr. bud. nr 247/72/OL § 6 p.2
upr. bud. nr 105/90/OL § 13 ust.1 p.4a,b

Szczytno, sierpień 2015 r.

ZAWARTOŚĆ OPRACOWANIA

STAROSTWO POWIATOWE
ul Sienkiewicza 1
12-100 Szczytno

Szczytno, dn. 25.08.2015 r.

OŚWIADCZENIE

Oświadczam, że dokumentacja projektowa pt. Rozbudowa sieci wodociągowej w miejscowościach: Romany, Lipowa Góra Zachodnia, Piecuchy, Wawrochy, Lipowa Góra Wschodnia, Olszyny, Kaspry, Nowe Gizewo, Piece, Trelkowo oraz kanalizacji sanitarnej w miejscowościach Lipowa Góra Zachodnia i Lipowa Góra Wschodnia została wykonana zgodnie z obowiązującymi przepisami oraz zasadami wiedzy technicznej (przepis ustawy z dnia 7 lipca 19994 r. – Prawo budowlane Dz. U. z 2003 r. Nr 207, poz. 2016 z późn. zm.)

ANDRZEJ PIETRZAK
uprawnienia budowlane nr 1[illegible]/83/OL i nr 47/92/OL
nr ewid. WAM /[illegible]046/01
projektowanie i kierowanie robotami w specjalności
instalacyjno-elektrycznej

PROJEKTANT
mgr inż. Mieczysław Stosio
upr. bud. nr 247/72/OL § 6 p.2
upr. bud. nr 105/[illegible] § 13 ust.1 p.4 i 5

STAROSTWO POWIATOWE
ul Sienkiewicza 1
12-100 Szczytno

STAROSTWO POWIATOWE
W SZCZYTNIE
ul. Sienkiewicza 1
12-100 Szczytno

SZCZYTNO 2015-08-14
Znak Pisma: Gg.6630.247.2015

ODPIS
PROTOKOŁU NARADY KOORDYNACYJNEJ
NR 14.23.2015

Uzgodnienie : sieć wodno-sanitarna
Lokalizacja obiektu : Gm.Szczytno,obr.Jęcznik(msc.Piece),Kaspry,L.G.Wschodnia, L.G.Zachodnia,N.Gizewo,Olszyny,Piecuchy,Romany,Trelkowo,Wawrochy, dz.wg załącznika (spisu)
Zleceniodawca :NADZORY-DOKUMENTACJE
Jan Szymański
12-100 Szczytno
Osuchowskiego 26a/9
Nazwa jednostki projektowej : NADZORY-DOKUMENTACJE
Jan Szymański
12-100 Szczytno
Osuchowskiego 26a/9
Autor opracowania: *J.Szymański*
Inwestor : Gmina Szczytno
12-100 Szczytno
Łomżyńska 3

SYTUOWANIE PROJEKTOWANYCH SIECI UZBROJENIA TERENU

1. uzgadnia lokalizację ww obiektu *z uwzględnieniem uwag:*
- zawartych w załączniku graficznym /Energa-Operator S.A./;
- zawartych w Uzgodnieniu Nr 54008/TODDROU/P/2015 -/Orange Polska S.A./;
- uzgodnić kolizję z urządzeniami melioracyjnymi z ZMiUW R/O w Szczytnie;
- uzgodnić w UG Szczytno i ZDP Szczytno wejście w drogi z urządzeniami infrastruktury technicznej.

Uwagi dodatkowe :

1. Urządzenia podziemne i naziemne winny być wytyczone przez jednostki wykonawstwa geodezyjnego.
2. Wszystkie urządzenia podziemne podlegają inwentaryzacji powykonawczej przed zasypaniem na zlecenie i koszt inwestora.
3. W miejscach zbliżeń i skrzyżowań z istniejącym uzbrojeniem wykopy wykonać ręcznie.
4. Zwrócić szczególną uwagę na istniejące w terenie punkty osnowy geodezyjnej. W przypadku zniszczenia bądź przemieszczenia koszty wznowienia obciążają inwestora.
5. Odpis jest ważny z załącznikiem graficznym posiadającym klauzulę uzgodnienia.
6. Każda zmiana w projekcie podlega ponownemu uzgodnieniu.

Przewodniczący narady
Z up. STAROSTY
Jarosław Milewski
GŁÓWNY SPECJALISTA
Wydziału Geodezji, Kartografii, Katastru i Gospodarki Nieruchomościami

Za zgodność z oryginałem
Jan Szymański
Upr. Nr ... OM
§2, 5, 6, 7, 13 p. 5, 4 at

2

Orange Polska S.A.
Dostarczanie i Serwis Usług
Dział Ewidencji i Zarządzania Danymi o Infrastrukturze 6-Olsztyn
ul. Pieniężnego 21a, 10-004 Olsztyn
tel.: 89 525 20 59
fax: 89 525 22 86
www.hurt-tp.pl

orange

UZGODNIENIE Nr 54008/TODDROU/P/2015

z dnia *17-08-2015*

Dotyczy: sieć wodno sanitarna obr.Jęcznik, m. Piece, Kaspry, Lipowa Góra Wschodnia, Lipowa Góra Zachodnia, Nowe Gizewo, Olszyny, Piecuchy, Romany, Trelkowo, Wawrochy.

Przedłożony projekt uzgadnia się na następujących warunkach:

1. Istniejącą sieć telekomunikacyjną podziemną / napowietrzną, będącą własnością Orange Polska S.A., zaznaczono na mapie sytuacyjno – wysokościowej symbolem – **t**. *Nie zinwentaryzowane geodezyjnie elementy infrastruktury telekomunikacyjnej naniesiono orientacyjnie kolorem pomarańczowym (zapis opcjonalny).*
2. Odkryte w trakcie prowadzenia prac, podziemne elementy infrastruktury telekomunikacyjnej OPL S.A. nie zinwentaryzowane geodezyjnie, należy zabezpieczyć i niezwłocznie powiadomić OPL S.A., w celu określenia sposobu usunięcia kolizji.
   Kontakt:
   w godzinach 8^{00} – 16^{00} od poniedziałku do piątku w dni robocze - Pan **Hinzmann Stanisław** tel. **89 525 22 58**
   w pozostałym czasie - Dysponent Uszkodzeniowy, tel. **89 525 30 30**;
3. Wykonawca z 7-dniowym wyprzedzeniem, musi pisemnie powiadomić:
   Orange Polska S.A.,
   Obsługa Techniczna Klienta w Olsztynie,
   Wydział Utrzymania Usług i Infrastruktury 1-Olsztyn,
   10-004 Olsztyn, ul. Pieniężnego 21a, tel. **89 525 35 23** fax **89 525 22 86**
   o zamiarze rozpoczęcia prac, podając jednocześnie numer powyższego Uzgodnienia.
4. Podczas prowadzenia prac:
   - ustala się 2-metrową strefę ochronną z każdej strony naszych urządzeń. W strefie ochronnej prace należy prowadzić ręcznie. Szczegółowy przebieg i usytuowanie urządzeń w terenie należy ustalić na podstawie przekopów kontrolnych, potwierdzonych wpisem do Dziennika Budowy
   - w razie odkrycia urządzeń telekomunikacyjnych należy je zabezpieczyć przed uszkodzeniem i osiadaniem ziemi. Skrzyżowania i zbliżenia należy wykonać zgodnie z wymaganiami Rozporządzenia Ministra Infrastruktury z 26.10.2005, a przed zasypaniem urządzeń, w celu stwierdzenia poprawności wykonania prac i braku uszkodzeń na urządzeniach OPL S.A., należy skontaktować się z pracownikiem OPL S.A. wymienionym w punkcie 2.
   - przed rozpoczęciem prac ziemnych, ustalić głębokość ułożenia podziemnej infrastruktury OPL S.A. metodą przekopu próbnego. W szczególnych przypadkach prace ziemne prowadzić pod nadzorem pracownika OPL S.A.,
   - przy niwelacji terenu doprowadzić do zachowania normatywnej głębokości dla infrastruktury OPL S.A.,
   - w miejscach skrzyżowań na infrastrukturze OPL S.A. zastosować osłonowe rury dwudzielne lub inne trwałe zabezpieczenie.

- koszty związane z regulacją, wymianą i naprawą uszkodzonych elementów infrastruktury OPL S.A. podczas prowadzonych prac, ponosi Inwestor,

5. Orange Polska S.A. Dostarczanie i Serwis Usług informuje, że nie będzie ponosił kosztów przebudowy i poziomowania swoich urządzeń w przypadku zmiany rzędnych wysokości terenu w wyniku realizacji projektu,
6. Orange Polska S.A. Dostarczanie i Serwis Usług, zobowiązuje Inwestora i Wykonawcę robót do prowadzenia prac w sposób wykluczający możliwość uszkodzenia naszych urządzeń i powstania awarii sieci telekomunikacyjnej oraz pokrycia wszelkich kosztów związanych z powstaniem awarii sieci telekomunikacyjnej na skutek prowadzenia tych prac,
7. Zakończenie zadania inwestycyjnego wymaga zgłoszenia do OPL S.A. w celu sprawdzenia prawidłowości wykonania prac. Kontakt zgodnie z punktem 2.
8. Ze względu na możliwość wystąpienia zmian w zasobach infrastruktury telekomunikacyjnej na obszarze objętym projektem, niniejsze Uzgodnienie ważne jest 12 miesięcy od daty jego wydania.

Zbigniew Jenczelewski

Dział Ewidencji i Zarządzania Danymi
o Infrastrukturze Olsztyn

Imię i nazwisko

Starszy Specjalista
ds. Ewidencji i Zarządzania Danymi o Infrastrukturze

Za zgodność
z oryginałem
Jan Szyma[illegible]
Upr. Nr 76, 101, 153/9[illegible]
§ 2, 5, 6, 7, 13 p. 5, 4 ab

RR
25.08.2015

STAROSTWO POWIATOWE
ul. Sienkiewicza 1
12-100 Szczytno

POLSKA
SPÓŁKA GAZOWNICTWA

URZĄD GMINY SZCZYTNO
WPŁYNĘŁO DNIA
2015 -08- 25
12526/2015

26 SIE. 2015

Polska Spółka Gazownictwa sp. z o.o.
Oddział w Gdańsku, Zakład w Olsztynie
ul. Lubelska 42 A, 10-409 Olsztyn
tel. 89 538 30 00, faks 89 538 30 01

Dział Zarządzania Majątkiem Sieciowym (ZTI)
ul. Lubelska 42 A, 10-409 Olsztyn
uzgodnienia.olsztyn@psgaz.pl

UZGODNIENIE NR 5283/BR/ZTI/2015
z dnia: 2015-08-24

Zadanie: Rozbudowa sieci wodociągowej Lipowa Góra Zachodnia gmina Szczytno.

Opracowanie: Projekt zagospodarowania terenu

Miejscowość: Szczytno-Gmina (gm. Szczytno)

Adres: obręb Lipowa Góra Zachodnia dz. nr
11-56,11-57,11-58/2,11-60/2,11-61/4,11-61/2,11-63/14,11-63/11

Projektant: Andrzej Pietrzak, upr. nr: 139/83/OL

Inwestor: Gmina Szczytno Łomżyńska 3 12-100 Szczytno

Opracowanie jw. UZGADNIA SIĘ.

Warunki uzgodnienia zawarto na drugiej stronie.

5283/BR/ZTI/2015

5

Warunki uzgodnienia:

1. Uzgodniono bez uwag w zakresie sieci gazowej wysokiego ciśnienia.

KIEROWNIK
Dział Zarządzania Majątkiem Sieciowym

Pieczątka i podpis:

Łukasz Dawcewicz

Osoba do kontaktu: Ryszard Juszczak (ryszard.juszczak@olsztyn.psgaz.pl)

Za zgodność
z oryginałem
Jan Szymański
Upr. Nr 76, 101, 153/93
§ 2, 5, 6, 7, 13 p. 5, 4 ab

Otrzymują:

1. Inwestor
2. a/a

5283/BR/ZTI/2015

6

STAROSTWO POWIATOWE
ul Sienkiewicza 1
12-100 Szczytno

POLSKA
IZBA
INŻYNIERÓW
BUDOWNICTWA

Zaświadczenie

o numerze weryfikacyjnym:

WAM-FQG-CDP-HP3 *

Pan Jan Szymański o numerze ewidencyjnym WAM/IS/2689/01
adres zamieszkania ul. Osuchowskiego 26a/9, 12-100 Szczytno
jest członkiem Warmińsko-Mazurskiej Okręgowej Izby Inżynierów Budownictwa i posiada wymagane ubezpieczenie od odpowiedzialności cywilnej.
Niniejsze zaświadczenie jest ważne do dnia 2015-12-31.

Zaświadczenie zostało wygenerowane elektronicznie i opatrzone bezpiecznym podpisem elektronicznym weryfikowanym przy pomocy ważnego kwalifikowanego certyfikatu w dniu 2014-12-09 roku przez:

Mariusz Dobrzeniecki, Przewodniczący Rady Warmińsko-Mazurskiej Okręgowej Izby Inżynierów Budownictwa.

(Zgodnie art. 5 ust 2 ustawy z dnia 18 września 2001 r. o podpisie elektronicznym (Dz. U. 2001 Nr 130 poz. 1450) dane w postaci elektronicznej opatrzone bezpiecznym podpisem elektronicznym weryfikowanym przy pomocy ważnego kwalifikowanego certyfikatu są równoważne pod względem skutków prawnych dokumentom opatrzonym podpisami własnoręcznymi.)

Za zgodność
z oryginałem
Jan Szymański
Upr. Nr 76, [illegible]
§ 2, 5, 6, 7, 13 [illegible]

* Weryfikację poprawności danych w niniejszym zaświadczeniu można sprawdzić za pomocą numeru weryfikacyjnego zaświadczenia na stronie Polskiej Izby Inżynierów Budownictwa www.piib.org.pl lub kontaktując się z biurem właściwej Okręgowej Izby Inżynierów Budownictwa.

7

STAROSTWO POWIATOWE
ul Sienkiewicza 1
12-100 Szczytno

® POLSKA IZBA INŻYNIERÓW BUDOWNICTWA

Zaświadczenie

o numerze weryfikacyjnym:

WAM-CZE-CY2-EW4 *

Pan Andrzej Pietrzak o numerze ewidencyjnym WAM/IS/2046/01
adres zamieszkania ul.Kętrzyńskiego 3/11, 12-100 Szczytno
jest członkiem Warmińsko-Mazurskiej Okręgowej Izby Inżynierów Budownictwa i posiada wymagane ubezpieczenie od odpowiedzialności cywilnej.
Niniejsze zaświadczenie jest ważne do dnia 2015-12-31.

Zaświadczenie zostało wygenerowane elektronicznie i opatrzone bezpiecznym podpisem elektronicznym weryfikowanym przy pomocy ważnego kwalifikowanego certyfikatu w dniu 2014-11-18 roku przez:

Mariusz Dobrzeniecki, Przewodniczący Rady Warmińsko-Mazurskiej Okręgowej Izby Inżynierów Budownictwa.

(Zgodnie art. 5 ust 2 ustawy z dnia 18 września 2001 r. o podpisie elektronicznym (Dz. U. 2001 Nr 130 poz. 1450) dane w postaci elektronicznej opatrzone bezpiecznym podpisem elektronicznym weryfikowanym przy pomocy ważnego kwalifikowanego certyfikatu są równoważne pod względem skutków prawnych dokumentom opatrzonym podpisami własnoręcznymi.)

Za zgodność
z oryginałem
Jan Szymański
Upr. Nr 76, 101, 153/[illegible]/L
§ 2, 5, 6, 7, 13 p. 5. + ab

* Weryfikację poprawności danych w niniejszym zaświadczeniu można sprawdzić za pomocą numeru weryfikacyjnego zaświadczenia na stronie Polskiej Izby Inżynierów Budownictwa www.piib.org.pl lub kontaktując się z biurem właściwej Okręgowej Izby Inżynierów Budownictwa.

Poprawność sprawdzona

STAROSTWO POWIATOWE
ul Sienkiewicza 1
12-100 Szczytno

POLSKA
IZBA
INŻYNIERÓW
BUDOWNICTWA

Zaświadczenie

o numerze weryfikacyjnym:

WAM-N2U-Z48-CH7 *

Pan Mieczysław Stosio o numerze ewidencyjnym WAM/IS/2556/01
adres zamieszkania ul. Wolności 20 d/17, 11-700 Mrągowo
jest członkiem Warmińsko-Mazurskiej Okręgowej Izby Inżynierów Budownictwa i posiada wymagane ubezpieczenie od odpowiedzialności cywilnej.
Niniejsze zaświadczenie jest ważne do dnia 2015-12-31.

Zaświadczenie zostało wygenerowane elektronicznie i opatrzone bezpiecznym podpisem elektronicznym weryfikowanym przy pomocy ważnego kwalifikowanego certyfikatu w dniu 2014-11-14 roku przez:

Mariusz Dobrzeniecki, Przewodniczący Rady Warmińsko-Mazurskiej Okręgowej Izby Inżynierów Budownictwa.

(Zgodnie art. 5 ust 2 ustawy z dnia 18 września 2001 r. o podpisie elektronicznym (Dz. U. 2001 Nr 130 poz. 1450) dane w postaci elektronicznej opatrzone bezpiecznym podpisem elektronicznym weryfikowanym przy pomocy ważnego kwalifikowanego certyfikatu są równoważne pod względem skutków prawnych dokumentom opatrzonym podpisami własnoręcznymi.)

Za zgodność
z oryginałem
Jan Szymański
Upr. Nr 10,
§2, 5, 6, 7, 13 p. 3.

* Weryfikację poprawności danych w niniejszym zaświadczeniu można sprawdzić za pomocą numeru weryfikacyjnego zaświadczenia na stronie Polskiej Izby Inżynierów Budownictwa www.piib.org.pl lub kontaktując się z biurem właściwej Okręgowej Izby Inżynierów Budownictwa.

STAROSTWO POWIATOWE
ul Sienkiewicza 1
12-100 Szczytno

Olsztyn, dnia 20 lutego 1992 r.

Nr 47/92/OL

DECYZJA O STWIERDZENIU PRZYGOTOWANIA ZAWODOWEGO
do pełnienia samodzielnych funkcji technicznych w budownictwie

Na podstawie § 2 ust.2 pkt 2, § 5 ust.2, § 7 i § 13 ust. 1 pkt. 4 lit. a rozporządzenia Ministra Gospodarki Terenowej i Ochrony Środowiska z dnia 20 lutego 1975 r. w sprawie samodzielnych funkcji technicznych w budownictwie (Dz. Ustaw Nr 8, poz. 46) /z pózn.zmian./ stwierdza się, że

Obywatel/ka: Andrzej Pietrzak
(imię i nazwisko)

technik budowlany w zakresie specjalności: instalacje i urządzenia sanitarne
(tytuł naukowy — zawodowy)

urodzony/a dnia 26 marca 1951 r. w Szczytnie

posiada przygotowanie zawodowe upoważniające do wykonywania samodzielnej funkcji

projektanta oraz kierownika budowy i robót
(rodzaj funkcji)

w specjalności instalacyjno-inżynieryjnej
(rodzaj specjalności techniczno-budowlanej)

w zakresie sieci wodociągowych, kanalizacyjnych i cieplnych.

(specjalizacja zawodowa)

„Poligrafika" Bydgoszcz, zam. 1040

Za zgodność
z oryginałem
Jan Szymański
Upr. Nr 76, 101, 153/92/OL
§ 2, 5, 6, 7, 13 p. 5, 4

10

Obywatel Andrzej Pietrzak jest upoważniony do :

1. Sporządzania projektów sieci wodociągowych, kanalizacyjnych i cieplnych uzbrojenia terenu - o powszechnie znanych rozwiązaniach konstrukcyjnych i schematach technicznych.

2. Kierowania , nadzorowania i kontrolowania budowy i robót, kierowania i kontrolowania wytwarzania konstrukcyjnych elementów sieci oraz oceniania i badania stanu technicznego w zakresie sieci wodociągowych, kanalizacyjnych i cieplnych uzbrojenia terenu - o powszechnie znanych rozwiązaniach konstrukcyjnych.

Od decyzji niniejszej służy odwołanie do Ministra Gospodarki Przestrzennej i Budownictwa w terminie 14 dni od daty otrzymania za pośrednictwem Wojewody Olsztyńskiego.

Pobrano i skasowano
opłatę skarbową
w wys.6000 zł.

URZĄD WOJEWÓDZKI W OLSZTYNIE

Z upoważnienia
KIEROWNIKA URZĘDU
NADZORU BUDOWLANEGO
Grażyna Pomorska

Za zgodność
z oryginałem
Jan Szymański
Upr. Nr 76, 101, 153/92 OL
§ 2, 5, 6, 7, 13 p. 5, 4 ab

11

URZĄD WOJEWÓDZKI
w Olsztynie
Wydział Urbanistyki, Architektury
i Nadzoru Budowlanego
0514319
(pieczęć)

STAROSTWO POWIATOWE
ul Sienkiewicza 1
12-100 Szczytno

Olsztyn, dnia 20 marca 1992 r.

Nr 76/92/OL

DECYZJA O STWIERDZENIU PRZYGOTOWANIA ZAWODOWEGO
do pełnienia samodzielnych funkcji technicznych w budownictwie

Na podstawie § 5 ust.2, § 7 i § 13 ust. 1 pkt. 4 lit. a

rozporządzenia Ministra Gospodarki Terenowej i Ochrony Środowiska z dnia 20 lutego 1975 r. w sprawie samodzielnych funkcji technicznych w budownictwie (Dz. Ustaw Nr 8, poz. 46) stwierdza się, że

Obywatel/ka: Jan Szymański /z późn.zmian./
(imię i nazwisko)

technik wodnych melioracji
(tytuł pełnowy — zawodowy)

urodzony/a, dnia 19 maja 19 42 r. w Rakowszczyźnie ZSRR

posiada przygotowanie zawodowe upoważniające do wykonywania samodzielnej funkcji

kierownika budowy i robót
(rodzaj funkcji)

w specjalności instalacyjno - inżynieryjnej
(rodzaj specjalności techniczno-budowlanej)

w zakresie sieci wodociągowych i kanalizacyjnych uzbrojenia terenu.
(specjalizacja zawodowa)

„Poligrafika" B-ca, z. 2531, n. 1000

Za zgodność z oryginałem
Jan Szymański
Upr. [illegible]
§ 2, 5, 6, 7, 13 p. 5, 4 ab

12

Obywatel Jan S z y m a ń s k i jest upoważniony do :

kierowania, nadzorowania i kontrolowania budowy i robót, kierowania i kontrolowania wytwarzania konstrukcyjnych elementów sieci oraz oceniania i badania stanu technicznego w zakresie sieci wodociągowych i kanalizacyjnych uzbrojenia terenu - o powszechnie znanych rozwiązaniach konstrukcyjnych.

Od decyzji niniejszej służy odwołanie do Ministra Gospodarki Przestrzennej i Budownictwa w terminie 14 dni od daty otrzymania za pośrednictwem Wojewody Olsztyńskiego.

Pobrano i skasowano
opłatę skarbową
w wys.6000 zł.

URZĄD WOJEWÓDZKI W OLSZTYNIE

Z up. Wojewody
KIEROWNIK ODDZIAŁU
NADZORU BUDOWLANEGO
inż. Janusz Palmowski

Za zgodność
z oryginałem
Jan Szymański
Upr. Nr 76, 101, 153/93
§ 2, 5, 6, 7, 13 p. 5, 4 ab

STAROSTWO POWIATOWE
ul. Sienkiewicza 1
12-1[illegible]

Olsztyn, dnia 1990-06-06 19__ r.

(pieczęć)

Nr 105/90/OL

DECYZJA O STWIERDZENIU PRZYGOTOWANIA ZAWODOWEGO
do pełnienia samodzielnych funkcji technicznych w budownictwie

Na podstawie § 2 ust.2 pkt 2 i § 13 ust. 1 pkt. 4 lit. a,b rozporządzenia Ministra Gospodarki Terenowej i Ochrony Środowiska z dnia 20 lutego 1975 r. w sprawie samodzielnych funkcji technicznych w budownictwie (Dz. Ustaw Nr 8, poz. 46) stwierdza się, że

Obywatel(ka) Mieczysław Szymon STOSIO
(imię i nazwisko)

magister inżynier melioracji wodnych
(tytuł naukowy — zawodowy)

urodzony(a) dnia 18 lipca 19 43 r. w Żebraczoe

posiada przygotowanie zawodowe upoważniające do wykonywania samodzielnej funkcji

p r o j e k t a n t a
(rodzaj funkcji)

w specjalności instalacyjno - inżynieryjnej
(rodzaj specjalności techniczno-budowlanej)

w zakresie instalacji oraz sieci wodociągowych i kanalizacyjnych
(specjalizacja zawodowa)

Poligrafika" B-06. z. 2530. n. 1000

Za zgodność z oryginałem
Jan Szymański
Upr. Nr [illegible]/OL
§2, 5, 6, 7, 13 p. 5 [illegible]

14

Obywatel Mieczysław Szymon STOSIO jest upoważniony do:

sporządzania projektów instalacji wodociągowych i kanalizacyjnych oraz sieci wodociągowych i kanalizacyjnych uzbrojenia terenu - - o powszechnie znanych rozwiązaniach konstrukcyjnych i schematach technicznych.

Od niniejszej decyzji służy odwołanie do Ministra Gospodarki Przestrzennej i Budownictwa w terminie 14 dni od daty otrzymania, za pośrednictwem Wojewody Olsztyńskiego

Pobrano opłatę skarbową
w wys. 3000.- zł.

Za zgodność z oryginałem
Jan Szymański
Upr. Nr 76, 101, 182/92
§2, 5, 6, 7, 13 p. 3

PROJEKT BUDOWLANY BUDOWY SIECI KANALIZACJI SANIATRNEJ W MIEJSCOWOŚCIACH: LIPOWA GÓRA WSCHODNIA, LIPOWA GÓRA ZACHODNIA, ORAZ SIECI WODOCIĄGOWEJ W MIEJSCOWOŚCI: KASPRY, ROMANY, LIPOWA GÓRA WSCHODNIA, LIPOWA GÓRA ZACHODNIA, OLSZYNY, PIECE, PIECUCHY, TRELKOWO, WAWROCHY GMINA SZCZYTNO WOJ. WARMIŃSKO-MAZURSKIE

OPIS TECHNICZNY

1.0. PODSTAWA OPRACOWANIA

- Zlecenie inwestora
- Decyzja o lokalizacji inwestycji celu publicznego nr 33/15. z dnia 31.07.2015 r.,
- Plan zagospodarowania przestrzennego gminy Szczytno obrębu Nowe Gizewo
- Warunki techniczne nr 161/2015 z dnia 03.08.2015r podłączenia projektowanej sieci wodociągowej i kanalizacyjnej w miejscowościach: Kaspry, Lipowa Góra Wschodnia, Lipowa Góra Zachodnia, Nowe Gizewo, Olszyny, Piece, Piecuchy, Romany, Trelkowo, Wawrochy
- Aktualny plan sytuacyjno-wysokościowy w skali 1:1000
- Wizja lokalna w terenie

2.0. ZAKRES OPRACOWANIA

Projekt obejmuje rozbudowę istniejącej sieci wodociągowej w miejscowościach: Kaspry, Romany, Lipowa Góra Wschodnia, Lipowa Góra Zachodnia, Olszyny, Piece, Piecuchy, Trelkowo, Wawrochy, oraz rozbudowę istniejącej sieci kanalizacyjnej dla potrzeb działek budowlanych w miejscowości Lipowa Góra Wschodnia i Lipowa Góra Zachodnia. W każdej z tych miejscowości projekt przewiduje wykonanie kanalizacji sanitarnej grawitacyjnej PCV 200 i PCV 160 (przykanaliki). Ze względu na ukształtowanie terenu w miejscowości Lipowa Góra Wschodnia koniecznym okazało się zaprojektowanie kanalizacji grawitacyjnej oraz kanalizacji tłocznej z przepompowniami ścieków. Zakres opracowania zgodnie z zawartą umową.
Woda do projektowanej sieci wodociągowej dostarczona będzie z istniejącej zewnętrznej sieci wodociągowej w miejscowościach Kaspry, Romany, Lipowa Góra Wschodnia, Lipowa Góra Zachodnia, Olszyny, Piece, Piecuchy, Trelkowo, Wawrochy.
Inwestycja zlokalizowana zostanie w następujących działkach:

obręb Romany: 30/42, 1/7, 30/30, 219, 32/57, 32/9, 32/10, 32/141, 32/126, 33/70, 33/41, 33/21, 32/93, 32/155, 3365/7, 192/6, 192/5, 192/9, 3365/2,
obręb Lipowa Góra Zachodnia: 63/11, 56, 57, 58/2, 60/2, 61/2, 63/14,

obręb Lipowa Góra Wschodnia: 7/6, 18, 111/1, 120/5, 119, 120/7, 120/13, 82/39,46,82/25, 82/38, 72, 82/43,
obręb Piecuchy: 182/3, 36/3, 93/6
obręb Wawrochy: 32/1, 175, 22/5, 190/2, 207, 190/1, 145/55, 145/13, 145/6, 145/54, 145/48, 145/47, 143/2
obręb Olszyny: 334/21, 334/22, 23, 434, 334/29 , 430/15, 430/13, 430/14, 430/7, 430/5, 19/12, 3250, 435/1
obręb Kaspry: 84/1, 84, 193/13,
obręb Nowe Gizewo: 127, 128/27, 132/38, 123/1,
obręb Jęcznik: 152
obręb Trelkowo: 303, 56 , 296/1, 324/2, 296/4, 298, 299

OBLICZENIE ZAPOTRZEBOWANIA NA WODĘ

2.1. Zapotrzebowanie wody na cele bytowo-gospodarcze

Do obliczeń przyjęto jednostkowe zapotrzebowanie wody równe 0,15 m^3/M/d, dla celów bytowo-gospodarczych zgodnie z normatywem dla wiejskich jednostek osadniczych.

2.2. Bilans ilości ścieków dla pompowni w dz 120/13 w msc. Lipowa Góra Wschodnia

Zlewnia projektowanej przepompowni P-5
Ilość przewidywanych do podłączenia domów jednorodzinnych 10 szt
Obliczeniowa ilość ścieków
Q śrd = 30 x 0,12 = 3,60 m^3/d
Q maxd = 3,60 x 1,3 = 4,68 m^3/d
Q śrh = 3,60 : 24 = 0,15 m^3/h
Q maxh = (4,68:24) x 1,6 = 0,31 m^3/h = 0,08 l/s
Ilość ścieków po uwzględnieniu wód infiltracyjnych
Q maxh = 0,31 m^3/h x 1,3 = 0,40 m^3/h = 0,11 l/s

Do obliczeń przyjęto 1 l/s dla zlewni pompowni nr 5.

3.0. WYTYCZNE DLA WYKONAWSTWA

3.1. Sieć wodociągowa

Włączenia do istniejącej sieci wodociągowej wykonać za pomocą:
- trójnika z zasuwą (wcinki do rur PVC 90 mm i PE 110 mm, PE 160 mm),

Sieć wodociągową zewnętrzną przesyłową, zaprojektowano z rur ciśnieniowych do wody PE. Rury PE należy montować klasy 100 na wytrzymałość 1,0 MPa łączone metodą zgrzewania „doczołowego". Sieć układać na głębokości 1,6 m. Przed zasypką mechaniczną po wykonaniu próby szczelności należy ręcznie zasypać warstwą ziemi 30 cm ponad wierzch rury, ziemię zagęścić do 0,95 w ciągach komunikacyjnych – drogi, pobocza dróg. Następnie należy przystąpić do mechanicznego zasypu wykopu i ponownego jego zagęszczenia do 0,95. Po wykonanych pracach należy uporządkować teren.

Uzbrojenie sieci stanowią zasuwy żeliwne wodociągowe klinowe kołnierzowe dn 80 mm z wkładem miękkim oraz hydranty dn 80 nadziemne osadzone na kolanie stopowym

z poziomą przedłużką dwukołnierzową i zasuwą odcinającą dn 80 mm. Zamontowane hydranty będą służyły również jako urządzenia do płukania i odpowietrzania sieci.

3.1.1. SZCZEGÓŁOWE WYTYCZNE DLA WYKONAWSTWA .

Przykrycie sieci wodociągowej warstwą gruntu winno wynosić 1,6 m na całej długości. Pierwszą warstwę przykrycia sieci wodociągowej o grubości 0,3 m. wykonać z piasku dobrze zagęszczając boki rurociągów. Podczas montażu hydrantów wykonać właściwą (normatywną) warstwę odwadniającą w postaci podsypki ze żwiru sortowanego w ilości 0,38 m3 /1szt.

Podsypkę zagęścić po wykonaniu betonowej podstawy. Hydranty zabezpieczyć odpowiednio blokami oporowymi zgodnie z normą BN-81/9192-05 oraz doświadczeniem wykonawcy. Bloki oporowe stosować tam, gdzie stosuje się kształtki połączeniowe o różnym ciężarze (np. żeliwne i PE) . Zasypkę należy zagęścić do wskaźnika Js = 95% pod drogami, a na pozostałym terenie do Js =85%.

Zasypka sieci wodociągowej i zagęszczenie gruntu pod jezdniami;

Zasyp sieci wodociągowej w wykopie składa się z dwóch warstw:

- warstwy ochronnej rury wodociągowej o wysokości 30 cm ponad wierzch przewodu,
- warstwy do powierzchni jezdni.

Zasyp kanału należy wykonać w trzech etapach:

a) etap I - wykonanie warstwy ochronnej rury wodociągowej z wyłączeniem odcinków na złączach,
b) etap II - po próbie szczelności złącz rur wodociągowych, wykonanie warstwy ochronnej w miejscach połączeń,

c) etap III - zasyp wykopu odpowiednimi mieszankami drogowymi, warstwami co 30 cm z jednoczesnym zagęszczaniem do odpowiednich wskaźników z jednoczesną rozbiórką odeskowań i rozpór ścian wykopu.

Ponieważ sztywność obsypki określona modułem odkształcenia ma decydujące znaczenie dla wytrzymałości rurociągu, konieczna jest stała kontrola wskaźnika zagęszczania 0,95 podczas zasypywania rurociągu, przeprowadzana przez uprawnioną jednostkę geotechniczną .

Po zakończeniu robót należy odtworzyć nawierzchnię ulic a teren doprowadzić do stanu pierwotnego. Grunty organiczne nie nośne pod projektowaną siecią wodociągową wymienić na grunty nośne odpowiednie mieszanki drogowe. Nasypy nie budowlane pod jezdniami wymienić na właściwe mieszanki drogowe i odpowiednio je zagęścić.

Próby szczelności zgodnie z normą PN-81/B-10725 Wodociągi . Przewody zewnętrzne. Wymagania i badania przy odbiorze.

Próby szczelności przeprowadzić dla całej sieci. Po wykonaniu rurociągów zgodnie z opracowaną dokumentacją należy przewody przepłukać i poddać dezynfekcji , oraz uzyskać pozytywny wynik badania wody pod względem bakteriologicznym. Dopiero wówczas można sieć wodociągową przekazać w użytkowanie . Hydranty i zasuwy oznakować tabliczkami informacyjnymi zgodnie z normą PN-86/B-09700 . Ewentualną konieczność podsypki piaskowej pod rurociągi oraz odwodnienia wykopów, określić wspólnie z Inspektorem nadzoru na etapie wykonywania robót ziemnych .

Przewody wodociągowe można układać na podłożu naturalnym, jeżeli stanowią go grunty sypkie, suche, o wytrzymałości powyżej 0,05 MPa, takie jak:

- piaszczyste ,
- żwirowo-piaszczyste ,
- piaszczysto - gliniaste ,
- gliniasto - piaszczyste ,

w których maksymalna wielkość ziaren nie przekracza 20 mm .

Do kosztorysowania przyjęto 70 % gruntów kat. I-II, 30 % gruntów kat. III Rurociągi oznakować taśmą ostrzegawczą z wkładką metalową. Taśmę lub drut lokalizacyjny - miedziany układać wzdłuż rurociągów w odległości 30 cm nad rurą . Taśmę lub drut należy łączyć do uzbrojenia sieci wodociągowej (hydranty, obudowy zasuw). Przewody wodociągowe projektuje się układać na istniejącym podłożu naturalnym.

W przypadku napotkania starej sieci melioracyjnej należy uszkodzone drenaże naprawić. W pobliżu istniejącego uzbrojenia terenu roboty ziemne należy wykonywać ręcznie .

Z uwagi na to iż rozbudowa sieci wodociągowych prowadzona będzie w drogach gruntowych należy zastosować wykopy wąskoprzestrzenne z umocnieniem ścian pionowych z bali drewnianych lub innym sposobem umocnienia wykopów zgodnie z obowiązującymi normami i przepisami BHP w tym zakresie. Na przyłączach koparka 0,40 m3.

Trasy wodociągu na niektórych odcinkach prowadzą w pobliżu kabli telekomunikacyjnych, sieci gazowych oraz kanalizacji sanitarnej grawitacyjnej i tłocznej w związku z tym przed rozpoczęciem robót ziemnych należy dokładnie zlokalizować trasę przewodów i kabli uzbrojenia terenu. Przy zbliżeniach z istniejącymi przewodami zachować odległość min. 1 m. W przypadku prowadzenia wykopów wzdłuż czynnych linii napowietrznych energetycznych sprzętem zmechanizowanym należy zachować normatywne odległości zgodnie z obowiązującymi przepisami.

Minimalne odległości projektowanej sieci wodociągowej winny wynosić:

- 2 m od znaków geodezyjnych, słupów, drzew i studni zagrodowych,
- 3 m od niepodpiwniczonych budynków, lokalnych zbiorników ścieków, jeżeli uzgodnienia z właścicielami i administratorami nie wnoszą innych warunków

3.2. SIEĆ KANALIZACYJNA

3.2.1.KOLEKTORY ŚCIEKOWE GRAWITACYJNE.

Roboty ziemne wykonywane mechanicznie, w pobliżu istniejącego uzbrojenia podziemnego, słupów trakcji elektrycznej oraz obiektów budowlanych w odległości mniejszej niż 3m od brzegu wykopu – wykonać ręcznie. Wykopy pionowe umocnione rozpoczynać od najniżej i najgłębiej położonej studni. W nawodnionych gruntach pylastych, wykop powinien być większy o około 15 cm w każdą stronę. Na długości około 100 m przewiduje się torfy, iły, nasypy niebudowlane i inne grunty nienośne, które należy wybrać i uzupełnić pospółką piaskowo-żwirową z domieszką cementu .

Z poziomu posadowienia projektowanej sieci kanalizacyjnej należy bezwzględnie wyeliminować warstwę nasypów nie budowlanych, gleby oraz grunty organiczne. Wykopy odpowiednio zabezpieczyć i oznakować zgodnie z obowiązującymi przepisami i zaleceniami zawartymi w uzgodnieniach dokumentacji. Po dokładnym ustaleniu spadków zgodnie z załączonymi profilami kolektory obsypać z boków i od góry warstwą piasku o grubości minimum 30 cm . Kanały po zamontowaniu , należy poddać próbie szczelności w/ g PN-92/B-10735.

Zasypka kanału i zagęszczenie gruntu pod jezdniami.

Zasyp kanału w wykopie składa się z dwóch warstw: warstwy ochronnej rury kanalizacyjnej o wysokości 30 cm ponad wierzch przewodu, warstwy do powierzchni jezdni.

Zasyp kanału należy wykonać w trzech etapach:

etap I - wykonanie warstwy ochronnej rury kanalizacyjnej z wyłączeniem odcinków na złączach,
etap II - po próbie szczelności złącz rur kanalizacyjnych , wykonanie warstwy ochronnej w miejscach połączeń,
etap III - zasyp wykopu odpowiednimi mieszankami drogowymi, warstwami z jednoczesnym zagęszczaniem do wskaźników 0,95 z jednoczesną rozbiórką odeskowań wykopu.

Ponieważ sztywność obsypki określona modułem odkształcenia ma decydujące znaczenie dla wytrzymałości rurociągu, konieczna jest stała kontrola wskaźnika zagęszczania podczas zasypywania rurociągu, przeprowadzana przez uprawnioną jednostkę geotechniczną .

Po zakończeniu robót należy odtworzyć nawierzchnię ulic a teren doprowadzić do stanu pierwotnego. Grunty organiczne nie nośne pod projektowanymi kolektorami wymienić na grunty nośne odpowiednie mieszanki drogowe. Nasypy nie budowlane pod jezdniami wymienić na właściwe mieszanki drogowe i odpowiednio je zagęścić.

Na podstawie aktualnej i przewidywanej głębokości występowania wody gruntowej wykonać odwodnienie wykopów. Wykonane odcinki kanalizacji sanitarnej obsypać odpowiednimi mieszankami drogowymi do wysokości projektowanych rzędnych jak na profilach sieci kanalizacyjnej.

Kolektory ściekowe, grawitacyjne będą wykonane z rur kanalizacyjnych PVC-U D 200 mm ze ścianką z rdzeniem spienionym do kanalizacji zewnętrznej bezciśnieniowej szereg ciężki. Rury i kształtki będą łączone kielichowo za pomocą elastomerowego pierścienia uszczelniającego . Rury produkowane zgodnie z normą PN-EN 1401-1 posiadające uszczelki Sewer-Lock, trwale montowane w kielichu rury w trakcie procesu produkcyjnego rur. Studzienki kanalizacyjne wykonać z PE lub PP dla rury wznoszącej karbowanej dn 400. Kanał po zamontowaniu należy poddać próbie szczelności zgodnie z PN-92/B-10735. Należy przestrzegać warunków uzgodnień wydanych przez właścicieli sieci uzbrojenia podziemnego. Rzędne włazów studzienek dopasować dokładnie do rzędnych projektowanych powierzchni terenu oraz dokładnych rzędnych dróg osiedlowych przy pomocy rur teleskopowych z pokrywą żeliwną. Na terenie dróg osiedlowych stosować włazy typu ciężkiego – 40 ton poza drogami i dojazdami do posesji stosować włazy typu lekkiego. Wykopy przy studniach zasypywać warstwami z zagęszczeniem. Projektowane kanały układać na gruncie rodzimym bez naruszenia jego struktury . Odnosi się to do gruntów piaszczystych , piaszczysto – gliniastych i żwirowych , nie nawodnionych i nie zawierających kamieni . W przypadku napotkania innych gruntów należy wykonać podsypkę podłoża pod przewód , powinna mieć ona wysokość co najmniej 15 cm i być wykonana z piasku lub piasku odpowiednio zagęszczonego z podsypką cementową.

Ewentualną konieczność podsypki piaskowej pod rurociągiem oraz odwodnienia wykopów określić wspólnie z Inspektorem Nadzoru na etapie wykonywania robót .

Przewód po ułożeniu powinien ściśle przylegać do podłoża na całej swej długości w co najmniej 1/3 jego obwodu . Połączenia kielichowe przed zasypaniem należy owinąć folią z tworzywa sztucznego . Obsypka przewodu ponad wierzch rury równa 0,30 m powinna być wykonana z tego samego materiału co podłoże lub podsypka (tj. grunt bez grud i kamieni , sypki lub średnio ziarnisty). Materiał zasypki powinien być zagęszczony ubijakiem po obu stronach przewodu. Przed przystąpieniem do robót należy powiadomić poszczególnych użytkowników istniejącego uzbrojenia o zamiarze rozpoczęcia robót. Teren po zakończeniu robót należy doprowadzić do stanu pierwotnego . Rozebrane dojazdy i ogrodzenia należy odtworzyć .

Istniejące drenaże i kanały odwadniające nie zinwentaryzowane i uszkodzone podczas wykonywania robót ziemnych należy po zakończeniu odtworzyć i udrożnić. Na trasie gdzie kanały będą budowane w jezdniach ulic należy po zakończeniu montażu rur wykop zasypywać właściwymi mieszankami drogowymi i zagęszczać zgodnie z wytycznymi wykonywania dróg.

Roboty wykonywać zgodnie z obowiązującymi przepisami, normami, warunkami podanymi przez instytucje , które projekty uzgodniły oraz zgodnie z warunkami wykonywania robót budowlano-montażowych. Prace wykonywać po szczegółowym zapoznaniu się z instrukcją projektowania, montażu i układania rur PVC.

Na odcinku sieci kanalizacyjnej w msc. Lipowa Góra Zachodnia dz. nr 63/11 projektuje się studnie pomiarową żelbetonowa dn 1500 z pokrywą przejazdową. W studni należy zamontować przepływomierz elektromagnetyczny bateryjny typ FM300 DN150 z przetwornikiem umieszczonym w obudowie polowej z tworzywa nad powierzchnią terenu. Przepływomierz należy zamontowac zgodnie z wymogami producenta.

3.2.2 STUDZIENKI KANALIZACYJNE

Projektuje się studzienki kanalizacyjne z tworzyw sztucznych z odpowiednimi kołnierzami (rury karbowane) nie pozwalającymi na wypłynięcie, projektuje się studzienki przepływowe, połączeniowe i rozgałęzieniowe Dz 425 z włazami typu ciężkiego-wentylacyjne dla kanałów Dz 200 .

Rzędne włazów studzienek kanalizacyjnych równo z rzędnymi ulic - dokładnie dopasować do rzędnych nawierzchni jezdni i terenu projektowanego.

Szczególne ukształtowanie powierzchni studzienek (bogate ożebrowanie powierzchni oraz karbowanie powierzchni rur trzonowych) pozwala wyeliminować dociążenie studni lub też ich kotwienie nawet w warunkach wysokiego poziomu wody gruntowej.

Stosować włazy kanalizacyjne wg normy PN-EN 124: 2000 „Zwieńczenia wpustów i studzienek kanalizacyjnych do nawierzchni dla ruchu pieszego i kołowego:
-dla jezdni dróg (również ciągi pieszo – jezdne), utwardzone pobocza oraz dla obszarów parkingowych dla wszystkich rodzajów drogowych – Grupa 4 klasa D 400.
- dla terenów nie przejazdowych na terenach poza pasem drogowym –Grupa 3 klasa C 250.

Studzienka z tworzyw sztucznych składa się z następujących elementów:

1.podstawa studzienki z polipropylenu (PP-b) z kinetami dla średnic 160, 200,

2.rura trzonowa karbowana SN 8kN/m2 z polipropylenu PP (DN 400 mm)

3.rura teleskopowa gładko-ścienna z PVC-U o średnicy zewnętrznej 315 mm

4.uszczelka (manszeta) stosowana w połączeniu rury trzonowej z rurą teleskopową o średnicy DN 400/315 mm

5.zwieńczenie żeliwne wg klasy podanej wyżej (tam gdzie jest to możliwe stosować pokrywy betonowe A 15 – wentylowane, zabezpieczenie przed złodziejami).

Przyjęcie tego rozwiązania materiałowego zapewni szczelność kanalizacji.

3.2.3 SIEĆ PRZYŁĄCZENIOWA

Sieć przyłączeniową od studzienki do granicy działki wykonać z rur PVC 160 zakończonych korkiem. Każda nieruchomość powinna posiadać własne podłączenie ze studzienką do sieci przyłączeniowej kanalizacyjnej. Prędkość przepływu ścieków w każdym rurociągu powinna powodować unoszenie wszelkich nieczystości, a co za tym idzie zapewnić jego samooczyszczanie. W tym celu przewód przyłączeniowy należy ułożyć z odpowiednim spadkiem, wynoszącym min 2%, w kierunku sieci głównej.

3.2.4 KOLEKTORY TŁOCZNE

Projektuje się kolektor tłoczny z rur ciśnieniowych PE 75 łączonych metodą zgrzewania doczołowego. Kolektor tłoczny włączyć do istniejącej studni kanalizacyjnej w drodze asfaltowej.

3.2.5 PRZEPOMPOWNIA ŚCIEKÓW

Przepompownia zlokalizowana jest na terenie niskim o wysokim poziomie wód gruntowych. W związku z czym występuje konieczność zastosowania betonowych pierścieni obciążających krąg żelbet. wys. 1 m z wypełnieniem betonem przestrzeni min. 0,2 m między ścianką korpusu pompowni a kręgiem.

Prace budowlane związane z przepompownią ścieków wykonać zgodnie z wytycznymi określonymi w opracowaniu stanowiącym załącznik do niniejszej dokumentacji.

Zabudowa przepompowni na placu budowy powinna być prowadzona przy pomocy wyspecjalizowanej grupy pracowników, zaznajomionych z obowiązującymi przepisami bhp.

Montażu pomp i automatyki oraz rozruchu dokonać musi dostawca urządzeń.

WYPOSAŻENIE PRZEPOMPOWNI DWUPOMPOWEJ OBEJMUJE:

1. Pompy produkcji KSB lub równoważne **z wirnikami Vortex** (typy pomp wg tabeli) - szt.2

PARAMETRY PRACY POMP:

Nazwa pompowni	Qp **Hp**	Wysokość geometryczna	H str.l	**Straty rurociągu policzono dla rury PEHD PN6**	Długość rurociągu tłocznego	**Hwyp**
P5	Qp = 2,8 l/s	Hg = 3,31m	5,1m	75 x 66,4	L = 212,0m	0,5m

	H = 10,5m					

2. Zbiornik (wymiary wg tabeli) wykonany z **polimerobetonu**

Grubość ścianek zbiornika ma wynosić

- dla DN1200 mm - nie mniej niż 40 mm,

- dla DN1500 mm - nie mniej niż 50 mm,

Komorę studzienki o przekroju kołowym stanowi rura wykonana z polimerobetonu (...) Standardowa wysokość komory wynosi 3 m(monolit). Dla zmniejszenia jej wysokości rura może być przycinana. Dla uzyskania większej wysokości komory rury są łączone przy użyciu kleju epoksydowego. Przepompownia musi posiadać płytę oraz właz przejadowy.

Wyposażenie zbiornika:

- podest obsługowy- stal nierdzewna

- drabinka złazowa - stal nierdzewna

- właz wejściowy - stal nierdzewna

- właz żeliwny Ø800 D400

- belka wsporcza – stal nierdzewna

- prowadnice - stal nierdzewna

- łańcuchy do pomp i regulatorów pływakowych - stal nierdzewna

- zasuwy z klinem gumowanym żeliwne + przedłużenie trzpienia (przegubowy) ze stali nierdzewnej szt.2 (obsługa z poziomu terenu)

- zawory zwrotne kulowe kolanowy SZUSTER szt.2 - żeliwo

- przewody tłoczne - stal nierdzewna

- połączenia kołnierzowe nierdzewne

- elementy złączne - stal nierdzewna

- nasada T-52 z pokrywą - 1 szt.

- uszczelnienie łańcuchowe DN80

- wspornik, obciążnik regulatorów pływakowych

- kominek wentylacyjny DN100 – stal nierdzewna – szt. 1(nawiewny)

- kominek wentylacyjny DN100 z biofiltrem– stal nierdzewna szt.1 (wywiewny)

3. Rozdzielnia Sterowania Pomp – wyposażenie i funkcje rozdzielnicy elektrycznej:

a.) Obudowa szafy sterowniczej:

- wykonana z poliestru wzmocnionego poliwęglanem GRP o stopniu ochrony min. IP 65, współczynniku udarowości mechanicznej IK 10 z uszczelką PUR
- wyposażona w drzwi wewnętrzne z tworzywa sztucznego, na których są zainstalowane (na sitodruku obrazu pompowni): kontrolki: poprawności zasilania, awarii ogólnej, awarii pompy nr 1, awarii pompy nr 2, pracy pompy nr 1, pracy pompy nr 2; wyłącznik główny zasilania, przełącznik trybu pracy pompowni (Ręczna – 0 – Automatyczna); przyciski Startu i Stopu pompy w trybie pracy ręcznej; stacyjka z kluczem
- o wymiarach: 800(wysokość)x600(szerokość)x300(głębokość)
- wyposażona w płytę montażową z blachy ocynkowanej o grubości 2mm
- wyposażona w co najmniej dwa zamki patentowe w drzwiach zewnętrznych
- posadzona na cokole plastikowym, umożliwiającym montaż/demontaż wszystkich kabli (np. zasilających, od czujników pływakowych i sondy hydrostatycznej, itd.) bez konieczności demontażu obudowy szafy sterowniczej

b.) Urządzenia elektryczne:

- moduł telemetryczny GSM/GPRS/EDGE posiadający co najmniej wyposażenie i możliwości wymienione w podpunkcie 4)
- panel dotykowy serwisowy (kolorowy) LCD
- czujnik poprawnej kolejności i zaniku faz
- układ grzejny 50W wraz z elektronicznym termostatem
- czteropolowe zabezpieczenie klasy C
- przetwornik prądowy do monitorowania prądu pompy
- wyłącznik różnicowo-prądowy czteropolowy 63A

- wyłącznik główny sieć-agregat 60A
- gniazdo agregatu 32A/5P w zabudowie tablicowej
- gniazdo serwisowe 230V/10A wraz z jednopolowym wyłącznikiem nadmiarowo-prądowym klasy B10
- wyłącznik silnikowy, jako zabezpieczenie każdej pompy przed przeciążeniem i zanikiem napięcia na dowolnej fazie zasilającej
- stycznik dla każdej pompy
- jednopolowy wyłącznik nadmiarowo prądowy klasy B dla fazy sterującej
- zasilacz buforowy 24 VDC/1 A wraz z układem akumulatorów
- syrenka alarmowa 24 VDC z osobnymi wejściami dla zasilania sygnału dźwiękowego i optycznego
- przełącznik trybu pracy (Ręczna – 0 – Automatyczna)
- dla mocy ≥ 5,5kW - rozruch soft-start;
- wyłącznik krańcowy otwarcia drzwi szafy sterowniczej
- hermetyczny wyłącznik krańcowy otwarcia włazu przepompowni
- stacyjka umożliwiająca rozbrojenia obiektu
- sonda hydrostatyczna z wyjściem prądowym (4-20mA) o zakresie 0-4m H_2O wraz z dwoma pływakami (suchobieg i poziom alarmowy) oraz z łańcuchem ze stali nierdzewnej
- antena typu YAGI dla sygnału GPRS modułu telemetrycznego (w przypadku wysokiego poziomu mocy sygnału GSM wystarczy zastosowanie anteny typu Telesat2 – z montażem na obudowie szafy sterowniczej)
- Oświetlenie wewnętrzne szafy
- przetwornik czujnika wilgoci

c) **Sterowanie w oparciu o moduł telemetryczny GSM/GPRS, do którego wchodzą następujące sygnały (UWAGA!!! - wszystkie sygnały binarne mają być wyprowadzone z przekaźników pomocniczych)**:

- Wejścia (24VDC):

- tryb pracy (Ręczny/Automatyczny)
- zasilanie na obiekcie (prawidłowe/nieprawidłowe)
- potwierdzenie pracy pompy nr 1
- potwierdzenie pracy pompy nr 2
- awaria pompy nr 1 – kontrola zabezpieczenia termicznego pompy i wyłącznika silnikowego
- awaria pompy nr 2 – kontrola zabezpieczenia termicznego pompy i wyłącznika silnikowego
- kontrola otwarcia drzwi i włazu pompowni
- kontrola pływaka suchobiegu
- kontrola pływaka alarmowego – przelania
- kontrola rozbrojenia stacyjki wejścia analogowe (4…20mA):
- sygnał z sondy hydrostatycznej (4…20 mA) zabezpieczony bezpiecznikiem 32mA
- sygnał z przekładników prądowych (4...20mA)

- Wyjścia (załączanie przekaźników napięciem 24VDC):

- załączanie pompy nr 1
- załączenie pompy nr 2
- załączenie sygnału alarmowego sygnalizatora – awaria zbiorcza pompowni
- załączenie rewersyjne pompy nr 1
- załączenie rewersyjne pompy nr 2
- załączenie wyjścia włamania – do podłączenia niezależnej centralki alarmowej

d) **Rozdzielnia Sterowania Pomp powinna zapewniać:**

- naprzemienną pracę pomp
- automatyczne przełączenie pomp w chwili wystąpienia awarii lub braku potwierdzenia pracy

- kontrolę termików pompy i wyłączników silnikowych
- funkcje czyszczenia zbiornika – spompowanie ścieków poniżej poziomu suchobiegu – tylko dla pracy ręcznej
- w momencie awarii sondy hydrostatycznej, pracę pompowni w oparciu o sygnał z dwóch pływaków

Wytyczne odnośnie wyposażenia i możliwości modułu telemetrycznego GSM/GPRS/EDGE :

a) **Wyposażenie:**

- sterownik pracy przepompowni programowalny z wbudowanym modułem nadawczo-odbiorczym GPRS/GSM/EDGE zapewniający dwukierunkową wymianę danych
- zintegrowany wyświetlacz LCD o wysokim kontraście umożliwiający pracę w bezpośrednim oświetleniu promieniami słonecznymi
- 16 wejść binarnych
- 12 wyjść binarnych
- 1 wejście analogowe o zakresie pomiarowym 4…20mA – do podłączenia sondy hydrostatycznej na podstawie, której uruchamiane są pompy
- 2 wejścia analogowe o zakresie pomiarowym 4…20mA – do podłączenia przekładników prądowych
- 1 wejście analogowe o zakresie pomiarowym 4…20mA – rezerwa lub do podłączenia przepływomierza
- 1 wejście analogowe 0…10V – jako rezerwa
- komunikacja – port szeregowy RS232/RS485 z obsługą protokołu MODBUS RTU/ASCII w trybie MASTER lub SLAVE
- wejścia licznikowe
- kontrolki:
- zasilania sterownika
- poziomu sygnału GSM – minimum 3 diody
- poprawności zalogowania sterownika do sieci GSM:

- nie zalogowany
- zalogowany
- poprawności zalogowania do sieci GPRS:
- logowanie do sieci GPRS
- poprawnie zalogowany do sieci GPRS
- brak lub zablokowana karta SIM
- aktywności portu szeregowego sterownika
- stopień ochrony IP40
- temperatura pracy: -20° C...50° C
- wilgotność pracy: 5…95% bez kondensacji
- moduł GSM/GPRS/EDGE
- napięcie zasilania 24VDC
- gniazdo antenowe
- gniazdo karty SIM
- pomiar temperatury wewnątrz sterownika

b) **Możliwości:**

- wysyłanie zdarzeniowe pełnego stanu wejść i wyjść (binarnych i analogowych) modułu telemetrycznego do stacji monitorującej w ramach usługi GPRS dowolnego operatora GSM w wydzielonej sieci APN
- wysyłanie zdarzeniowe wiadomości tekstowych (SMS) w przypadku powstania stanów alarmowych na obiekcie
- sterowanie pracą obiektu – przepompowni lokalne na podstawie sygnału z pływaków i sondy hydrostatycznej i na podstawie rozkazów przesyłanych ze Stacji Dyspozytorskiej przez operatora (START/STOP pompy, odstawienie, blokada pracy równoległej)
- sterowanie pracą obiektu – przepompowni zdalne na podstawie rozkazu wysłanego ze stacji operatorskiej

- podgląd i sygnalizowanie podstawowych informacji o działaniu i stanie przepompowni:
- brak karty SIM
- poprawność PIN karty SIM
- błędny PIN karty SIM
- zalogowanie do sieci GSM
- zalogowanie do sieci GPRS
- wejścia i wyjścia sterownika
- aktualny poziom ścieków w zbiorniku
- nastawiony poziom załączenia pomp
- nastawiony poziom wyłączenia pomp
- nastawiony poziom dołączenia drugiej pompy
- liczba załączeń każdej z pomp
- liczba godzin pracy każdej z pomp
- prąd pobierany przez pompy
- poziom sygnału GSM wyrażony w procentach
- zmiana podstawowych parametrów pracy przepompowni, po wcześniejszej autoryzacji (wpisanie kodu) operatora:
- poziomu załączenia pomp
- poziomu wyłączenia pomp
- poziomu dołączenia drugiej pompy
- zakresu pomiarowego użytej sondy hydrostatycznej
- zakresu pomiarowego użytego przekładnika prądowego
- prezentacja na wyświetlaczu LCD komunikatów o bieżących awariach:

- każdej z pomp
- zasilania
- wystąpieniu poziomu suchobiegu
- wystąpieniu poziomu przelewu
- błędnym podłączeniu pływaków
- sondy hydrostatycznej

- włamaniu
- naprzemienna praca pomp dla jednakowego ich zużycia
- automatyczne przełączanie pracującej pompy po przekroczeniu maksymalnego czasu pracy z możliwością wyłączenia opcji
- blokada załączenia pompy na podstawie minimalnego czasu postoju pompy – redukuje częstotliwość załączeń pomp, funkcja z możliwością wyłączenia
- zliczanie czasu pracy każdej z pomp
- zliczanie liczby załączeń każdej z pomp
- pomiar poprzez licznik energii elektrycznej, m.in.:
- pobieranej mocy
- zużytej energii
- napięcia na poszczególnych fazach
- możliwość podłączenia sygnału włamania do zewnętrznej, niezależnej centralki alarmowej

Szafy mają posiadać Certyfikat Zgodności CE oraz raport z badań w zakresie kompatybilności elektromagnetycznej zgodnie z dyrektywami EMC i EEC.

W celu funkcjonowania systemu konieczne jest dostarczenie kart SIM, w których będzie aktywna usługa pakietowej transmisji danych GPRS ze statycznym adresem IP. Dostawca przepompowni ścieków wraz z szafami sterowniczymi zawierającymi oprogramowanie istniejącego systemem monitoringu musi posiadać niepubliczną sieć APN dla potrzeb systemu monitoringu. Dostawę niniejszych kart telemetrycznych zapewnia dostawca systemu monitoringu.

PARAMETRY POMP I ZBIORNIKA PRZEPOMPOWNI:

L.p.	Zbiornik przepompowni z polimerobetonu [wymiary mm]	Pompy zatapialne
P5	**1500 x 2600** przewody tłoczne DN75	NF65-170/032ULG-120 3,1 kW

Nowo budowana sieciowa przepompownia ścieków opisana w projekcie budowlanym oraz w SIWZ ma być objęta rozbudową istniejącego systemu wizualizacji i monitoringu w oparciu o pakietową transmisję danych GPRS, który jest zainstalowany i funkcjonuje w ZGKiM w Kamionku.

Oprogramowanie nowych przepompowni ma być zintegrowane i kompatybilne z istniejącym systemem monitoringu. Rozbudowę systemu należy zrealizować poprzez naniesienie nowych przepompowni ścieków na istniejącej mapie synoptycznej w Stacji Dyspozytorskiej mieszczącej się u Zamawiającego. Jednocześnie Zamawiający zastrzega, że istniejący i funkcjonujący system sterowania i monitoringu w oparciu o pakietową transmisję danych GPRS nie może być zmieniony na inny. Nie dopuszcza się również możliwości współdziałania dwóch czy więcej odmiennych systemów sterowania i monitoringu z uwagi na koszty przyszłej eksploatacji przepompowni sieciowych.

OBLICZENIA HYDRAULICZNE.

Kolektory główne obliczono na maksymalny docelowy przepływ ścieków. Doboru średnic dokonano w oparciu o wzór Prandtla-Colebrooka na podstawie nomogramów zależności przepływów, prędkości ścieków i promienia hydraulicznego od stopnia napełnienia - wymiarowanie zewnętrznych sieci kanalizacyjnych .

Projektuje się kolektory główne grawitacyjne z rur kanalizacyjnych PVC-U szereg ciężki „S" o średnicy D = 200 mm , o nominalnej sztywności obwodowej rury SN 8 (kPa). Po wykonaniu lokalizacji poszczególnych budynków mieszkalnych, przykanaliki należy wykonać z rur PVC-U 160 .

Projektowane długości rurociągów:

Lipowa Góra Wschodnia I :
sieć kanalizacyjna grawitacyjna
PCV 200 mm L = 105 m
PCV 160 mm L= 3,4 m
sieć wodociągowa PE Ø90 L=68 m

Lipowa Góra Wschodnia II :
sieć kanalizacyjna grawitacyjna
PCV 200 mm L = 176 m
PCV 160 mm L= 11,60 m
sieć kanalizacyjna tłoczna
PEØ75 L= 212 m
Przepompownia ścieków 1 szt
sieć wodociągowa PE Ø90 L= 214 m

Lipowa Góra Wschodnia III :
sieć wodociągowa PE Ø90 L= 1168 m

Lipowa Góra Zachodnia :
sieć kanalizacyjna grawitacyjna
PCV 200 mm L = 220,5 m
PCV 160 mm L= 79,20 m
sieć wodociągowa PE Ø110 L= 509 m

Kaspry, Romany :
sieć wodociągowa PE Ø90 L= 1555 m

Nowe Gizewo:
sieć wodociągowa PE Ø110 L= 307 m

Olszyny I:
sieć wodociągowa PE Ø110 L= 241 m
sieć wodociągowa PE Ø90 L= 250 m

Olszyny II:
sieć wodociągowa PE Ø90 L= 172 m

Olszyny III:
sieć wodociągowa PE Ø90 L= 818 m

Piece:
sieć wodociągowa PE Ø90 L= 178 m

Piecuchy:
sieć wodociągowa PE Ø90 L= 572 m

Romany:
sieć wodociągowa PE Ø110 L= 297 m
sieć wodociągowa PE Ø90 L= 1703 m
Trelkowo:
sieć wodociągowa PE Ø90 L= 592 m

Wawrochy I:
sieć wodociągowa PE Ø90 L= 142 m

Wawrochy II:
sieć wodociągowa PE Ø110 L= 717 m
sieć wodociągowa PE Ø90 L= 120 m

Ogółem suma długości rozbudowy sieci wodociągowej i sieci kanalizacyjnej w w/w miejscowościach wynosi:
sieć wodociągowa PE Ø110 L= 1762 m
sieć wodociągowa PE Ø90 L= 7552 m
sieć kanalizacyjna grawitacyjna
PCV 200 mm L = 501,5 m
PCV 160 mm L= 94,20 m
sieć kanalizacyjna tłoczna
PEØ75 L= 212 m
Na terenach zwartej zabudowy w pobliżu istniejących budynków oraz w istniejących poboczach dróg wykopy mechaniczne i ręczne wąsko przestrzenne o ścianach pionowych., zabezpieczone balami drewnianymi lub wypraskami z rozparciem. Szerokość wykopu min 80 cm. W przypadku wystąpienia wód gruntowych, wykopy odwodnić poprzez wypompowanie wody za pomocą pomp o napędzie spalinowym. Należy zwracać uwagę na stateczność dna i skarp wykopów.

Zagadnienia ochrony środowiska.
Sieci wodociągowe i kanalizacyjne wykonać bez naruszenia korzeni drzew i krzewów. Minimalna odległość projektowanej sieci wodociągowej od skrajni pnia drzewa 1,5 m. Wykopy w pobliżu drzew i krzewów wykonywać ręcznie metodą „tunelową" podkopu z jednej i z drugiej strony pnia. ***Tereny zielone i drogi doprowadzić do stanu pierwotnego.***

4.0 WARUNKI TECHNICZNE PROJEKTOWANIA I WYKONANIA SIECI WODOCIĄGOWYCH

Roboty wykonać zgodnie z Rozporządzeniem Ministra Gospodarki Przestrzennej i Budownictwa z roku 2002 r w sprawie warunków technicznych , jakim powinny odpowiadać budynki i ich usytuowanie Dz.U. Nr 75 oraz zgodnie z obowiązującymi normami i przepisami między innymi:

- Ustawa prawo budowlane ujednolicony tekst ustawy z 7 lipca 1994 r ostatni – Dziennik Ustaw Nr 74 poz.676 z roku 2002 .
- Rozporządzenie Ministra Gospodarki Przestrzennej i Budownictwa w sprawie warunków technicznych jakim powinny odpowiadać budynki i ich usytuowanie Dz. U. Nr 75 z roku 2002 .
- Ustawa o zagospodarowaniu przestrzennym ujednolicony tekst ustawy z dnia 7 lipca 1994 r ostatni – Dz.U. nr 25 ,poz. 253 z roku 2002.
- Rozporządzenie Ministra Infrastruktury z dnia 2.09.2004 r. W sprawie szczegółowego zakresu i form dokumentacji projektowej, specyfikacji technicznych wykonania i odbioru robót budowlanych oraz programu funkcjonalno-uŜytkowego.
- PN-B-10736 : 1999 – Roboty ziemne .Wykopy otwarte dla przewodów wodociągowych i kanalizacyjnych. Warunki techniczne wykonania.
- BN-88/9192-07.- Wodociągi wiejskie. Wbudowanie zestawów wodomierzowych na przyłączach wodociągowych.
- BN-86/9192-02 - Wodociągi wiejskie. Przewody ciśnieniowe z rur z tworzyw sztucznych .
- BN-81/9192-05 - Wodociągi wiejskie. Bloki oporowe .
- PN-85/B – 01700 – Wodociągi i kanalizacja .Urządzenia i sieć zewnętrzna. Oznaczenia graficzne.
- PN-81/B-10725 :1997 – Wodociągi. Przewody zewnętrzne .Wymagania badania przy odbiorze.
- BN-76/0648-76 – Bitumiczne powłoki na rurach stalowych układanych w ziemi.
- PN-92/B- 01706 – Instalacje wodociągowe. Wymagania w projektowaniu.
- PN-86/B- 09700 – Tablice orientacyjne do oznaczenia uzbrojenia na przewodach wodociągowych.
- PN-81/B-10700.00 – Instalacje wewnętrzne wodociągowe i kanalizacyjne. Wymagania i badania przy odbiorze.
- BN-81/9192-05 – Wodociągi wiejskie. Bloki oporowe. Wymiary i warunki stosowania.
- PN-76/M-34034 – Rurociągi. Zasady obliczeń strat ciśnienia.

- BN – 78/9192- 02 – Wodociągi wiejskie. Przewody ciśnieniowe z rur z tworzyw sztucznych. Wymagania i badania przy odbiorze.

- BN-83/8836-02- Przewody podziemne . Roboty ziemne . Wymagania i badania przy odbiorze .

- PN- 86/B-02480- Grunty budowlane podział.

- Warunki techniczne wykonania i odbioru robót budowlano-montażowych. TomII. Instalacje sanitarne i przemysłowe.

-Specyfikacja techniczna wykonania i odbioru robót sieci wodociągowej

- Wszystkie prace powinny być wykonane z zachowaniem przepisów BHP. Poza ogólnymi warunkami BHP obowiązującymi przy robotach montażowych, transportowych, ziemnych i obsłudze sprzętu mechanicznego należy zapewnić aktualne adekwatne dla tej budowy warunki bezpieczeństwa i higieny pracy.

- Przed przystąpieniem do robót ziemnych należy u poszczególnych właścicieli sieci uzyskać informacje o przebiegu uzbrojenia podziemnego – kable, przewody wodociągowe, kanalizacyjne i inne, które mogły być wykonane i nie wniesione na mapach sytuacyjno-wysokościowych.

- W pobliżu istniejącego uzbrojenia podziemnego roboty ziemne wykonać ręcznie.

- Praca koparki w pobliżu czynnych linii energetycznych jest zabroniona.

5.0. SKRZYŻOWANIA PROJEKTOWANEJ SIECI WODOCIĄGOWEJ Z ISTNIEJĄCYM UZBROJENIEM TERENU

5.1. SKRZYŻOWANIA Z DROGAMI GMINNYMI.

Przy prowadzeniu sieci wodociągowej i sieci kanalizacyjnej w drogach gminnych stosować wykopy wąskoprzestrzenne umocnione. Nawierzchnie dróg przywrócić do stanu pierwotnego zgodnie z załączonymi specyfikacjami technicznymi wykonania i odbioru robót.

Wszelkie roboty w pasie drogowym należy odpowiednio zabezpieczyć i oznakować.

5.2. SKRZYŻOWANIE Z KABLAMI.

Przy skrzyżowaniu projektowanej sieci z kablami energetycznymi i telekomunikacyjnymi roboty ziemne wykonywać ręcznie. Na istniejące linie kablowe energetyczne w miejscach skrzyżowania z proj. siecią wodociągową i kanalizacyjną założyć przepusty dwudzielne ochronne. Zastosować typowe osłony dwudzielne typu AROT A 110 mm PS średnio o długościach dwu metrowych. W miejscach skrzyżowania projektowanych sieci z istniejącymi

kablami eNN (niskiego napięcia) zamontować na tych kablach rury ochronne dzielone AROT A110 PS koloru niebieskiego, na kablach 3eSN (średniego napięcia) AROT A 160 PS koloru czerwonego. Projektowaną sieć wykonać przy zachowaniu normatywnych odległości od. urządzeń energetycznych w/g PN-76/E-05125 i PN-75/E-05100. W pobliżu istniejących słupów trakcji elektrycznej wykopy wykonywać ręcznie metodą „przekopu".

5.3. SKRZYŻOWANIE Z SIECIĄ GAZOWĄ.

Skrzyżowanie projektowanej sieci z siecią gazową wykonać metodą przecisku lub ręcznie na głębokości 0,8 m pod rurą gazową w rurze osłonowej z zachowaniem szczególnej ostrożności.

Długość rury osłonowej 6 m. Minimalna odległość pionowa od rury osłonowej do rury gazowej powinna być minimum 0,5 m . Rurę osłonową z obu końców uszczelnić pianką poliuretanową lub innymi dostępnymi środkami uszczelniającymi.

Skrzyżowania wykonać zgodnie z normami:

BN-80/8976-30 (Skrzyżowania gazociągów wysokiego ciśnienia z przeszkodami terenowymi)
BN-80/8976-31 (Odległości poziome gazociągów wysokiego ciśnienia od obiektów terenowych
PN-87/M-34501 (Gazociągi i instalacje gazownicze. Skrzyżowania gazociągów z przeszkodami terenowymi .Wymagania).
Skrzyżowanie wykonać zgodnie z uzgodnieniem wpisanym na mapie projektowej.

5.4. SKRZYŻOWANIE Z ROWAMI.

Na trasie projektowanej sieci wodociągowej występują skrzyżowanie z rowem. Prace z tym związane wykonać zgodnie z uzgodnieniem z administratorem cieku załączonym do projektu.

6.0. WARUNKI BHP PRZY WYKONYWANIU ROBÓT ZIEMNYCH:

W rejonach lokalizacji uzbrojenia podziemnego - kable energetyczne, linie telekomunikacyjne, sieci gazowe, dreny melioracyjne, rurociągi kanalizacyjne oraz w pobliżu słupów napowietrznych , drzew , innych budowli i przez ogródki warzywne roboty ziemne wykonywać ręcznie .Na całej długości roboty ziemne należy wykonywać zgodnie z obowiązującymi przepisami w tym zakresie i podanymi normami w pkt.7 zgodnie z załączoną specyfikacją techniczną wykonania robót oraz załączoną informacją dotyczącą bezpieczeństwa i ochrony zdrowia.

7.0. UWAGI KOŃCOWE:

Wykonawca ma obowiązek stosować się do instrukcji dostarczonych przez producentów poszczególnych materiałów. Wykonawca zobowiązany jest do spełnienia wszystkich warunków zawartych w uzgodnieniach. Przed zasypaniem wykopów dokonać pomiaru

powykoanwczego sieci. Dla przyjętych w projekcie urządzeń dopuszcza się zastosowanie równoważnych kompletnych układów technologicznych pod warunkiem zapewnienia co najmniej takich samych parametrów wydajnościowych i jakościowych oraz standardu wykonania.

Jan Szymański
Upr. Nr 76, 101, 153/92 OL
§ 2, 5, 6, 7, 13 p. 5, 4 ab

PROJEKTANT
mgr inż. Mieczysław Stosio
upr. bud. nr 247/72/OL § 6 p.2
upr. bud. nr 105/90/OL § 13 u.1 p.4a,b

ANDRZEJ PIETRZAK
uprawnienia budowlane nr 139/83/OL i nr 47/92/OL
nr ewid. WAM 6/2046/01
projektowanie i kierowanie robotami w specjalności
instalacyjno-inżynieryjnej

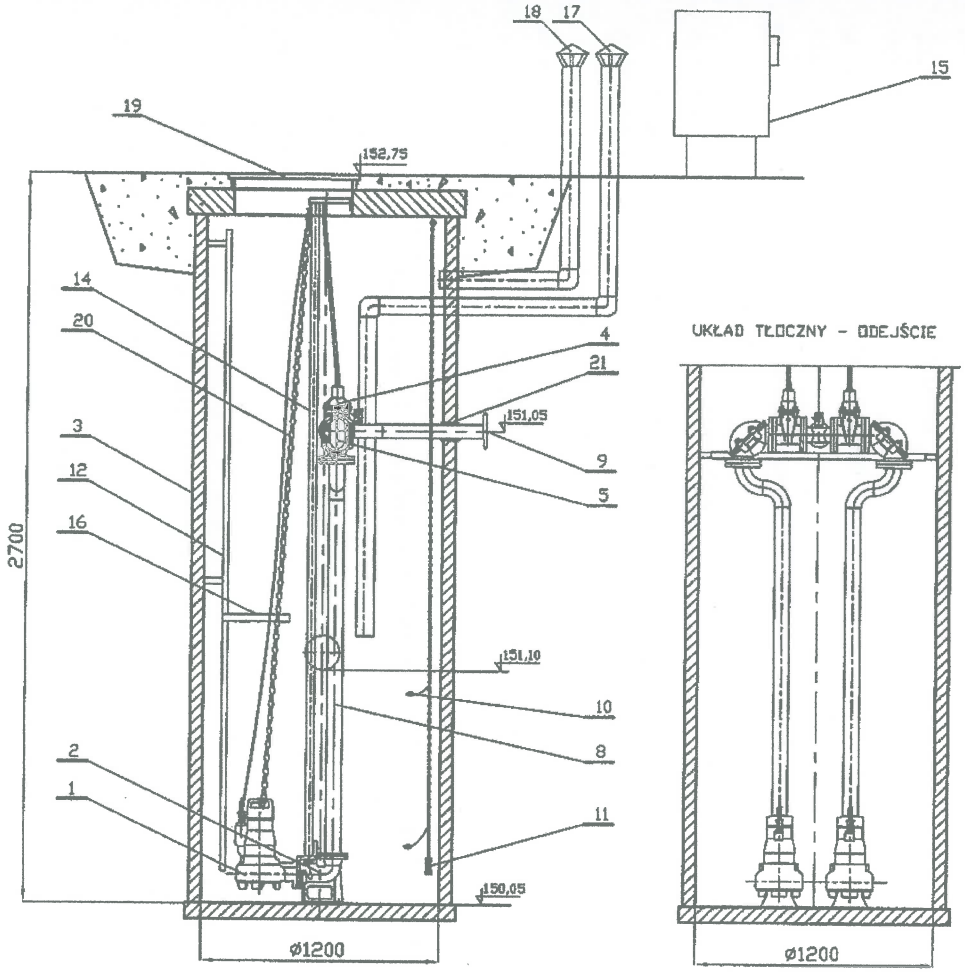

UKŁAD TŁOCZNY - ODEJŚCIE

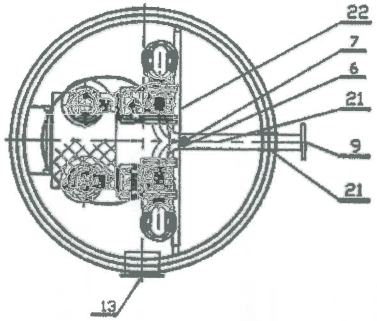

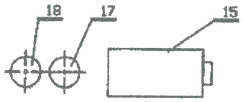

Lp	Nazwa	Ilość	Materiał	Producent
22	Belka wsporcza (regulowana)	1	stal nierdzewna	
21	Uszczelnienie łańcuchowe DN65	1		
20	Łańcuch	2	stal nierdzewna	
19	Właz wejściowy ø800 D400	1	żeliwo	
18	Biofiltr kominkowy DN100	1	stal nierdzewna	
17	Kominek wentylacyjny DN100	1	stal nierdzewna	
16	Podest obsługowy	1	stal nierdzewna	
15	Szafa sterownicza	1		
14	Prowadnice rurowe	4	stal nierdzewna	
13	Króciec napływowy	1	PVC200	
12	Drabinka	1	stal nierdzewna	
11	Sonda hydrostatyczna	1		
10	Wyłącznik pływakowy	2		
9	Króciec tłoczny DN65	1	stal nierdzewna	
8	Układ tłoczny DN65	1	stal nierdzewna	
7	Zawór kulowy DN50	1		
6	Nasada płucząca T52	1		
5	Zawór zwrotny kolanowy DN65	2	żeliwo	
4	Zasuwa klinowa DN65	2	żeliwo	
3	Zbiornik	1	Polimerobeton	
2	Kolano stopowe DN65	2	żeliwo	
1	Pompa zatapialna NF65-220/014ULG-185	2		

Skala	Przepompownia:	Nr rys.
-	PS Lipowa Góra Wschodnia	1

STAROSTWO POWIATOWE
ul. Sienkiewicza 1
72-100 Szczecinek

39

Wykaz działek przez które przebiega sieć wodociągowa i kanalizacyjna

Lp.	Nr działki	Właściciel	Adres	Sposób dysponowania
[illegible]	30/42, 1/7 obręb Romany	Adam Jarosław i Alina Ruszczyk	Romany 76, 12-100 Szczytno	oświadczenie właściciela
2.	30/30, 219, 32/57, 32/9, 32/10 obręb Romany	Gmina Szczytno	Łomżyńska 3, 12-100 Szczytno	własność
3.	32/141 obręb Romany	Grzegorz Zaborowski	Romany 80, 12-100 Szczytno	oświadczenie właściciela
4.	33/70, 33/41, 33/21 obręb Romany	Krzysztof Ernest Topolski	Al. Wyzwolenia 3/5 m.12, 00-572 Warszawa	oświadczenie właściciela
[illegible]	32/93, 32/155 obręb Romany	Elżbieta Małgorzata Ruszczyk	Romany 79, 12-100 Szczytno	oświadczenie właściciela
[illegible]	3365/7 obręb Romany	Skarb Państwa Lasy Państwowe Nadleśnictwo Korpele	Korpele 14, 12-100 Szczytno	Pismo z dnia 10.07.2015r
7.	63/11 obręb Lipowa Góra Zachodnia	Gmina Szczytno	ul. Łomżyńska 3, 12-100 Szczytno	własność
[illegible]	183, 182a/2 obręb Piecuchy	Gmina Szczytno	ul. Łomżyńska 3, 12-100 Szczytno	własność
[illegible]	182/3 obręb Piecuchy	Powiat Szczycieński	ul. Sienkiewicza 1, 12-100 Szczytno	decyzja z dnia 17.06.2015r
10.	36/3 obręb Piecuchy	Skarb Państwa, Agencja Nieruchomości Rolnych	ul. Głowackiego 6, 10-448 Olsztyn	Umowa nr 87/Ol/2015 o udostępnienie gruntu
11.	93/6 obręb Piecuchy	Ryszard i Grażyna Zadrożni	Piecuchy 23, 12-100 Szczytno	oświadczenie właściciela
12.	32/1 obręb Wawrochy	Janusz Nagórski	Wawrochy 20, 12-100 Szczytno	oświadczenie właściciela
13.	175 obręb Wawrochy	Powiat Szczycieński	ul. Sienkiewicza 1, 12-100 Szczytno	decyzja z dnia 17.06.2015r
14.	22/5, 190/2, 207, 190/1 obręb Wawrochy	Gmina Szczytno	ul. Łomżyńska 3, 12-100 Szczytno	własność
15.	145/55, 145/13, 145/6 obręb Wawrochy	Franciszek i Cecylia Wiesława Samsel	Wawrochy 33, 12-100 Szczytno	oświadczenie właściciela
16.	145/54 obręb Wawrochy	Samsel Franciszek	Wawrochy 33, 12-100 Szczytno	oświadczenie właściciela
17.	145/48 obręb Wawrochy	Czesław Stanisław i Anastazja Nowiccy Leszek Eugeniusz Chorążewicz	Wawrochy 26, 12-100 Szczytno Łatana Mała 7, 12-160 Wielbark	oświadczenie właściciela
18.	82/40 obręb Lipowa Góra Wschodnia	Gmina Szczytno	ul. Łomżyńska 3, 12-100 Szczytno	własność
19.	143/2 obręb Wawrochy	Skarb Państwa, Agencja Nieruchomości Rolnych	ul. Głowackiego 6, 10-448 Olsztyn	Umowa nr 87/Ol/2015 o udostępnienie gruntu
20.	7/6 obręb Lipowa Góra Wschodnia	Zbigniew Kazimierz Białczak	Lipowa Góra Wschodnia 15, 12-100 Szczytno	oświadczenie właściciela

21.	18, 111/1, 120/5, 119, 120/7, 120/13, 82/39,46 obręb Lipowa Góra Wschodnia	Gmina Szczytno	ul. Łomżyńska 3, 12-100 Szczytno	własność
22.	82/38 obręb Lipowa Góra Wschodnia	Wojciech Paradowski	Świniary 06-316 Krzynowłoga Mała	oświadczenie właściciela
23.	72 obręb Lipowa Góra Wschodnia	Andrzej Laska	Lipowa Góra Wschodnia 14, 12-100 Szczytno	oświadczenie właściciela
24.	82/43 obręb Lipowa Góra Wschodnia	Jan i Zofia Szcześniak	ul. Tuwima 36, 12-100 Szczytno	oświadczenie właściciela
25.	334/21 obręb Olszyny	Skarb Państwa / GDDKiA Oddział w Olsztynie	ul. Warszawska 89. 10-083 Olsztyn	Decyzja z dnia 07.07.2015r zezwalająca
26.	334/22, 23, 434 obręb Olszyny	Gmina Szczytno	ul. Łomżyńska 3, 12-100 Szczytno	własność
27.	334/29 obręb Olszyny	Zenon i Danuta Marianna Michalak	Olszyny 94B, 12-100 Szczytno	oświadczenie właściciela
28.	430/15, 430/13 obręb Olszyny	Tomasz Ciombor Anna Ciombor	ul. Dworcowa 57/112, 10-437 Olsztyn Olszyny 8, 12-100 Szczytno	oświadczenie właściciela
29.	430/14 obręb Olszyny	Kazimierz i Wanda Chałubowicz	Olszyny 8, 12-100 Szczytno	oświadczenie właściciela
30.	430/7, 430/5 obręb Olszyny	Romuald Eugeniusz i Małgorzata Kosiorek	Olszyny 7A, 12-100 Szczytno	oświadczenie właściciela
31.	19/12 obręb Olszyny	Jarosław Kostiuk	Olszyny 11, 12-100 Szczytno	oświadczenie właściciela
32.	3250 obręb Olszyny	Skarb Państwa, PGL Lasy Państwowe Nadleśnictwo Korpele	Korpele 14, 12-100 Szczytno	Pismo z dnia 10.07.2015r
33.	435/1 obręb Olszyny	Stanisław i Halina Murzyn	Olszyny, 12-100 Szczytno	oświadczenie właściciela
34.	8/1 obręb Kaspry	Grzegorz i Barbara Zaborowscy	Romany 80, 12-100 Szczytno	oświadczenie właściciela
35.	84/1, 84 obręb Kaspry	Gmina Szczytno	ul. Łomżyńska 3, 12-100 Szczytno	własność
36.	1/13 obręb Kaspry	Maciej Franciszek i Beata Barbara Kusior	Lipowa Góra Wschodnia 13A, 12-100 Szczytno	oświadczenie właściciela
37.	7/3, 7/4 obręb Kaspry	Marek Maruszewski	Kaspry 1, 12-100 Szczytno	oświadczenie właściciela
38.	192/9 obręb Romany	Wiesław Ryszard i Elżbieta Zdzisława Ponikiewscy	Romany 72, 12-100 Szczytno	oświadczenie właściciela
39.	3365/2 obręb Romany	Skarb Państwa, PGL Lasy Państwowe Nadleśnictwo Korpele	Korpele 14, 12-100 Szczytno	Pismo z dnia 10.07.2015r
40.	193/13 obręb F193/13Romany	Marek i Danuta Maruszewscy	Kaspry 1, 12-100 Szczytno	oświadczenie właściciela
41.	127, 128/27, 132/38, 123/1 obręb Nowe Gizewo	Gmina Szczytno	ul. Łomżyńska 3, 12-100 Szczytno	własność
42.	152 obręb Jęcznik	Gmina Szczytno	ul. Łomżyńska 3, 12-100 Szczytno	własność
43.	303 obręb Trelkowo	Gmina Szczytno	ul. Łomżyńska 3, 12-100 Szczytno	własność
44.	56 obręb Trelkowo	Powiat Szczycieński	ul. Sienkiewicza 1, 12-100 Szczytno	decyzja z dnia 17.06.2015r
45.	296/1 obręb Trelkowo	Leszek Józef Sadowski Aleksandra Krępeć - Sadowska	Nowe Kiejkuty 52, 12-120 Dźwierzuty	oświadczenie właściciela

STAROSTWO POWIATOWE
ul Sienkiewicza 1
12-100 Szczytno

46.	324/2 obręb Trelkowo	Jan Dudziec	Trelkowo 31, 12-100 Szczytno	oświadczenie właściciela
47.	296/4 obręb Trelkowo	Wiesław i Teresa Lis	Nowe Gizewo 4H, 12-100 Szczytno	oświadczenie właściciela
48.	298 obręb Trelkowo	Elżbieta Danuta Świderska	Trelkowo 35, 12-100 Szczytno	oświadczenie właściciela
49.	299 obręb Trelkowo	Dariusz Lech i Danuta Bożena Więckowscy	ul. Polska 37/13, 12-100 Szczytno	oświadczenie właściciela

Szczytno dnia 03.08.2015r

Jan Szymański
Upr. Nr 76, 001/153/92/OL
§ 2, 5, 6, 7, 13 p. 5, 4 ab

STAROSTWO POWIATOWE
ul Sienkiewicza 1
12-100 Szczytno

UMOWA O PRZYŁĄCZENIE
DO SIECI ELEKTROENERGETYCZNEJ nr P/15/022287
(zwana dalej „**umową**")

zawarta w dniu 22.06.2015 * roku w Olsztynie, której Stronami są:
[datę zawarcia umowy wpisuje Operator]*

ENERGA-OPERATOR Spółka Akcyjna z siedzibą w Gdańsku 80-557 przy ulicy Marynarki Polskiej 130, Oddział w Olsztynie z siedzibą w Olsztynie przy ulicy Tuwima 6, 10-950 Olsztyn, wpisana do Rejestru Przedsiębiorców Krajowego Rejestru Sądowego, prowadzonego przez Sąd Rejonowy Gdańsk Północ w Gdańsku (VII Wydział Gospodarczy) pod numerem KRS 0000033455, NIP 583-000-11-90, o kapitale zakładowym w wysokości 1 356 110 400 złotych (opłaconym w całości), **zwana dalej „Operatorem"** , reprezentowana przez:

(1) Bogdan Bereznowski

(2) .....

oraz

GMINA SZCZYTNO, siedziba: ul. ŁOMŻYŃSKA 3, 12100 Szczytno, wpisana do Rejestru Przedsiębiorców Krajowego Rejestru Sądowego, prowadzonego przez Sąd ..... w ..... (Wydział .....) pod numerem KRS ....., NIP 745-181-12-30, o kapitale zakładowym w wysokości ..... złotych, zwana dalej "Podmiotem Przyłączanym" ,
reprezentowana przez:
(1) Sławomir Wojciechowski - Wójt Gminy Szczytno
(2) Jolanta Cielecka - Skarbnik Gminy Szczytno

o następującej treści:

§ 1. [Definicje]

1. Ilekroć w dalszych postanowieniach niniejszej umowy używane będą następujące pojęcia należy je rozumieć jako:
   1). ***Prawo Energetyczne*** – ustawę z dnia 10 kwietnia 1997 roku Prawo energetyczne (tekst jednolity Dz.U. z 2012r. poz. 1059 z późniejszymi zmianami) oraz przepisy wykonawcze do tej ustawy;
   2). ***Sieć*** – należące do Operatora instalacje, połączone i współpracujące ze sobą, służące do przesyłania lub dystrybucji energii elektrycznej;
   3). ***Przyłącze*** – odcinek lub element Sieci służący do połączenia Instalacji Przyłączanej, o wymaganej przez Podmiot Przyłączany mocy przyłączeniowej, z pozostałą częścią Sieci;
   4). ***Instalacja Przyłączana*** – instalacje, urządzenia lub sieci, które zgodnie z umową mają zostać przyłączone do Sieci;
   5). ***Obiekt*** – obiekt budowlany w rozumieniu ustawy z dnia 7 lipca 1994 roku Prawo Budowlane (tekst jednolity Dz.U. z 2013 r. poz. 1409 z późniejszymi zmianami);
   6). ***Warunki Przyłączenia*** – Warunki Przyłączenia określone Podmiotowi Przyłączanemu przez Operatora o nr P/15/022287 z dnia **12-05-2015** roku;
   7). ***Przeszkody Przyłączenia*** – wszelkiego rodzaju przeszkody w przyłączeniu Instalacji Przyłączanej do Sieci leżące po stronie Podmiotu Przyłączanego;
   8). ***Miejsce Rozgraniczenia Własności*** – miejsce rozgraniczenia własności Sieci i własności Instalacji Przyłączanej;
   9). ***Rozbudowa Sieci*** – budowę, rozbudowę lub przebudowę Sieci w zakresie niezbędnym do zrealizowania przyłączenia Instalacji Przyłączanej do Sieci w zakresie przekraczającym budowę Przyłącza;
   10). ***Miejsce Dostarczania Energii*** – punkt w Sieci, do którego będzie dostarczana energia elektryczna, będący jednocześnie miejscem jej odbioru;
   11). ***Odbiór Techniczny*** – czynności sprawdzenia i odbioru technicznego Przyłącza i/lub Rozbudowy Sieci dokonywane przez Operatora;
   12). ***Taryfa Operatora*** – zbiór cen i stawek opłat oraz warunków ich zastosowania, opracowany przez Operatora i wprowadzony jako obowiązujący w trybie określonym w Prawie Energetycznym, aktualna Taryfa Operatora dostępna jest na jego stronie internetowej www.energa-operator.pl, a także w siedzibie Operatora;
   13). ***Moc Przyłączeniowa*** – moc czynną, planowaną do pobierania z Sieci, stanowiącą wartość maksymalną wyznaczaną w ciągu każdej godziny okresu rozliczeniowego ze średnich wartości tej mocy w okresach 15–minutowych, służącą do zaprojektowania Przyłącza.
   14). ***Siła Wyższa*** – zdarzenie niezależne od Strony, zewnętrzne, niemożliwe do przewidzenia i do zapobieżenia nawet przy dołożeniu najwyższej staranności, które wystąpiło po dniu zawarcia niniejszej umowy, w tym zwłaszcza wojna, zamach terrorystyczny, katastrofy naturalne, pożar, powódź, trzęsienie ziemi, burza, strajk.
   15). ***Projekt zagospodarowania działki lub terenu*** – sporządzony przez uprawnionego architekta na aktualnej mapie geodezyjnej z podpisem geodety uprawnionego do wykonywania takich map, zawierający: określenie granic działki lub terenu, usytuowanie, obrys i układy istniejących i projektowanych obiektów budowlanych, sieci uzbrojenia terenu, ogrodzenie, układ komunikacyjny i układ zieleni (ze wskazaniem charakterystycznych elementów, wymiarów, rzędnych i wzajemnych odległości obiektów, w nawiązaniu do istniejącej i projektowanej zabudowy terenów sąsiednich).
   16). ***Harmonogram*** – określa Zadania obu Stron oraz terminy ich wykonania, wskazane w § 3 umowy.
   17). ***Zadania*** – określone w Harmonogramie obowiązki Operatora związane z Budową Przyłącza i/lub Rozbudową Sieci albo obowiązki Podmiotu Przyłączanego związane z wykonaniem Instalacji Przyłączanej;
2. Wszystkie inne pojęcia i zwroty użyte w niniejszej Umowie, nie zdefiniowane w ust. 1 powyżej, posiadają znaczenie określone w Prawie Energetycznym.

§ 2. [Przedmiot Umowy]

1. Przedmiotem umowy jest określenie wzajemnych praw i obowiązków Operatora oraz Podmiotu Przyłączanego w zakresie przyłączenia do Sieci Instalacji Przyłączanej znajdującej się w obiekcie: **Przepompownia ścieków komunalnych**, zlokalizowanym w miejscowości **Lipowa Góra Wschodnia dz. 10-120/13 gm. Szczytno wiejska** ***[Obiekt Przyłączany]***.
2. Tytułem umowy Operator zobowiązuje się do budowy Przyłącza i/lub Rozbudowy Sieci w sposób uwzględniający Warunki Przyłączenia, zaś Podmiot Przyłączany zobowiązuje się do wykonania Instalacji Przyłączanej w sposób uwzględniający Warunki Przyłączenia oraz do zapłaty opłaty za przyłączenie, zgodnie z postanowieniami umowy.
3. Strony zgodnie oświadczają, że:
   1). Miejscem Rozgraniczenia Własności będą: zaciski prądowe na listwie zaciskowej w złączu w kierunku instalacji odbiorcy;,
   2). Miejscem Dostarczania Energii będą: zaciski prądowe na listwie zaciskowej w złączu w kierunku instalacji odbiorcy;,
   3). Moc Przyłączeniowa wyniesie **10 kW**,
   4). Podmiot Przyłączany zalicza się do **V grupy przyłączeniowej**.
4. Podmiot Przyłączany oświadcza, że dysponuje tytułem prawnym do Obiektu Przyłączanego.
5. Podmiot Przyłączany oświadcza, że ilość energii elektrycznej przewidywanej do odbioru przez Instalację Przyłączaną wynosić będzie **..... kWh rocznie.**
6. Strony przewidują, że zawarcie umowy, na podstawie której nastąpi dostarczanie energii elektrycznej możliwe będzie w terminie **7 dni** od dnia doręczenia Podmiotowi Przyłączanemu dokumentu pn. „Oświadczenie o wykonaniu przyłączenia", o którym mowa w §5 ust. 4 poniżej, z tym zastrzeżeniem, że gdy zgodnie z przepisami prawa lub pozwoleniami budowalnymi wymagane będzie uzyskanie pozwolenia na użytkowanie Przyłącza lub Rozbudowy Sieci, termin ten wydłuża się do czasu uzyskania ostatecznej decyzji na ich użytkowanie.

§ 3. [Harmonogram prac przyłączeniowych]

1. Podmiot Przyłączany zobowiązuje się do realizacji poniższych Zadań w terminach wskazanych poniżej:
   1). dostarczenia Operatorowi projektu zagospodarowania działki lub terenu, na której znajduje się Obiekt Przyłączany w terminie **14 dni** od dnia zawarcia umowy,
   2). dostarczenia Operatorowi prawomocnej decyzji administracyjnej/zgłoszenia dotyczącej zgody na budowę Obiektu Przyłączanego, w terminie nie dłuższym niż do dnia rozpoczęcia prac budowlano - montażowych związanych z realizacją Instalacji Przyłączanej, o którym mowa w pkt 3 poniżej,
   3). rozpocznie prace budowlano - montażowe związane z realizacją Instalacji Przyłączanej w terminie do dnia **01-04-2016** oraz zakończy w terminie do dnia **30-06-2016** ***[Termin Realizacji Instalacji Przyłączanej]***. Jeżeli termin zakończenia ww. prac przypada po Terminie Realizacji Przyłączenia wskazanego w ust. 2 poniżej, to Termin Realizacji Przyłączenia ulega przedłużenia do ww. terminu zakończenia tych prac.
   4). dostarczenia Operatorowi oświadczenia o stanie technicznym Instalacji Przyłączanej na formularzu oznaczonym jako „Wzór Oświadczenia o Gotowości Instalacji Przyłączanej" stanowiącym załącznik do niniejszej umowy, stwierdzającego jej wykonanie zgodnie z obowiązującymi przepisami i zasadami wiedzy technicznej oraz jej gotowość do załączenia pod napięcie ***[Oświadczenie o Gotowości Instalacji Przyłączanej]*** w terminie do **14 dni** od dnia zakończenia prac budowlano - montażowych związanych z realizacją Instalacji Przyłączanej.
2. Operator zobowiązuje się do budowy Przyłącza oraz Rozbudowy Sieci w sposób uwzględniający Warunki Przyłączenia w terminie **5 miesięcy** licząc od dnia zawarcia umowy, tj. w tym terminie dokona Odbioru Technicznego ***[Termin Realizacji Przyłączenia]***, z zastrzeżeniem postanowień ust.1 pkt 3 powyżej oraz § 4 ust. 7 i 8.

§ 4. [Prace Przyłączeniowe]

1. Przyłączenie Instalacji Przyłączanej do Sieci zostanie zrealizowane z zachowaniem wymogów wynikających z obowiązujących przepisów prawa, w szczególności przepisów Prawa Energetycznego.
2. Operator może powierzyć osobom trzecim zrealizowanie całości lub części prac związanych z przyłączeniem Instalacji Przyłączanej do Sieci. Za działania i zaniechania tych osób Operator odpowiada jak za własne działania i zaniechania.
3. Podmiot Przyłączany zobowiązany jest współdziałać z Operatorem w takim zakresie, w jakim jest to niezbędne do przyłączenia Instalacji Przyłączanej do Sieci w Terminie Realizacji Przyłączenia.
4. W ramach prowadzonych przez Operatora prac przyłączeniowych, Podmiot Przyłączany jest w szczególności zobowiązany do:
   1). udostępnienia Operatorowi, we wskazanych przez niego terminach:
      a). nieruchomości, na której znajduje się Instalacja Przyłączana i/lub Obiektu Przyłączanego – w takim zakresie, w jakim jest to konieczne do budowy Przyłącza i/lub Rozbudowy Sieci,
      b). pomieszczenia lub miejsca na zainstalowanie układu pomiarowo – rozliczeniowego spełniającego wymagania określone w Warunkach Przyłączenia,
   2). zawiadamiania Operatora, pisemnie pod rygorem nieważności, o każdej zmianie adresu do korespondencji,
   3). prowadzenia robót dotyczących Instalacji Przyłączanej z uwzględnieniem Warunków Przyłączenia i umowy,
   4). niezwłocznego informowania o powstaniu lub istnieniu Przeszkód Przyłączenia oraz terminach ich usunięcia w sposób umożliwiający Operatorowi niezakłóconą realizację Przyłącza oraz Rozbudowę Sieci.
5. Jeżeli prace budowlano – montażowe związane z budową Przyłącza i Rozbudową Sieci prowadzone będą na nieruchomości należącej do Podmiotu Przyłączanego, Operator zobowiązany jest zawiadomić Podmiot Przyłączany o planowanym terminie rozpoczęcia tych prac z wyprzedzeniem umożliwiającym Podmiotowi Przyłączanemu przygotowanie nieruchomości, ale nie krótszym niż 14 dni przed ich rozpoczęciem.

6. Jeżeli Podmiot Przyłączany wbrew terminom określonym w §3 ust. 1 pkt 1 – 3:
   1). nie dostarczył Operatorowi projektu zagospodarowania działki lub terenu,
   2). nie dostarczył Operatorowi prawomocnej decyzji administracyjnej/zgłoszenia dotyczącej zgody na budowę Obiektu Przyłączanego,
   3). nie rozpoczął prac budowlano – montażowych związanych z realizacją Instalacji Przyłączanej lub ich nie kontynuuje w sposób uzasadniający przypuszczenie, że ich nie zakończy zgodnie z umową,

   Operator wezwie Podmiot Przyłączany – by w terminie 14 dni od dnia wezwania - zrealizował Zadania, z zagrożeniem, że brak realizacji Zadań w tym terminie umożliwi Operatorowi odstąpienie od Umowy zgodnie z § 8 ust 2.
   Operator będzie ponadto uprawniony do wstrzymania swoich prac oraz przedłużenia Terminu Realizacji Przyłączenia o czas braku realizacji Zadań przez Podmiot Przyłączany, o czym poinformuje Podmiot Przyłączany.
7. W zakresie w jakim realizacja przyłączenia Instalacji Przyłączanej do Sieci napotyka Przeszkody Przyłączenia, Termin Realizacji Przyłączenia ulega przedłużeniu o czas istnienia Przeszkody Przyłączenia.
8. Termin Realizacji Przyłączenia ulegać będzie przedłużeniu także w przypadku zaistnienia okoliczności niezależnych od którejkolwiek ze Stron powodujących niemożność, przy zachowaniu należytej staranności, dotrzymania Terminu Realizacji Przyłączenia, w szczególności zaś w następujących przypadkach:
   1). z powodu spadku temperatury powietrza poniżej 0°C – Termin Realizacji Przyłączenia ulega przedłużeniu o taką ilość dni, o jaką Operator nie mógł wykonywać prac przyłączeniowych z tego powodu,
   2). w przypadku braku Zgody Osoby Trzeciej na Rozbudowę Sieci lub Budowę Przyłącza – o okres od uzyskania przez Operatora informacji o braku Zgody Osoby Trzeciej do czasu uzyskania tej zgody,
   3). przekroczenia przez właściwy organ ustawowego terminu zakończenia procedury administracyjnej związanej z budową Przyłącza lub Rozbudową Sieci – o czas przekroczenia ustawowych terminów.
9. W przypadku zaistnienia jakiejkolwiek okoliczności, o której mowa w ust. 7 i 8 powyżej, powodującej niemożność dotrzymania Terminu Realizacji Przyłączenia, Operator powiadomi Podmiot Przyłączany o zaistnieniu takich okoliczności, ich rodzaju oraz określi nowy Termin Realizacji Przyłączenia lub wskaże, o jaki okres Termin Realizacji Przyłączenia ulegnie przedłużeniu.
10. Operator oświadcza, że prace projektowe dotyczące przyłączenia Instalacji Przyłączanej do Sieci mogą ujawnić konieczność objęcia zakresem Rozbudowy Sieci i/lub budowy Przyłącza nieruchomości należących do osób trzecich, co wymagać będzie zgody tych osób na przeprowadzenie odcinków rozbudowanej Sieci przez ich nieruchomości lub wykonania przez te osoby prac przygotowawczych, zwłaszcza niwelacyjnych ***[Zgoda Osoby Trzeciej na Rozbudowę Sieci lub Budowę Przyłącza].***

§ 5. [Zawiadomienie o Odbiorze Technicznym]

1. Operator zawiadomi Podmiot Przyłączany o dokonanym Odbiorze Technicznym zgodnie z ust. 3 poniżej.
2. Dokonanie Odbioru Technicznego stanowi podstawę do wystawienia faktury VAT dokumentującej wykonanie przez Operatora obowiązków, o których mowa §2 ust. 2 powyżej.
3. Po dokonaniu Odbioru Technicznego Operator informuje w formie pisemnej, Podmiot Przyłączany o dokonanym Odbiorze Technicznym i o terminie jego dokonania oraz wzywa Podmiot Przyłączany do przedłożenia Oświadczenia o Gotowości Instalacji Przyłączanej w terminie wskazanym w § 3 ust. 1 pkt 4.
4. Operator wyda Podmiotowi Przyłączanemu „Oświadczenie o wykonaniu przyłączenia" (tj. dokument stwierdzający możliwość przyłączenia Instalacji Przyłączanej do Sieci) po dokonaniu przez niego zapłaty opłaty za przyłączenie oraz po dostarczeniu Oświadczenia o Gotowości Instalacji Przyłączanej.

§ 6. [Opłata za przyłączenie]

1. Podmiot Przyłączany zobowiązany jest do zapłaty na rzecz Operatora opłaty za przyłączenie wraz z należnym podatkiem od towarów i usług w wysokości wynikającej z przepisów prawa.
2. Podmiot Przyłączany zapłaci opłatę za przyłączenie w sposób następujący:
   Po dokonaniu Odbioru Technicznego Podmiot Przyłączany zobowiązany jest zapłacić opłatę za przyłączenie. Wysokość tej opłaty zostanie obliczona według Taryfy Operatora obowiązującej na dzień Odbioru Technicznego. Operator informuje, że szacunkowa opłata za przyłączenie obliczona według Taryfy Operatora obowiązującej na dzień zawarcia umowy wynosi **582,40 złotych netto** (słownie: pięćset osiemdziesiąt dwa złote i czterdzieści groszy) ***[Szacowana opłata za przyłączenie].***
3. Operator wystawi fakturę VAT na opłatę za przyłączenie w terminie 7 dni od Odbioru Technicznego.
4. Faktura VAT, o której mowa w ust. 3 płatna będzie w terminie 14 dni od dnia jej doręczenia Podmiotowi Przyłączanemu.
5. W przypadku opóźnienia przez Podmiot Przyłączany w dokonywaniu płatności w stosunku do terminów określonych w ustępach powyższych, Operator będzie uprawniony do naliczenia odsetek w wysokości ustawowej.

§ 7. [Kary umowne]

1. W razie zwłoki Operatora w dotrzymaniu Terminu Realizacji Przyłączenia Podmiot Przyłączany będzie uprawniony do żądania od Operatora zapłaty kary umownej w wysokości 0,2 % Szacowanej opłaty za przyłączenie, za każdy dzień zwłoki w dotrzymaniu tego terminu, w okresie obowiązywania umowy, nie więcej jednak niż dwukrotności kwoty Szacowanej opłaty za przyłączenie.
2. Operator będzie uprawniony do żądania od Podmiotu Przyłączanego zapłaty kary umownej w wysokości 0,2 % Szacowanej opłaty za przyłączenie, za każdy dzień zwłoki w realizacji Zadania, o którym mowa w § 3 ust. 1 pkt 4, tj. niedostarczenia Operatorowi Oświadczenia o Gotowości Instalacji Przyłączanej, nie więcej jednak niż dwukrotność Szacowanej opłaty za przyłączenie.

§ 8. [Odstąpienie od umowy]

1. Podmiot Przyłączany może odstąpić od umowy jeżeli zwłoka Operatora w dotrzymaniu Terminu Realizacji Przyłączenia przekroczy 1 miesiąc. W przypadku odstąpienia od umowy Podmiot Przyłączany może żądać od Operatora zwrotu udokumentowanych kosztów poniesionych na realizację Instalacji Przyłączanej do dnia odstąpienia, jednak nie więcej niż dwukrotność Szacowanej opłaty za przyłączenie.
2. Operator może odstąpić od umowy, jeżeli Podmiot Przyłączany, pomimo wezwania, o którym mowa w §4 ust.6 nie realizuje Zadań w terminie tam określonym. W przypadku odstąpienia od umowy Operator może żądać od Podmiotu Przyłączanego zwrotu udokumentowanych kosztów poniesionych na realizację Przyłącza lub Rozbudowę Sieci do dnia odstąpienia, jednak nie więcej niż dwukrotność Szacowanej opłaty za przyłączenie.
3. Oświadczenie o odstąpienie od umowy powinno mieć formę pisemną pod rygorem nieważności i zawierać uzasadnienie oraz zostać złożone w terminie 30 dni od powzięcia informacji nt. okoliczności uzasadniających odstąpienie.

4. W przypadku, gdy realizacja umowy stanie się niemożliwa z powodu okoliczności, za które żadna ze Stron nie ponosi odpowiedzialności (w tym z przyczyn technicznych, prawnych lub ekonomicznych), Strona ma obowiązek niezwłocznego zawiadomienia drugiej Strony o zaistnieniu takiej okoliczności w formie pisemnej oraz prawo zwrócenia się o wszczęcie negocjacji, a druga strony zobowiązana jest je podjąć. Strony prowadzić będą negocjacje w dobrej wierze w celu zmiany warunków realizacji umowy albo jej zakończenia, stosownie do tych okoliczności.
5. W przypadku wystąpienia Siły Wyższej, niezależnie od skutków wynikających z §4 ust. 8 powyżej, Strony podejmą starania, w drodze negocjacji prowadzonych w dobrej wierze, celem uzgodnienia nowego Terminu Realizacji Przyłączenia. W powyższych przypadkach Strony nie ponoszą odpowiedzialności za nieterminową realizację postanowień umowy.

§ 9. [Bezpieczeństwo i poufność danych]

1. Każda Strona zobowiązuje się zachować w ścisłej tajemnicy wszelkie dotyczące drugiej strony informacje techniczne, technologiczne, ekonomiczne, handlowe, prawne lub organizacyjne uzyskane w trakcie realizacji umowy lub z nią związane, nieujawnione do wiadomości publicznej, co do których strona, której informacje te dotyczą, podjęła niezbędne działania w celu zachowania ich poufności – niezależnie od formy przekazania tych informacji, jak również ich źródła i sposobu przetwarzania.
2. Informacje, o których mowa w ust. 1 należy traktować jako tajemnicę przedsiębiorstwa chronioną w myśl ustawy z dnia 16 kwietnia 1993 roku o zwalczaniu nieuczciwej konkurencji (tekst jedn. Dz. U. z 2003 r. Nr 153, poz. 1503 z późn. zm.).
3. Strony odpowiadają za podjęcie i zapewnienie wszelkich niezbędnych środków zapewniających dochowanie przedmiotowego obowiązku zachowania poufności przez swoich pracowników oraz jakiekolwiek osoby trzecie, którymi posługują się przy wykonaniu niniejszej umowy (podwykonawców), za których działania lub zaniechania odpowiada jak za własne działania lub zaniechania.
4. Postanowienia o poufności, nie będą stanowiły przeszkody w ujawnianiu informacji, która została zaaprobowana na piśmie przez obie Strony, jako informacja, która może zostać ujawniona lub należy do informacji powszechnie znanych.
5. W przypadku niewykonania lub nienależytego wykonania obowiązku ochrony informacji, strona, której informacje ujawniono może żądać naprawienia wynikłej z tego tytułu szkody na ogólnych zasadach przewidzianych w obowiązujących przepisach prawa.
6. Zobowiązanie wynikające z niniejszego artykułu pozostają w mocy przez okres obowiązywania niniejszej umowy oraz 5 lat po jej zakończeniu, niezależnie od powodu jej zakończenia.

§ 10. [Postanowienia końcowe]

1. Strony wskazują adresy korespondencyjne oraz osoby do kontaktów we wszelkich sprawach związanych z realizacją umowy (do których kierowana będzie korespondencja):
   1). ze strony Podmiotu Przyłączanego - adres korespondencyjny: **GMINA SZCZYTNO, ul. ŁOMŻYŃSKA 3, 12100 Szczytno**; osoba wyznaczona do kontaktu – GMINA SZCZYTNO, tel. KONTAKTY,
   2). ze strony Operatora - adres korespondencyjny: **ENERGA-OPERATOR Spółka Akcyjna Oddział w Olsztynie, ul. Cicha 7, 10-950 Olsztyn**; osoba wyznaczona do kontaktu: pracownicy ENERGA - OPERATOR SA Oddział w Olsztynie, Rejon Dystrybucji w Szczytnie, tel. 89 612 16 38.
2. W sprawach nie unormowanych w umowie mają zastosowanie przepisy Kodeksu Cywilnego oraz Prawa Energetycznego.
3. Zmiana umowy wymaga zachowania formy pisemnej pod rygorem nieważności.
4. Załącznikiem do umowy są:
   - Załącznik nr 1 – „Warunki Przyłączenia",
   - Załącznik nr 2 – „Wzór Oświadczenia o Gotowości Instalacji Przyłączanej",
5. Umowa została sporządzona w dwóch jednobrzmiących egzemplarzach, po jednym dla każdej ze Stron.

§ 11. [Ustalenia dodatkowe]

[postanowienia wariantowe / niepotrzebne skreślić]

1. Podmiot Przyłączany zobowiązuje się udostępnić Operatorowi:
   1). nieruchomość, na której znajduje się Obiekt Przyłączany, i/lub
   2). Obiekt Przyłączany,

   w celu wykonywania przez Operatora czynności związanych z konserwacją, naprawą, przeglądem, remontem, modernizacją i usuwaniem awarii elementów Sieci znajdujących się na terenie tej nieruchomości lub Obiektu Przyłączanego.
2. O ile zaistnieje taka potrzeba dla należytej realizacji Przyłączenia i/lub Rozbudowy Sieci, Podmiot Przyłączany zobowiązuje się do wydzielenia i sprzedaży na rzecz Operatora nieruchomości lub jej części koniecznych dla posadowienia elementów Sieci albo ustanowienia służebności przesyłu na urządzenia projektowane. Sprzedaż albo ustanowienie służebności przesyłu nastąpi na podstawie odrębnego porozumienia za cenę ustaloną przez rzeczoznawcę majątkowego.

Podmiot Przyłączany:

WÓJT
GMINY SZCZYTNO
Sławomir Wojciechowski

SKARBNIK
GMINY SZCZYTNO
mgr Jolanta Cielecka

Operator:

Kierownik
Działu Przyłączeń
Bogdan Bereznowski

Za zgodność
z oryginałem
Jan Szymański
Upr. Nr 76, 101, 153/92/OL
§ 2, 5, 6, 7, 13 p. 5, 4 ab

16

Energa operator

Numer P/15/022287	Miejscowość Olsztyn	Data 12-05-2015

WARUNKI PRZYŁĄCZENIA

DO SIECI ELEKTROENERGETYCZNEJ ENERGA-OPERATOR SA
Oddział w Olsztynie

1. Przyłączany obiekt:
   Nazwa: Przepompownia ścieków komunalnych
   Adres (Nr działki): Lipowa Góra Wschodnia
   gm. Szczytno , działka numer 10-120/13
2. Grupa przyłączeniowa: V
3. Moc przyłączeniowa: 10 kW
4. Miejsce przyłączenia:
   GPZ - Szczytno [60]
   Linia 15 kV SZCZYTNO-KOTŁOWNIA [6006]
   Stacja SN/nn LIPOWA GÓRA WSCHÓD OSIEDLE [S-0493]
   Obwód nn KĘTRZYŃSKIEGO [0493-03]
   Obiekt Obwód [nN] KĘTRZYŃSKIEGO [0493-03]
   szafka pom.
5. Miejsce dostarczania energii elektrycznej:
   zaciski prądowe na listwie zaciskowej w złączu w kierunku instalacji odbiorcy;
6. Rodzaj przyłącza: kablowe

7.1. Zakres inwestycji realizowanych przez ENERGA-OPERATOR SA

7.1.1. Urządzenia WN i SN:
-

7.1.2. Stacja transformatorowa:
-

7.1.3. Urządzenia nn:
Z istniejącego złącza kablowo pomiarowego (04930308) wybudować odcinek sieci kablowej z szafką pomiarową zgodnie z opracowaną dokumentacją (OBI/0361/2004).

7.1.4. Wyposażenie urządzeń, instalacji lub sieci, niezbędne do współpracy z siecią, do której instalacje lub sieci są przyłączane:
-

7.1.5. Zabezpieczenie sieci przed zakłóceniami elektrycznymi powodowanymi przez urządzenia, instalacje lub sieci wnioskodawcy:
-

7.1.6. Dostosowanie przyłączanych urządzeń, instalacji lub sieci do systemów sterowania dyspozytorskiego:
-

7.1.7. Demontaże:
-

7.2. Zakres inwestycji realizowanych przez Podmiot Przyłączany:
Odbiorca wykona instalację przyłączaną w obiekcie przyłączanym do poboru mocy, od miejsca rozgraniczenia własności stron. Wykonanie tych czynności powinno zostać potwierdzone w "Oświadczeniu o gotowości instalacji przyłączanej".;

8. Wymagany stopień skompensowania mocy biernej: tg fi≤ 0.4
9. Wymagania dotyczące układu pomiarowo-rozliczeniowego i systemu pomiarowo-rozliczeniowego:

9.1. Miejsce zainstalowania:

Energa operator

Szafka pomiarowa P3-Rs/LZV/LZR/F przy granicy działek nr 120/11 i 120/12 - zgodnie z opracowaną dokumentacją (OBI/ 0361/2004).

9.2. Rodzaj i prąd znamionowy oraz miejsce usytuowania zabezpieczenia przedlicznikowego / głównego:

wyłącznik nadmiarowo - prądowy bez członu zwarciowego (ogranicznik mocy) o prądzie znamionowym 10 A, zainstalowane w szafce pomiarowej

9.3. Sposób pomiaru: bezpośredni

9.4. Liczniki: 3-fazowy energii elektrycznej czynnej;

9.5. Przystosowanie układu pomiarowo-rozliczeniowego do systemów zdalnego odczytu danych pomiarowych

-

9.6. Wymagania dodatkowe:

a) Dla pomiaru pośredniego lub półpośredniego, zastosować odpowiednie przekładniki i listwę kontrolno-pomiarową a w obwodach wtórnych pomiaru wykonać zabezpieczenie obwodów napięciowych liczników oraz optyczną sygnalizację zaniku napięcia.

b) Dla poszczególnych etapów budowy przewidzieć pomiar dostosowany do poboru mocy.

c) Urządzenia pomiarowe winny być osłonięte i przystosowane do oplombowania.

d) Wymagania techniczne dla układów transmisji danych pomiarowych określone są w Instrukcji Ruchu i Eksploatacji Sieci Dystrybucyjnej ENERGA–OPERATOR SA

e) inne:

-

10. Dane dotyczące sieci oraz parametry w zakresie elektroenergetycznej automatyki zabezpieczeniowej i systemowej

10.1. Dotyczy sieci o napięciu do 1 kV:

a)	Układ sieci	Sieć 0,4 kV pracuje w układzie TN-C.	
b)	Napięcie znamionowe sieci	0,4	kV
c)	Maksymalny prąd zwarciowy w sieci	0.61	kA

Rzeczywistą wartość prądu zwarciowego oblicza projektant.

d)	System ochrony od porażeń	Samoczynne wyłączenie zasilania	

10.2. Dotyczy sieci o napięciu powyżej 1 kV:

a)	Sposób pracy punktu neutralnego sieci	-	
b)	Napięcie znamionowe sieci	-	kV
c)	Prąd zwarcia doziemnego	-	A
d)	Czas wyłączenia zwarcia doziemnego	-	s
e)	Moc zwarciowa na szynach 15 kV	-	MVA
f)	Czas wyłączenia zwarcia wielofazowego	-	s

w stacji 110/15 kV GPZ Szczytno

Rzeczywistą wartość prądu zwarcia wielofazowego oblicza projektant na podstawie mocy zwarciowej.

g)	System ochrony od porażeń	uziemienie ochronne

10.3. Inne:

Parametry sieci istniejącej:
Moc transformatora w stacji Lipowa Góra Wschód Osiedle - 160kVA;
Ciąg liniowy nr 0493-03 do miejsca przyłączenia: YAKY 4x120mm2 - dł. ~500 m.

11. Dane znamionowe urządzeń, instalacji i sieci oraz dopuszczalne graniczne parametry ich pracy

Rodzaj urządzenia/instalacji/sieci	Napięcie znam. [kV]	Moc znam. [kW]	Prąd rozruchu [A]

STAROSTWO POWIATOWE
ul Sienkiewicza 1
12-100 Szczytno

Energa operator

12. Inne ustalenia:

12.1. Dotyczy projektu budowlanego:

Projekt budowlany - opracowany.

12.2. Dotyczy współpracy ruchowej:

-

12.3. Dotyczy umowy o przyłączenie:

Umowę o przyłączenie należy złożyć do Operatora w celu podpisania na około 6 miesięcy przed planowanym zakończeniem budowy "Obiektu Przyłączanego".

12.4. Inne wymagania:

W celu zasilenia placu budowy należy wystąpić z odrębnym wnioskiem o określenie warunków przyłaczenia.;

13. Użytkowane urządzenia elektryczne powinny spełniać wymagania określone w obowiązujących przepisach dotyczących kompatybilności elektromagnetycznej.

14. Przy realizacji niniejszych warunków przyłączenia należy uwzględnić wymagania określone w Instrukcji Ruchu i Eksploatacji Sieci Dystrybucyjnej obowiązującej na terenie działania ENERGA-OPERATOR SA.

15. Standardy jakościowe energii elektrycznej określa Rozporządzenie Ministra Gospodarki z dnia 4 maja 2007 roku (Dz.U. Nr 93 poz. 623 z 2007 r.).

ENERGA-OPERATOR SA nie zapewnia bezprzerwowej dostawy energii do sieci elektroenergetycznej dla ww. obiektu. Należy liczyć się z możliwością przerw w dostawie energii elektrycznej. Bezprzerwową dostawę energii elektrycznej można zapewnić jedynie poprzez zainstalowanie własnego źródła energii (np. agregatu prądotwórczego, urządzenia UPS, itp.) po uprzednim uzgodnieniu warunków jego instalacji z ENERGA-OPERATOR SA Oddział w Olsztynie

16. Zawarcie umowy o przyłączenie stanowi podstawę do rozpoczęcia realizacji prac projektowych i budowlano-montażowych, na zasadach określonych w tej umowie. Projekt umowy o przyłączenie stanowi załącznik do niniejszych warunków.

17. Warunki przyłączenia są ważne 2 lata od dnia ich doręczenia.
Po zawarciu umowy o przyłączenie warunki przyłączenia ważne są w okresie obowiązywania umowy o przyłączenie.

18. Działając na podstawie art. 7 ust. 14 ustawy z dnia 10 kwietnia 1997 roku – Prawo energetyczne (Dz. U. nr 54 poz. 348 z późn. zm.) w związku z art. 34 ust. 3 pkt 3 ustawy z dnia 7 lipca 1994 roku (Dz. U. nr 89 poz. 414 z późn. zm.) ENERGA-OPERATOR SA oświadcza, że zapewni dostawę energii dla obiektu przyłączanego:

- po przyłączeniu obiektu do sieci elektroenergetycznej na podstawie niniejszych warunków przyłączenia oraz w oparciu o umowę o przyłączenie, jaka zostanie zawarta pomiędzy Podmiotem Przyłączanym a ENERGA – OPERATOR SA,

- po zawarciu umowy o świadczenie usług dystrybucji lub umowy kompleksowej.

Niniejsze oświadczenie jest oświadczeniem w rozumieniu art. 34 ust. 3, pkt. 3 ustawy - Prawo budowlane.

Dyrektor
Rejonu Dystrybucji

Więcek Jacek
OPRACOWAŁ
tel. 896121637

Jacek Sztukowski
ZATWIERDZIŁ

Otrzymują:
1. Wnioskodawca
2. ENERGA-OPERATOR SA Oddział w Olsztynie Rejon Dystrybucji w Szczytnie ul. Cicha 7, 10-950 Olsztyn

Specjalista ds. Przyłączeń

Jacek Więcek

Za zgodność z oryginałem
Jan Szymański
Upr. Nr 76, 101, 153/92/OL
§ 2, 5, 6, 7, 13 p. 5, 4

STAROSTWO POWIATOWE
ul Sienkiewicza 1
12-100 Szczytno

Nasz znak: ZGKiM Wt-173/2015

Data 03.08.2015

Zakład Gospodarki Komunalnej i Mieszkaniowej
w Kamionku
Kamionek 25, 12-100 Szczytno
NIP 745-183-82-75, REGON 280660934
tel. (0-89) 624 33 88

Gmina Szczytno

ul. Łomzyńska 3

12-100 Szczytno

WARUNKI TECHNICZNE
Nr 161/2015

rozbudowy sieci wodociągowej w miejscowościach Lipowa Góra Wschodnia, Lipowa Góra Zachodnia, Kaspry, Romany Nowe Gizewo, Olszyny, Piece, Piecuchy, Trelkowo, Wawrochy oraz kanalizacji w miejscowościach Lipowa Góra Wschodnia i Lipowa Góra Zachodnia

W odpowiedzi na wniosek z dnia 03.08.2015r Zakład Gospodarki Komunalnej i Mieszkaniowej w Kamionku Kamionek 25 zapewnia dostawę wody/odbiór ścieków w ilościach podanych we wniosku.

Warunkiem dostawy wody jest wybudowanie :

- sieci wodociągowej z rur PE
- sieci kanalizacyjnej z rur PCV

Realizację budowy sieci oraz przyłącza zapewnia na własny koszt osoba ubiegająca się o przyłączenie nieruchomości do sieci.

Na w/w inwestycję wykonać projekt techniczny i uzgodnić branżowo z właścicielami urządzeń podziemnych i terenu.Tak sporządzony projekt uzgodnić u administratora sieci.

1. Kaspry Romany: Projektowaną sieć włączyć do istniejącej sieci wodociągowej PCV ϕ 110 mm w drodze gruntowej dz nr 84. Na końcu projektowanej sieci projektować hydrant przeciwpożarowy.
2. Lipowa Góra Wschodnia: Projektowaną sieć włączyć do istniejącej sieci wodociągowej PCV ϕ 90 mm w drodze gruntowej dz nr 18. Na końcu projektowanej sieci projektować hydrant przeciwpożarowy.
3. Lipowa Góra Wschodnia: Projektowaną sieć włączyć do istniejącej sieci wodociągowej PCV ϕ 110 mm w drodze gruntowej dz nr 46. Na końcu projektowanej sieci projektować hydrant przeciwpożarowy.
   Projektowaną sieć kanalizacyjną ϕ 200 włączyć do istniejącej sieci ϕ 200 mm w działce gruntowej dz nr 82/38.
4. Lipowa Góra Wschodnia: Lipowa Góra Wschodnia: Projektowaną sieć włączyć do istniejącej sieci wodociągowej PCV ϕ 110 mm w drodze dz nr 111/1. Na końcu

projektowanej sieci projektować hydrant przeciwpożarowy.
Projektowaną sieć kanalizacyjną ϕ 200 włączyć do istniejącej sieci ϕ 200 mm w działce gruntowej dz nr 111/1.

5. Lipowa Góra Zachodnia: Lipowa Góra Zachodnia: Projektowaną sieć włączyć do istniejącej sieci wodociągowej PCV ϕ 150 mm w działce gruntowej dz nr 56. Na końcu projektowanej sieci projektować hydrant przeciwpożarowy.
Projektowaną sieć kanalizacyjną ϕ 200 włączyć do istniejącej sieci ϕ 200 mm w działce gruntowej dz nr 63/11.
6. Nowe Gizewo: Projektowaną sieć włączyć do istniejącej sieci wodociągowej PCV ϕ 110 mm w drodze gruntowej dz nr 132/38 oraz 127.
7. Olszyny: Projektowaną sieć włączyć do istniejącej sieci wodociągowej PCV ϕ 200 mm w działce gruntowej dz nr 23 Na końcu projektowanej sieci projektować hydrant przeciwpożarowy.
8. Olszyny: Projektowaną sieć włączyć do istniejącej sieci wodociągowej PCV ϕ 200 mm w działce gruntowej dz nr 334/23 Na końcu projektowanej sieci projektować hydrant przeciwpożarowy.
9. Olszyny: Projektowaną sieć włączyć do istniejącej sieci wodociągowej PCV ϕ 100 mm w działce gruntowej dz nr 430/15 Na końcu projektowanej sieci projektować hydrant przeciwpożarowy.
10. Romany: Projektowaną sieć włączyć do istniejącej sieci wodociągowej PE ϕ 90 mm w działce gruntowej dz nr 32/10 Na końcu projektowanej sieci projektować hydrant przeciwpożarowy.
11. Romany: Projektowaną sieć włączyć do istniejącej sieci wodociągowej PE ϕ 110 mm w działce gruntowej dz nr 219 Na końcu projektowanej sieci projektować hydrant przeciwpożarowy.
12. Romany: Projektowaną sieć włączyć do istniejącej sieci wodociągowej PE ϕ 110 mm w działce gruntowej dz nr 219 Na końcu projektowanej sieci projektować hydrant przeciwpożarowy.
13. Trelkowo: Projektowaną sieć włączyć do istniejącej sieci wodociągowej PCV ϕ 100 mm w działce gruntowej dz nr 56. Na końcu projektowanej sieci projektować hydrant przeciwpożarowy.
14. Wawrochy: Projektowaną sieć włączyć do istniejącej sieci wodociągowej PCV ϕ 150 mm w działce gruntowej dz nr 32/1. Na końcu projektowanej sieci projektować hydrant przeciwpożarowy.
15. Wawrochy: Projektowaną sieć włączyć do istniejącej sieci wodociągowej PCV ϕ 100 mm w działce gruntowej dz nr 207. Na końcu projektowanej sieci projektować hydrant przeciwpożarowy.
16. Piecuchy: Projektowaną sieć włączyć do istniejącej sieci wodociągowej PCV ϕ 100 mm w działce gruntowej dz nr 36/3. Na końcu projektowanej sieci projektować hydrant przeciwpożarowy.
17. Piece: Projektowaną sieć włączyć do istniejącej sieci wodociągowej PCV ϕ 110 mm w działce gruntowej dz nr 152. Na końcu projektowanej sieci projektować hydrant przeciwpożarowy.

Na podstawie Ustawy z dnia 7 lipca 1994 r. Prawo budowlane (Dz.U.03.2016 – tekst ost. zm. 2005.09.26 Dz.U.05.163.1364) budowa przyłączy wod.-kan. nie wymaga pozwolenia na budowę jak również zgłoszenia.
Do budowy w/w przyłączy stosuje się przepisy o zbiorowym zaopatrzeniu w wodę i zbiorowym odprowadzaniu ścieków (Ustawa z dnia 7 czerwca 2001 r. Dz.U.01.72.747 – tekst: ost. zm. 2005.08.17 Dz.U.05.85.729).

Warunki wykonania:
Zamiar wykonania robót zgłosić w „Zakładzie Gospodarki Komunalnej i Mieszkaniowej w Kamionku" Kamionek 25, na 7 dni przed przystąpieniem do robót.
Napotkane kolizje z siecią wodociągową zgłaszać u administratora sieci.

Roboty wykonać pod nadzorem osoby posiadającej uprawnienia budowlane w tym zakresie.
Do wykonania robót stosować materiały posiadające atesty budowlane.
Na przyłączu wodociągowym z tworzyw sztucznych /PE,PCW/ układać taśmę oznacznikową z wkładką metalową.
Głębokość posadowienia przyłącza wodociągowego min 1,6m od projektowanego terenu.
Uzbrojenie wodociągowe jak zasuwy (nawiertki) oznakować tabliczkami zgodnie z obowiązującymi normami.
Zgłosić odbiór robót w otwartym wykopie u administratora sieci.
Po wykonaniu oraz pozytywnym odbiorze wykonać inwentaryzację przez uprawnionego geodetę.
Dostawa wody nastąpi po wykonaniu i pozytywnym odbiorze przyłącza wodociągowego oraz zawarciu umowy na dostawę wody.
Do sporządzenia protokołu odbioru technicznego przyłącza konieczne są między innymi:

1. uzgodniona z dostawcą wody dokumentacja,
2. protokół próby szczelności przyłącza wodociągowego,
3. inwentaryzacja powykonawcza sieci wod.-kan. wykonana przez uprawnionego geodetę.

Niniejsze warunki przyłączeniowe tracą ważność po upływie **<u>l-go roku</u>** od daty ich wydania.

KIEROWNIK
mgr inż. Aleksander Godlewski

Za zgodność z oryginałem
Jan Szymański
Upr. Nr 76, 101, 153/92/OL
§ 2, 5, 6, 7, 13 p. 5, 4 a

WÓJT GMINY
Szczytno

Decyzja niniejsza stała się ostateczna w dniu 07.09.2015 r. wobec nie zaskarżenia jej przez strony w ustalonym terminie.

STAROSTWO POWIATOWE
ul. Sienkiewicza 1
12-100 Szczytno

Nasz znak: RR-BA.6733.11.2015

Szczytno, dnia 31.07.2015 r.

KIEROWNIK
REFERATU ROZWOJU LOKALNEGO GOSPODARKI PRZESTRZENNEJ OCHRONY ŚRODOWISKA I PROMOCJI GMINY
Marek Godlewski

DECYZJA Nr 33./15
o ustaleniu lokalizacji inwestycji celu publicznego

Na podstawie art. 4 ust. 2 pkt 1, art. 50 ust. 1 i 4, art. 51 ust. 1 pkt 2, art. 53 oraz art. 54 ustawy z dnia 27 marca 2003 r. o planowaniu i zagospodarowaniu przestrzennym (tj. Dz. U. z 2015 r. poz. 199) i art. 104 ustawy z dnia 14 czerwca 1960 r. Kodeks postępowania administracyjnego (Dz. U. z 2013 r. poz. 267 z późn. zm.),

- po rozpatrzeniu wniosku z dnia 11.06.2015 r. p. Jana Szymańskiego zam. 12-100 Szczytno ul. Osuchowskiego 26A/9, działającego z upoważnienia i na rzecz Gminy Szczytno ul. Łomżyńska 3, 12-100 Szczytno,
- po uzgodnieniu :
  - ze Starostą Szczycieńskim – organem właściwym w sprawach ochrony gruntów rolnych – w odniesieniu do gruntów wykorzystywanych na cele rolne i leśne w rozumieniu przepisów o gospodarce nieruchomościami – postanowienie znak: Gg 6123.56.2015 z dnia 07.07.2015 r.,
  - z Regionalną Dyrekcją Lasów Państwowych – organem właściwym w sprawach ochrony gruntów leśnych – w odniesieniu do gruntów wykorzystywanych na cele rolne i leśne w rozumieniu przepisów o gospodarce nieruchomościami – postanowienie znak: Zn. spr.: 224.101.2015.EP z dnia 03.07.2015 r.,
  - z Zarządem Melioracji i Urządzeń Wodnych – organem właściwym w sprawach melioracji wodnych – w odniesieniu do gruntów wykorzystywanych na cele rolne i leśne w rozumieniu przepisów o gospodarce nieruchomościami – milcząca zgoda;
  - z Regionalnym Dyrektorem Ochrony Środowiska – w odniesieniu do obszarów objętych ochroną na podstawie przepisów o ochronie przyrody – milcząca zgoda;
  - z Zarządem Dróg Powiatowych – organem właściwym w sprawie drogi powiatowej – w odniesieniu do obszarów przyległych do pasa drogowego – postanowienie DM.7331.71.2015.D z dnia 14.07.2015 r.,
  - z Generalną Dyrekcją Dróg Krajowych i Autostrad – organem właściwym w sprawie drogi krajowe – w odniesieniu do obszarów przyległych do pasa drogowego – postanowienie znak: O.OL.Z.-3.4351.222.2015.s. z dnia 13.07.2015 r.
  - z Zarządem Dróg Wojewódzkich – organem właściwym w sprawie drogi wojewódzkiej nr 600 – w odniesieniu do obszarów przyległych do pasa drogowego – postanowienie znak: ZDW.TD/5330/378/2015 z dnia 09.07.2015 r.
  - z Nadleśnictwem Korpele – organem właściwym w sprawach ochrony gruntów leśnych – w odniesieniu do gruntów wykorzystywanych na cele rolne i leśne w rozumieniu przepisów o gospodarce nieruchomościami – postanowienie znak: Zn. Spr. SA-2217.35.2015r. Z dnia 08.07.2015 r.
  - Z Polską Spółką Gazownictwa sp. z o. o. Oddział w Gdańsku - w odniesieniu do terenów na których występuje sieć gazowa z n/w uwagami:
    - Na terenie objętym opracowaniem w obrębie geodezyjnym Lipowa Góra Zachodnia gmina Szczytno zlokalizowany jest gazociąg wysokiego ciśnienia DN100 PN 6,3 MPa rok budowy 1992 oraz sieć gazowa dystrybucyjna średniego i niskiego ciśnienia.
    - Na terenie objętym opracowaniem w obrębie geodezyjnym Lipowa Góra Wschodnia gmina Szczytno zlokalizowana jest sieć gazowa dystrybucyjna średniego ciśnienia.
    - Dla każdego z w/w gazociągów wyznaczone są strefy kontrolowane zgodnie z Rozporządzeniem Ministra Gospodarki z dnia 26.04.2013 r. w sprawie warunków technicznych jakim powinny odpowiadać sieci gazowe i ich usytuowanie (Dz. U. 2013. 640). Strefa kontrolowana jest to obszar wyznaczony po obu stronach osi gazociągu, którego linia środkowa pokrywa się z osią gazociągu, w którym przedsiębiorstwo

energetyczne zajmujące się transportem gazu ziemnego podejmuje czynności w celu zapobieżenia działalności mogącej mieć negatywny wpływ na trwałość i prawidłowe użytkowanie gazociągu. W strach kontrolowanych nie należy wznosić obiektów budowlanych, urządzać stałych składów i magazynów oraz podejmować działań mogących spowodować uszkodzenia gazociągu podczas jego użytkowania. Wszelkie prace w strefach kontrolowanych mogą być prowadzone tylko po wcześniejszym uzgodnieniu sposobu ich wykonania z właściwym operatorem sieci gazowej.

- Dla gazociągu wysokiego ciśnienia strefy kontrolowane, której linia środkowa pokrywa się z osią gazociągu, wynoszą:
  1. 10,0 m dla przewodów kanalizacyjnych i wodociągów niemających połączenia z pomieszczeniami dla ludzi i zwierząt
  2. 30,0 m dla przewodów kanalizacyjnych i wodociągów mających bezpośrednie połączenie z pomieszczeniami la ludzi i zwierząt
- Projekt zagospodarowani Terenu przedmiotowej inwestycji w zakresie sieci gazowej wysokiego ciśnienia należy uzgodnić w Zakładzie w Olsztynie.

Projekt Zagospodarowania Terenu przedmiotowej inwestycji w zakresie sieci gazowej średniego i niskiego ciśnienia należy uzgodnić w ramach Narady Koordynacyjnej Starosty Szczycieńskiego

- Pismem z dnia 29.07.2015 r. Polska Spółka Gazownictwa sp. z o. o. Oddział w Gdańsku uzgodniła projekt decyzji.

ustalam

lokalizację inwestycji celu publicznego polegającej na rozbudowie sieci kanalizacji sanitarnej (całkowita długość przedsięwzięcia poniżej 1 km) i wodociągowej :

- na terenie działek nr ew. 111/1, 120/5, 119, 120/7 i 120/13 w obrębie geodezyjnym Lipowa Góra Wschodnia, gm. Szczytno,
- na terenie działek nr ew. 82/40, 82/38, 82/43, 82/39 i 46 w obrębie geodezyjnym Lipowa Góra Wschodnia, gm. Szczytno,
- na terenie działek nr ew. 63/11, 56, 57, 58/2, 60/2, 61/4, 61/2 i 63/14 w obrębie geodezyjnym Lipowa Góra Zachodnia, gm. Szczytno;

lokalizację inwestycji celu publicznego polegającej na rozbudowie sieci wodociągowej :

- na terenie działek nr ew. 7/6, 18 i 72 w obrębie geodezyjnym Lipowa Góra Wschodnia, gm. Szczytno,
- na terenie działek nr ew. 183, 182a/2, 182/3, 36/3 i 93/6 w obrębie geodezyjnym Piecuchy, gm. Szczytno,
- na terenie działki nr ew. 152 w m. Piece obręb geodezyjny Jęcznik, gm. Szczytno,
- na terenie działek nr ew. 303, 56, 296/1, 324/2, 296/4, 298 i 299 w obrębie geodezyjnym Trelkowo, gm. Szczytno,
- na terenie działek nr ew. 30/42, 1/7, 30/30, 219, 32/57, 32/9, 32/10, 32/141, 33/70, 33/41, 33/21, 32/93, 32/155 i 3365/7 w obrębie geodezyjnym Romany, gm. Szczytno,
- na terenie działek nr ew. 8/1, 84/1, 84, 1/13, 7/3 i 7/4 w obrębie geodezyjnym Kaspry oraz działek nr ew. 192/6, 193/13, 192/5, 192/9 i 3365/2 w obrębie geodezyjnym Romany, gm. Szczytno,
- na terenie działek nr ew. 434, 435/1, 3250, 430/7, 430/5, 430/14, 430/13 i 430/15 w obrębie geodezyjnym Olszyny, gm. Szczytno,
- na terenie działek nr ew. 19/12 i 23 w obrębie geodezyjnym Olszyny, gm. Szczytno,
- na terenie działek nr ew. 334/21, 334/22 i 334/29 w obrębie geodezyjnym Olszyny, gm. Szczytno,
- na terenie działek nr ew. 145/13, 145/6, 145/55, 145/54, 143/2, 145/48, 190/1, 190/2 i 207 w obrębie geodezyjnym Wawrochy, gm. Szczytno,

- na terenie działek nr ew. 32/1, 175 i 22/5 w obrębie geodezyjnym Wawrochy, gm. Szczytno;

dla których inwestorem jest Gmina Szczytno.

1. Rodzaj inwestycji.

1.1 Ustalenia dotyczące rodzaju zabudowy:

- obiekty infrastruktury technicznej.

1.2 Ustalenia dotyczące funkcji zabudowy i zagospodarowania terenu :

- rozbudowa sieci wodociągowych i kanalizacji sanitarnej. Inwestycja celu publicznego na podstawie art. 6 pkt 3 ustawy z dnia 21 sierpnia 1997 r. o gospodarce nieruchomościami (Dz. U. z 2014 r. poz. 518 z późn. zm.).

2. Warunki i szczególne zasady zagospodarowania terenu oraz jego zabudowy wynikające z przepisów odrębnych.

2.1. Ustalenia dotyczące warunków i wymagań ochrony i kształtowania ładu przestrzennego.

Nie dotyczy.

2.2. Ustalenia dotyczące ochrony środowiska, przyrody i krajobrazu.

a) w zakresie ochrony środowiska i zdrowia ludzi mają zastosowanie przepisy ustawy z dnia 23 stycznia 2008 r. Prawo ochrony środowiska (Dz. U. z 2008 r. Nr 25, poz. 150 z późn. zm.);
b) w zakresie ochrony przyrody mają zastosowanie przepisy ustawy z dnia 16 kwietnia 2004 r. o ochronie przyrody (Dz. U. z 2014 r. poz. 627) oraz przepisy wykonawcze do tej ustawy, w tym : rozporządzenie Ministra Środowiska z dnia 12 stycznia 2011 r. w sprawie obszarów specjalnej ochrony ptaków Natura 2000 pod nazwą Puszcza Napiwodzko-Ramucka – kod obszaru PLB280007 (Dz. U. z 2011 r. Nr 25, poz. 133 ze zm.), a także rozporządzenie Nr 153 Wojewody Warmińsko- Mazurskiego z dnia 19 grudnia 2008 r. w sprawie Obszaru Chronionego Krajobrazu Pojezierza Olsztyńskiego (Dziennik Urzędowy Województwa Warmińsko-Mazurskiego Nr 198 z dnia 24 grudnia 2008 r., poz. 3104);
c) projektowane obiekty nie należą do rodzaju przedsięwzięć, dla których obowiązek sporządzenia raportu o oddziaływaniu na środowisko może być wymagany w rozumieniu przepisów rozporządzenia Rady Ministrów z dnia 9 listopada 2010 r. w sprawie przedsięwzięć mogących znacząco oddziaływać na środowisko (Dz. U. z 2010 r. Nr 213, poz. 1397 z późn. zm.). W związku z tym inwestycja nie wymaga postępowania administracyjnego z zakresu ustawy z dnia 3 października 2008 r. o udostępnieniu informacji o środowisku i jego ochronie, udziale społeczeństwa w ochronie środowiska oraz o ocenach oddziaływania na środowisko;
d) wszystkie prace należy prowadzić w sposób, który nie spowoduje uszkodzenia drzew i krzewów. Po zakończeniu prac ziemnych teren należy przywrócić do stanu pierwotnego.

2.3. Ustalenia dotyczące ochrony dziedzictwa kulturowego i zabytków oraz dóbr kultury współczesnej.

W granicach opracowania nie znajdują się obiekty objęte prawnymi formami ochrony

zabytków na podstawie ustawy z dnia 23 lipca 2003 r. o ochronie zabytków i opiece nad zabytkami (tj. Dz. U. z 2014 r. poz. 1446), a teren planowanej inwestycji nie leży w strefie ochrony konsekratorskiej.

2.4. Ustalenia dotyczące obsługi w zakresie infrastruktury technicznej i komunikacji.

Projektowana inwestycja nie dotyczy przebudowy pozostałych sieci istniejącej infrastruktury technicznej.

2.4. Wymagania dotyczące ochrony interesów osób trzecich.

W zakresie wymagań dotyczących ochrony interesów osób trzecich w sprawie mają zastosowanie przepisy odrębne, w tym przepisy budowlane i zasady współżycia społecznego.

2.6 Ustalenia dotyczące granic i sposobów zagospodarowania terenów lub obiektów podlegających ochronie, ustalonych na podstawie odrębnych przepisów.

a) w zakresie ochrony obiektów budowlanych na terenach górniczym nie mają zastosowania w sprawie przepisy odrębne;
b) w zakresie ochrony obiektów budowlanych na terenach narażonych na niebezpieczeństwo powodzi nie mają zastosowania w sprawie przepisy odrębne;
c) w zakresie ochrony obiektów budowlanych na terenach zagrożonych osuwaniem się mas ziemnych nie mają zastosowania w sprawie przepisy odrębne.

2.7. Pozostałe warunki wynikające z przepisów odrębnych.

- projekt zagospodarowania terenu należy opracować na aktualnej mapie sytuacyjno - wysokościowej do celów projektowych w skali dostosowanej do wielkości i charakteru inwestycji i uzgodnić na Naradzie Koordynacyjnej organizowanej przez Starostę Szczycieńskiego;
- przebieg trasy projektowanych sieci uzgodnić z właścicielami poszczególnych działek;
- dokumentację projektową w 4 egz. wraz z uzgodnieniami wymaganymi przepisami odrębnymi, należy złożyć w Starostwie Powiatowym w Szczytnie celem uzyskania decyzji o pozwoleniu na budowę lub dokonać zgłoszenia z projektem budowlanym;
- w sprawach nieustalonych w treści niniejszej decyzji mają zastosowanie przepisy rozporządzenia Ministra Infrastruktury z dnia 12 kwietnia 2002 r. w sprawie warunków technicznych jakim powinny odpowiadać budynki i ich usytuowanie (Dz. U. z 2002 r. Nr 75, poz. 690 z późn. zm.) i ustawy z dnia 7 lipca 1994 r. Prawo Budowlane (Dz. U. z 2013 r. poz. 1409 z późn. zm.) oraz ustawy z dnia 21 marca 1985 r. o drogach publicznych (Dz. U. z 2013 poz. 260 z późn. zm.).

3. Linie rozgraniczające teren inwestycji

Linie rozgraniczające teren inwestycji stanowią granice działek nr ew. 111/1, 120/5, 119, 120/7, 120/13, 82/40, 82/38, 82/43, 82/39, 46, 7/6, 18 i 72 w obrębie geodezyjnym Lipowa Góra Wschodnia, nr ew. 63/11, 56, 57, 58/2, 60/2, 61/4, 61/2 i 63/14 w obrębie geodezyjnym Lipowa Góra Zachodnia, nr ew. 183, 182a/2, 182/3, 36/3 i 93/6 w obrębie geodezyjnym Piecuchy, nr ew. 152 w obrębie geodezyjnym Jęcznik, nr ew. 303, 56, 296/1, 324/2, 296/4, 298 i 299 w obrębie geodezyjnym Trelkowo, nr ew. 30/42, 1/7, 30/30, 219, 32/57, 32/9, 32/10, 32/141, 33/70, 33/41, 33/21, 32/93, 32/155, 3365/7 192/6, 193/13, 192/5, 192/9 i 3365/2 w obrębie geodezyjnym Romany, nr ew. 8/1, 84/1, 84, 1/13, 7/3 i 7/4 w obrębie geodezyjnym Kaspry, nr ew. 434, 435/1,

56

3250, 430/7, 430/5, 430/14, 430/13, 430/15, 19/12, 23, 334/21, 334/22 i 334/29 w obrębie geodezyjnym Olszyny, nr ew. 145/13, 145/6, 145/55, 145/54, 143/2, 145/48, 190/1, 190/2, 207, 32/1, 175 i 22/5 w obrębie geodezyjnym Wawrochy, gm. Szczytno, pokazane na mapach sytuacyjno - wysokościowych, będących załącznikami graficznymi do niniejszej decyzji.

Uzasadnienie

Pan Jan Szymański zam. 12-100 Szczytno ul. Osuchowskiego 26A/9, działający z upoważnienia i na rzecz Gminy Szczytno ul. Łomżyńska 3, 12-100 Szczytno, złożył wniosek o „ustalenie lokalizacji inwestycji celu publicznego polegającej na :
- rozbudowie sieci kanalizacji sanitarnej i wodociągowej na terenie działek nr ew. 111/1, 120/5, 119, 120/7, 120/13, 82/40, 82/38, 82/43, 82/39 i 46 w obrębie geodezyjnym Lipowa Góra Wschodnia, dz. nr ew. 63/11, 56, 57, 58/2, 60/2, 61/4, 61/2 i 63/14 w obrębie geodezyjnym Lipowa Góra Zachodnia, gm. Szczytno;
- na rozbudowie sieci wodociągowej na terenie działek nr ew. 7/6, 18 i 72 w obrębie geodezyjnym Lipowa Góra Wschodnia, dz. nr ew. 183, 182a/2, 182/3, 36/3 i 93/6 w obrębie geodezyjnym Piecuchy, dz. nr ew. 152 w m. Piece obręb geodezyjny Jęcznik, dz. nr ew. 303, 56, 296/1, 324/2, 296/4, 298 i 299 w obrębie geodezyjnym Trelkowo, dz. nr ew. 30/42, 1/7, 30/30, 219, 32/57, 32/9, 32/10, 32/141, 33/70, 33/41, 33/21, 32/93, 32/155, 3365/7192/6, 193/13, 192/5, 192/9 i 3365/2 w obrębie geodezyjnym Romany, dz. nr ew. 8/1, 84/1, 84, 1/13, 7/3 i 7/4 w obrębie geodezyjnym Kaspry, dz. nr ew. 434, 435/1, 3250, 430/7, 430/5, 430/14, 430/13, 430/15, 19/12, 23, 334/21, 334/22 i 334/29 w obrębie geodezyjnym Olszyny, dz. nr ew. 145/13, 145/6, 145/55, 145/54, 143/2, 145/48, 190/1, 190/2, 207, 32/1, 175 i 22/5 w obrębie geodezyjnym Wawrochy, gm. Szczytno".

Zgodnie z art. 53 ust. 3 powołanej ustawy o planowaniu i zagospodarowaniu przestrzennym przeprowadzona analiza warunków i zasad zagospodarowania terenu objętego wnioskiem i wynikających z przepisów odrębnych oraz stanu faktycznego i prawnego terenu, na którym przewiduje się realizację inwestycji, wykazała możliwość ustalenia lokalizacji inwestycji celu publicznego.

1. Teren przedmiotowej inwestycji nie posiada obowiązującego miejscowego planu zagospodarowania przestrzennego.
2. Wnioskowana inwestycja stanowi zmianę zagospodarowania terenu w rozumieniu przepisów art. 50 ust. 1 ustawy o planowaniu i zagospodarowaniu przestrzennym.
3. Projekt decyzji sporządził mgr inż. Marcin Sakowicz spełniający wymagania, o których mowa w art. 5 pkt 4, w związku z art. 50 ust. 4 ustawy z dnia 27 marca 2003 r. o planowaniu i zagospodarowaniu przestrzennym (tj. Dz. U. z 2015 r. poz. 199).

Pouczenie

Niniejsza decyzja składa się z ustaleń stanowiących treść decyzji oraz części graficznych decyzji sporządzonych na kopiach map sytuacyjno - wysokościowych stanowiących załączniki nr 1, 2, 3, 4, 5, 6, 7, 8, 9, 10, 11, 12, 13, 14, 15, 16 i 17 do decyzji.

Od niniejszej decyzji służy odwołanie do Samorządowego Kolegium Odwoławczego w Olsztynie za moim pośrednictwem w terminie czternastu dni od dnia jej doręczenia.

GMINA SZCZYTNO *1*

Z-CA WÓJTA
GMINY SZCZYTNO
mgr Ewa Zacirotna

Otrzymują:
1. Wnioskodawca.
2. a/a

Do wiadomości:

Za zgodność z oryginałem
Jan Szymański
Upr. Nr 76, 101, 153/92/O
§ 2, 5, 6, 7, 13 p. 5, 4 a

57

1. Zarząd Melioracji i Urządzeń Wodnych w Olsztynie
   Rejonowy Oddział w Szczytnie ul. Sobieszczańskiego 24, 12-100 Szczytno
2. Starostwo Powiatowe w Szczytnie, ul. Sienkiewicza 1, 12-100 Szczytno
3. Generalna Dyrekcja Dróg Krajowych i Autostrad Oddział w Olsztynie, Al. Warszawska 89, 10-083
4. Regionalna Dyrekcja Lasów Państwowych w Olsztynie, ul. Kościuszki 46, 11-041 Olsztyn
5. Regionalny Dyrektor Ochrony Środowiska w Olsztynie, ul. Dworcowa 60, 10-437 Olsztyn
6. Zarząd Dróg Powiatowych w Szczytnie, ul. Mrongowiusza 2, 12-100 Szczytno
7. Rejon Dróg Wojewódzkich w Kętrzynie, ul. Bałtycka 20, 11-400 Kętrzyn
8. Nadleśnictwo Korpele, Korpele 14, 12-100 Szczytno
9. Polska Spółka Gazownictwa sp. z o.o. Oddział w Gdańsku, ul. Wałowa 41/43, 80-858 Gdańsk

Uchwała Nr XXX/184/09

Rady Gminy Szczytno

z dnia 4 marca 2009 r.

w sprawie uchwalenia miejscowego planu zagospodarowania przestrzennego w obrębie geodezyjnym Nowe Gizewo.

Na podstawie art. 18 ust. 2 pkt. 5 ustawy z dnia 8 marca 1990 r. o samorządzie gminnym (Dz.U. z 2001 r. Nr 142, poz. 1591, z 2002 r. Nr 23, poz. 220, Nr 62, poz. 558, Nr 113, poz. 984, Nr 153, poz. 1271, Nr 214, poz. 1806, z 2003 r. Nr 80, poz. 717, Nr 162, poz. 1568, z 2004 r. Nr 102, poz. 1055, Nr 116, poz. 1203, Nr 167, poz. 1759, z 2005 r. Nr 172, poz. 1441, Nr 175, poz. 1457, z 2006 r. Nr 17, poz. 128, Nr 181, poz. 1337, z 2007 r. Nr 48, poz. 327, Nr 138, poz. 974, Nr 173, poz. 1218, z 2008 r. Nr 180, poz. 1111, Nr 223, poz. 1458) i art. 20 ust. 1 ustawy z dnia 27 marca 2003 r. o planowaniu i zagospodarowaniu przestrzennym (Dz.U. z 2003 r. Nr 80, poz. 717, z 2004 r. Nr 6, poz. 41, Nr 141, poz. 1492, z 2005 r. Nr 113, poz. 954, Nr 130, poz. 1087, z 2006 r. Nr 45, poz. 319, Nr 225, poz. 1635, z 2008 r. Nr 123, poz. 803, Nr 199, poz. 1227, Nr 201, poz. 1237, Nr 220, poz. 1413) Rada Gminy Szczytno uchwala, co następuje:

§ 1. 1. Uchwala się miejscowy plan zagospodarowania przestrzennego w obrębie geodezyjnym Nowe Gizewo, zwany dalej „planem".

2. Ustalenia planu stanowią treść niniejszej uchwały.

§ 2. 1. Granice planu określa uchwała Nr XLVI/276/06 Rady Gminy Szczytno z dnia 30 czerwca 2006 r. w sprawie przystąpienia do sporządzenia miejscowego planu zagospodarowania przestrzennego w obrębie geodezyjnym Nowe Gizewo, Lipowa Góra Zachód, Szczycionek.

2. Rysunek planu, sporządzony na mapie zasadniczej w skali 1:2000, stanowi załącznik Nr 1 do uchwały i obowiązuje w następującym zakresie ustaleń planu:

a) granic planu;

b) linii rozgraniczających tereny o różnym przeznaczeniu i zasadach zagospodarowania;

c) nieprzekraczalnych linii zabudowy;

d) oznaczeń przeznaczenia terenu na cele: MN - zabudowy mieszkaniowej jednorodzinnej; MN/U - zabudowy mieszkaniowej jednorodzinnej i usługowej; MR - zabudowy zagrodowej; U - zabudowy handlowo-usługowej; P - zabudowy produkcyjno – składowo – usługowej, R - produkcji rolnej, ZN - zieleni nieurządzonej; ZI - zieleni izolacyjnej; ZL - zieleni leśnej, WS - wód powierzchniowych, E - elektroenergetyki; KD - dróg publicznych; KDW - dróg wewnętrznych; KDJ - dróg wewnętrznych - ciągów pieszo-jezdnych.

3. Rozstrzygnięcia wymagane przepisami art. 20 ust. 1 ustawy o planowaniu i zagospodarowaniu przestrzennym zawiera załącznik Nr 2 do uchwały.

4. Plan zawiera treść informacyjną:

a) linie energetyczne skablowane.

§ 3. Ustalenia dotyczące przeznaczenia terenu.

1.

Oznaczenie terenu	Przeznaczenie terenu na cele:
1MN, 2MN, 3MN, 4MN, 5MN, 6MN, 7MN, 8MN, 9MN, 10MN, 11MN, 12MN, 13MN, 14MN, 15MN, 16MN, 17MN, 18MN, 19MN, 20MN, 21MN, 22MN, 23MN, 24MN, 25MN, 26MN, 27MN, 28MN, 29MN, 30MN, 31MN, 32MN, 33MN, 34MN, 35MN, 36MN, 37MN, 38MN, 39MN, 40MN, 41MN, 42MN, 43MN, 44MN, 45MN, 46MN, 47MN, 48MN, 49MN, 50MN, 51MN, 52MN, 53MN, 54MN, 55MN, 56MN, 57MN, 58MN, 59MN, 60MN, 61MN, 62MN, 63MN, 64MN, 65MN, 66MN, 67MN, 68MN, 69MN, 70MN, 71MN, 72MN, 73MN, 74MN, 75MN, 76MN, 77MN	zabudowy mieszkaniowej jednorodzinnej
1MN/U, 2MN/U, 3MN/U, 4MN/U, 5MN/U, 6MN/U, 7MN/U, 8MN/U, 9MN/U, 10MN/U, 11MN/U, 12MN/U, 13MN/U	zabudowy mieszkaniowej jednorodzinnej i usługowej
1MR, 2MR, 3MR, 4MR, 5MR, 6MR, 7MR, 8MR, 9MR, 10MR	zabudowy zagrodowej
1U, 2U, 3U	zabudowy handlowo-usługowej
1P	zabudowy produkcyjno – składowo - usługowej
1R, 2R, 3R, 4R, 5R, 6R, 7R	produkcji rolnej
1ZN, 2ZN, 3ZN, 4ZN, 5ZN, 6ZN, 7ZN, 8ZP, 9ZN, 10ZN, 11ZN,12ZN	zieleni nieurządzonej
1ZI, 2ZI, 3ZI, 4ZI, 5ZI, 6ZI, 7ZI, 8ZI, 9ZI, 10ZI, 11ZI, 12ZI, 13ZI, 14ZI, 15ZI, 16ZI	zieleni izolacyjnej
1ZL, 2ZL, 3ZL, 4ZL, 5ZL, 6ZL, 7ZL, 8ZL, 9ZL, 10ZL	zieleni leśnej
1WS, 2WS, 3WS, 4WS, 5WS, 6WS, 7WS, 8WS, 9WS, 10WS, 11WS, 12WS, 13WS, 14WS, 15WS, 16WS, 17WS, 18WS	wód powierzchniowych
1E, 2E, 3E, 4E, 5E, 6E, 7E, 8E, 9E, 10E, 11E, 12E, 13E, 14E, 15E, 16E, 17E, 18E, 19E, 20E, 21E, 22E, 23E, 24E, 25E, 26E, 27E, 28E, 29E, 30E, 31E, 32E, 33E, 34E, 35E, 36E, 37E	elektroenergetyki – linie WN 110kV i SN 15kV

1KD, 2KD, 3KD, 4KD, 5KD, 6KD, 7KD, 8KD, 9KD, 10KD, 11KD, 12KD, 13KD, 14KD, 15KD, 16KD, 17KD, 18KD, 19KD, 20KD, 21KD, 22KD, 23KD, 24KD, 25KD,	dróg publicznych
1KDW, 2KDW, 3KDW, 4KDW, 5KDW, 6KDW, 7KDW, 8KDW, 9KDW, 10KDW, 11KDW, 12KDW, 13KDW, 14KDW, 15KDW, 16KDW, 17KDW, 18KDW, 19KDW, 20KDW, 21KDW, 22KDW, 23KDW, 24KDW, 25KDW, 26KDW, 27KDW, 28KDW, 29KDW, 30KDW, 31KDW	dróg wewnętrznych
1KDJ, 2KDJ, 3KDJ, 4KDJ, 5KDJ, 6KDJ, 7KDJ, 8KDJ, 9KDJ, 10KDJ	dróg wewnętrznych - ciągów pieszo-jezdnych

2. W granicach planu ustala się następujące lokalizacje inwestycji celu publicznego, o których mowa w przepisach art. 2 pkt 5 ustawy o planowaniu i zagospodarowaniu przestrzennym:

a) budowa drogi krajowej na terenie oznaczonym symbolem 1KD,

b) budowa i roboty budowlane dróg publicznych na terenach oznaczonych symbolami 2-25KD,

c) budowa sieci wodociągowych, kanalizacji sanitarnej i deszczowej na zasadach określonych w § 8 uchwały,

d) roboty budowlane infrastruktury elektroenergetycznej na terenach oznaczonych 1-37E oraz sieci rozdzielczych SN i NN.

§ 4. W granicach planu zasady ochrony i kształtowania ładu przestrzennego ustala się poprzez zasady kształtowania zabudowy, w tym ustalenia nieprzekraczalnych linii zabudowy.

§ 5. Ustalenia dotyczące zasad ochrony środowiska, przyrody i krajobrazu kulturowego.

1. W granicach planu dla terenów oznaczonych symbolami: 1-12ZN oraz 1--16ZI wprowadza się zakaz zabudowy terenu obiektami budowlanymi oraz prowadzenia innych robót budowlanych za wyjątkiem:

a) zewnętrznych sieci uzbrojenia i urządzeń infrastruktury technicznej,

b) ciągów spacerowych i tras rowerowych,

c) małych zbiorników wodnych służących rekreacji,

d) obiektów małej architektury i innych elementów urządzenia terenu wynikających z funkcji rekreacyjno-wypoczynkowych,

e) dojazdów do nieruchomości.

2. W zagospodarowaniu terenów oznaczonych symbolami: 1-10ZL mają zastosowanie przepisy o lasach.

3. W granicach planu wskazuje się tereny wód powierzchniowych oznaczone symbolami 1-18WS, dla których mają zastosowanie przepisy prawa wodnego.

4. W granicach planu wskazuje się (odpowiednio) w odniesieniu do poziomu hałasu następujące rodzaje terenów, o których mowa w przepisach prawa ochrony środowiska:

a) pod zabudowę mieszkaniową – tereny oznaczone symbolami: 1-77MN,

b) na cele mieszkaniowo – usługowe – tereny oznaczone symbolami: 1-13MN/U.

5. W granicach planu nie zezwala się na lokalizację inwestycji:

a) wymagających sporządzenia raportu o oddziaływaniu na środowisko w rozumieniu przepisów prawa ochrony środowiska – za wyjątkiem inwestycji na terenie oznaczonym symbolem 1KD,

b) mogących wymagać sporządzenia raportu oddziaływania na środowisko w rozumieniu przepisów prawa ochrony środowiska – za wyjątkiem terenów dróg publicznych oznaczonych symbolem 2 - 25KD, sieci i urządzeń wodno-kanalizacyjnych oraz inwestycji na terenie oznaczonym symbolem 1P.

§ 6. Ustalenia dotyczące parametrów i wskaźników kształtowania zabudowy:

1.

Oznaczenie terenu	Parametry i wskaźniki kształtowania zabudowy
1MN, 2MN, 3MN, 4MN, 5MN, 6MN, 7MN, 8MN, 9MN, 10MN, 11MN, 12MN, 13MN, 14MN, 15MN, 16MN, 17MN, 18MN, 19MN, 20MN, 21MN, 22MN, 23MN, 24MN, 25MN, 26MN, 27MN, 28MN, 29MN, 30MN, 31MN, 32MN, 33MN, 34MN, 35MN, 36MN, 37MN, 38MN, 39MN,	1. Dla istniejących obiektów budowlanych zezwala się na: rozbiórkę budynków, odbudowę, remont, rozbudowę, nadbudowę i przebudowę w rozumieniu właściwych przepisów budowlanych. 2. W/w nadbudowy budynków powinny być kształtowane do wysokości dwóch kondygnacji z drugą kondygnacją w poddaszu użytkowym. 3. Na działkach niezabudowanych zezwala się na budowę budynków mieszkalnych jednorodzinnych. 4. Na każdej z w/w działek budowlanych zezwala się na lokalizację jednego budynku mieszkalnego jednorodzinnego wraz z jednym budynkiem garażowym, gospodarczym lub gospodarczo-garażowym. 5. W/w budynki należy kształtować jako wolnostojące budynki mieszkalne jednorodzinne do wysokości dwóch kondygnacji nadziemnych, z drugą kondygnacją w poddaszu użytkowym.

7

40MN, 41MN, 42MN, 43MN, 44MN, 45MN, 46MN, 47MN, 48MN, 49MN, 50MN, 51MN, 52MN, 53MN, 54MN, 55MN, 56MN, 57MN, 58MN, 59MN, 60MN, 61MN, 62MN, 63MN, 64MN, 65MN, 66MN, 67MN, 68MN, 69MN, 70MN, 71MN, 72MN, 73MN, 74MN, 75MN, 76MN, 77MN	6. W granicach oznaczonego terenu na każdej z działek budowlanych: a) udział łącznej powierzchni zabudowy budynkiem mieszkalnym jednorodzinnym w powierzchni działki nie powinien przekroczyć wielkości 20%, b) minimalny udział powierzchni biologicznie czynnej w powierzchni działki powinien wynosić 60%. 7. Budynki garażowe (gospodarcze) należy kształtować o wysokości jednej kondygnacji nadziemnej. 8. Na każdej z działek budowlanych powierzchnia zabudowy budynkiem gospodarczym i garażowym nie powinna przekraczać 20% powierzchni zabudowy mieszkaniowej jednorodzinnej. 9. Zadaszenia budynków należy kształtować w formie dachów dwuspadowych i wielospadowych, o kącie nachylenia połaci dachowych do płaszczyzny przekroju poziomego budynku w przedziale 35°-45°, krytych dachówką ceramiczną lub blachodachówką w kolorze czerwonym. Kalenice zadaszeń należy sytuować jako równoległe do osi drogi w jej odcinku bezpośrednio przyległym do przedmiotowej działki. 10. Ogrodzenia działek budowlanych należy kształtować jako ażurowe o maksymalnej wysokości 120 cm od poziomu terenu, z wykluczeniem stosowania wypełnień z elementów betonowych i żelbetowych.
1MN/U, 2MN/U, 3MN/U, 4MN/U, 5MN/U, 6MN/U, 7MN/U, 8MN/U, 9MN/U, 10MN/U, 11MN/U, 12MN/U, 13MN/U	1. Dla istniejących obiektów budowlanych zezwala się na: rozbiórkę budynków, odbudowę, remont, rozbudowę, nadbudowę i przebudowę w rozumieniu właściwych przepisów budowlanych. 2. Zabudowę należy kształtować jako wolnostojące budynki mieszkalne jednorodzinne i usługowe do wysokości dwóch kondygnacji nadziemnych, z drugą kondygnacją w poddaszu użytkowym. 3. Na każdej z działek budowlanych zezwala się na lokalizację jednego budynku mieszkalnego jednorodzinnego oraz jednego budynku usługowego lub jednego budynku mieszkalno – usługowego. 4 W granicach oznaczonego terenu na każdej z działek budowlanych: a) udział łącznej powierzchni zabudowy budynkiem mieszkalnym jednorodzinnym lub usługowym w powierzchni działki nie powinien przekroczyć wielkości 25%, a w przypadku zabudowy budynkiem mieszkaniowo-usługowym – 30%, b) minimalny udział powierzchni biologicznie czynnej w powierzchni działki powinien wynosić 60%. 5. Zadaszenia budynków należy kształtować w formie dachów dwuspadowych i wielospadowych, o kącie nachylenia połaci dachowych do płaszczyzny przekroju poziomego budynku w przedziale 35°-45°, krytych dachówką ceramiczną lub blachodachówką w kolorze czerwonym. Kalenice zadaszeń należy sytuować jako równoległe do osi drogi w jej odcinku bezpośrednio przyległym do przedmiotowej działki. 6. Budynki garażowe (gospodarcze) należy kształtować o wysokości jednej kondygnacji nadziemnej. 7. Na każdej z działek budowlanych powierzchnia zabudowy budynkiem gospodarczym i garażowym nie powinna przekraczać 20% powierzchni zabudowy mieszkaniowej jednorodzinnej. 8. Ogrodzenia działek budowlanych należy kształtować jako ażurowe o maksymalnej wysokości 120 cm od poziomu terenu, z wykluczeniem stosowania wypełnień z elementów betonowych i żelbetowych.
1MR, 2MR, 3MR, 4MR, 5MR, 6MR, 7MR, 8MR, 9MR, 10MR	1. Dla istniejących obiektów budowlanych zezwala się na: rozbiórkę budynków, budowę, odbudowę, remont, rozbudowę i przebudowę w rozumieniu właściwych przepisów budowlanych. 2. Na oznaczonych terenach należy lokalizować budynki mieszkalne jednorodzinne i gospodarcze w zabudowie zagrodowej. 3. Zezwala się na uzupełnienia zabudowy budynkami mieszkalnymi jednorodzinnymi; ww. uzupełnienia określone są obowiązującymi i nieprzekraczalnymi liniami zabudowy. 4. Uzupełnienia zabudowy należy kształtować do wysokości dwóch kondygnacji nadziemnych z drugą kondygnacją w poddaszu użytkowym. 5. Zadaszenia budynków należy kształtować w formie dachów dwuspadowych i wielospadowych, o kącie nachylenia połaci dachowych do płaszczyzny przekroju poziomego budynku w przedziale 35°-45°, krytych dachówką ceramiczną lub blachodachówką w kolorze czerwonym. Kalenice zadaszeń należy sytuować jako równoległe do osi drogi w jej odcinku bezpośrednio przyległym do przedmiotowej działki.
1U, 2U, 3U	1. Dla istniejących obiektów budowlanych zezwala się na: rozbiórkę budynków, budowę, odbudowę, remont, rozbudowę, nadbudowę i przebudowę w rozumieniu właściwych przepisów budowlanych. 2. Na oznaczonym terenie zabudowę należy kształtować do wysokości dwóch kondygnacji nadziemnych. 3. Zadaszenia budynków należy kształtować w formie dachów dwuspadowych i wielospadowych, o kącie nachylenia połaci dachowych do płaszczyzny przekroju poziomego budynku w przedziale 15°-35°, krytych dachówką ceramiczną lub blachodachówką w kolorze czerwonym. Kalenice zadaszeń należy sytuować jako równoległe do osi drogi w jej odcinku bezpośrednio przyległym do przedmiotowej działki. 4. Minimalny udział powierzchni biologicznie czynnej w powierzchni działki ustala się w wielkości 30%. 5. Ogrodzenia działek należy kształtować jako ażurowe o maksymalnej wysokości 120 cm od poziomu terenu, z wykluczeniem stosowania wypełnień z elementów betonowych i żelbetowych.
1P	1. Dla istniejących obiektów budowlanych zezwala się na: rozbiórkę budynków, budowę, odbudowę, remont, rozbudowę i przebudowę w rozumieniu właściwych przepisów budowlanych. 2. Na oznaczonym terenie zezwala się lokalizację zabudowy produkcyjno – składowo – usługowej. 3. Maksymalną wysokość zabudowy ustala się w wielkości dwóch kondygnacji nadziemnych.
1E, 2E, 3E, 4E, 5E,	1. W granicach oznaczonych terenów ustala się:

6E, 7E, 8E, 9E, 10E, 11E, 12E, 13E, 14E, 15E, 16E, 17E, 18E, 19E, 20E, 21E, 22E, 23E, 24E, 25E, 26E, 27E, 28E, 29E, 30E, 31E, 32E, 33E, 34E, 35E, 36E, 37E	a) zakaz lokalizacji budynków i obiektów małej architektury; b) zakaz nasadzenia zielenią wysoką; c) zakaz grodzenia nieruchomości. 2. Zezwala się na roboty budowlane linii energetycznych.

2. Nieustalone w planie warunki zabudowy regulują (odpowiednio) właściwe przepisy budowlane.

§ 7. Ustalenia dotyczące zasad podziału terenu na działki budowlane.

1. W granicach planu podział terenu na działki budowlane powinien spełniać warunki określone dla działki budowlanej przepisami art. 2 pkt. 12 ustawy o planowaniu i zagospodarowaniu przestrzennym wraz z ustaleniami i rysunkiem planu, z zachowaniem następujących zasad:

a) minimalna powierzchnia działki dla zabudowy mieszkaniowej jednorodzinnej (oznaczonej symbolem MN) – 1000m²; w/w norma nie ma zastosowania dla istniejących działek gruntowych zabudowanych;

b) minimalna powierzchnia działki dla zabudowy mieszkaniowej jednorodzinnej i usługowej (oznaczonej symbolem MN/U) – 1500m².

§ 8. Ustalenia dotyczące zasad budowy systemów komunikacji i infrastruktury technicznej.

1. Drogi i ciągi komunikacyjne.

Oznaczenie terenu	Funkcja komunikacyjna	Klasa techniczna	Min. szerokość pasa drogowego w liniach rozgraniczających
1 KD	droga krajowa Nr 57 projektowana obwodnica	G 1x2	40m
2 KD	droga powiatowa	Z 1x2	20 m
3KD, 4KD, 5KD, 6KD, 7KD, 8KD, 9KD, 10KD, 11KD, 12KD, 13KD, 14KD, 15KD, 16KD, 17KD, 18KD, 19KD, 20KD, 21KD, 22KD, 23KD, 24KD, 25KD	drogi gminne	D 1x2	10 m
1KDW, 2KDW,3KDW, 4KDW, 5KDW, 6KDW, 7KDW, 8KDW, 9KDW, 10KDW, 11KDW, 12KDW, 13KDW, 14KDW, 15KDW, 16KDW, 17KDW, 18KDW, 19KDW, 20KDW, 21KDW, 22KDW, 23KDW, 24KDW, 25KDW, 26KDW, 27KDW, 28KDW, 29KDW, 30KDW, 31KDW	drogi wewnętrzne	-	10m
1KDJ, 2KDJ, 3KDJ, 4KDJ, 5KDJ, 6KDJ, 7KDJ, 8KDJ, 9KDJ, 10KDJ	drogi wewnętrzne, ciągi pieszo-jezdne	-	5m lub jak w istniejącym rozgraniczeniu

2. Ustalenia w przedmiocie lokalizacji dróg krajowych:

a) dla potrzeb projektowanej obwodnicy miasta Szczytno, zgodnie ze Studium uwarunkowań i kierunków zagospodarowania przestrzennego gminy Szczytno uchwalonego uchwałą Nr XXV/155/2000 Rady Gminy Szczytno z dnia 21 grudnia 2000 r., rezerwuje się pas terenu o szerokości w liniach rozgraniczających 40m oznaczony na rysunku planu symbolem 1KD;

b) lokalizacja nowej zabudowy mieszkaniowej jest możliwa w odległości nie mniejszej niż 25m licząc od linii rozgraniczających planowanej obwodnicy;

c) w przypadku realizacji inwestycji wymienionej w punkcie 2a, wszystkie obiekty istniejące, nie spełniające wymagań z punktu 2b, należy zabezpieczyć przed uciążliwymi skutkami przebiegu drogi krajowej klasy G;

3. Zezwala się na wydzielenie dróg wewnętrznych na działkach oznaczonych w ewidencji gruntów numerami: 137/29, 137/30, 137/36, 137/45 oraz 137/48. Minimalna szerokość pasa drogowego drogi wewnętrznej w liniach rozgraniczających powinna wynosić 10m.

4. Ustala się obsługę w/w działek za pośrednictwem drogi oznaczonej symbolem 25KD.

5. W granicach planu:

a) każda z działek budowlanych przeznaczonych pod zabudowę budynkami przeznaczonymi na pobyt ludzi powinna mieć zapewnioną możliwość przyłączenia uzbrojenia działki lub bezpośrednio budynku do zewnętrznych sieci: wodociągowej, kanalizacji sanitarnej i elektroenergetycznej;

b) zaopatrzenie w ciepło budynków przeznaczonych na pobyt ludzi należy zapewnić z indywidualnych źródeł ciepła lub scentralizowanych źródeł;

c) zaopatrzenie w wodę dla celów bytowych i przeciwpożarowych należy zapewnić przez przyłączenie działek budowlanych do gminnej sieci wodociągowej, do czasu budowy gminnej sieci wodociągowej zezwala się na budowę indywidualnych ujęć wody;

79

d) wody opadowe należy odprowadzić do systemu istniejącej kanalizacji deszczowej a w przypadku braku w/w kanalizacji – na teren nieutwardzony lub do dołów chłonnych na własnej działce (alternatywnie zezwala się na inne rozwiązania zgodne z warunkami określonymi przepisami prawa wodnego i budowlanego);

e) w robotach budowlanych sieci elektroenergetycznych SN i nN należy stosować linie napowietrzne lub kablowe, a przyłączeń elektroenergetycznych – linie kablowe; zezwala się na lokalizację w/w sieci elektroenergetycznych oraz stacji transformatorowych SN/nN w pasach drogowych dróg gminnych i wewnętrznych.

6. Odprowadzenie ścieków z terenu w granicach planu następuje przez przyłączenie sieci kanalizacji sanitarnej zrealizowanej w w/w terenie do gminnej sieci kanalizacji sanitarnej z przesyłem ścieków do gminnej oczyszczalni ścieków w miejscowości Szczytno. Do czasu wybudowania zbiorczej sieci kanalizacyjnej zezwala się na stosowanie zbiorników bezodpływowych na ścieki. Nie zezwala się na stosowanie indywidualnych oczyszczalni ścieków.

7. Zasady przyłączeń, o których mowa w punkcie 5a powinny być określone w stosownych warunkach technicznych, wydawanych na podstawie właściwych przepisów odrębnych.

8. Linie telekomunikacyjne w granicach planu należy projektować jako podziemne z rozprowadzeniem w terenach przeznaczonych pod ciągi komunikacyjne. Dopuszcza się lokalizację sieci i urządzeń infrastruktury telekomunikacyjnej na terenach przeznaczonych pod zabudowę. W przypadku kolizji projektowanych obiektów z istniejącymi urządzeniami telekomunikacyjnymi należy je przebudować i dostosować do projektowanego zagospodarowania przestrzennego zgodnie z obowiązującymi przepisami, normami i warunkami przebudowy.

9. W przypadku wystąpienia kolizji istniejących urządzeń elektroenergetycznych z projektowanym zagospodarowaniem terenu należy je przebudować po nowej trasie lub dostosować do wymogów określonych przepisami odrębnymi. O określenie warunków przebudowy kolizji należy wystąpić do właściwego operatora sieci.

10. W granicach planu ustala się następujące inwestycje należące do zadań własnych gminy z zakresu infrastruktury technicznej, o których mowa w przepisach art. 20 ust. 1 ustawy o planowaniu i zagospodarowaniu przestrzennym:

a) sieci wodociągowe,

b) sieci kanalizacji sanitarnej,

c) sieci kanalizacji deszczowej.

11. Roboty budowlane w/w inwestycji należy realizować w liniach rozgraniczających pasów drogowych dróg: 2-25KD, 1-31KDW i 1-10KDJ, a w przypadkach konieczności technicznych – na terenach oznaczonych symbolami: 1-12ZN, 1-16ZI oraz w granicach działek budowlanych z zachowaniem odpowiednich odległości od obiektów budowlanych i urządzeń uzbrojenia terenu.

§ 9. Ustalenia dotyczące stawek z tytułu art. 36 ust. 4 ustawy o planowaniu i zagospodarowaniu przestrzennym:

Oznaczenie terenu	Stawka w %
1MN, 2MN, 3MN, 4MN, 5MN, 6MN, 7MN, 8MN, 9MN, 10MN, 11MN, 12MN, 13MN, 14MN, 15MN, 16MN, 17MN, 18MN, 19MN, 20MN, 21MN, 22MN, 23MN, 24MN, 25MN, 26MN, 27MN, 28MN, 29MN, 30MN, 31MN, 32MN, 33MN, 34MN, 35MN, 36MN, 37MN, 38MN, 39MN, 40MN, 41MN, 42MN, 43MN, 44MN, 45MN, 46MN, 47MN, 48MN, 49MN, 50MN, 51MN, 52MN, 53MN, 54MN, 55MN, 56MN, 57MN, 58MN, 59MN, 60MN, 61MN, 62MN, 63MN, 64MN, 65MN, 66MN, 67MN, 68MN, 69MN, 70MN, 71MN, 72MN, 73MN, 74MN, 75MN, 76MN, 77MN	20
1MN/U, 2MN/U, 3MN/U, 4KM/U, 5MN/U, 6MN/U, 7MN/U, 8MN/U, 9MN/U, 10MN/U, 11MN/U, 12MN/U, 13MN/U	25
1MR, 2MR, 3MR, 4MR, 5MR, 6MR, 7MR, 8MR, 9MR, 10MR	10
1U, 2U, 3U	25
1P	25
1ZN, 2ZN, 3ZN, 4ZN, 5ZN, 6ZN, 7ZN, 8ZN, 9ZN, 10ZN, 11ZN, 12ZN	-
1R, 2R, 3R, 4R, 5R, 6R, 7R	-
1ZI, 2ZI, 3ZI, 4ZI, 5ZI, 6ZI, 7ZI, 8ZI, 9ZI, 10ZI, 11ZI, 12ZI, 13ZI, 14ZI, 15ZI, 16ZI	-
1ZL, 2ZL, 3ZL, 4ZL, 5ZL, 6ZL, 7ZL, 8ZL, 9ZL, 10ZL	-
1WS, 2WS, 3WS, 4WS, 5WS, 6WS, 7WS, 8WS, 9WS, 10WS, 11WS, 12WS, 13WS, 14WS, 15WS, 16WS, 17WS, 18WS	-
1E, 2E, 3E, 4E, 5E, 6E, 7E, 8E, 9E, 10E, 11E, 12E, 13E, 14E, 15E, 16E, 17E, 18E, 19E, 20E, 21E, 22E, 23E, 24E, 25E, 26E, 27E, 28E, 29E, 30E, 31E, 32E, 33E, 34E, 35E, 36E, 37E	-
1KD, 2KD, 3KD, 4KD, 5KD, 6KD, 7KD, 8KD, 9KD, 10KD, 11KD, 12KD, 13KD, 14KD, 15KD, 16KD, 17KD, 18KD, 19KD, 20KD, 21KD, 22KD, 23KD, 24KD, 25KD	-
1KDW, 2KDW, 3KDW, 4KDW, 5KDW, 6KDW, 7KDW, 8KDW, 9KDW, 10KDW, 11KDW, 12KDW, 13KDW, 14KDW, 15KDW, 16KDW, 17KDW, 18KDW, 19KDW, 20KDW, 21KDW, 22KDW, 23KDW, 24KDW, 25KDW, 26KDW, 27KDW, 28KDW, 29KDW, 30KDW, 31KDW	-
1KDJ, 2KDJ, 3KDJ, 4KDJ, 5KDJ, 6KDJ, 7KDJ, 8KDJ, 9KDJ, 10KDJ	-

§ 10. 1. Uchwała podlega ogłoszeniu w Dzienniku Urzędowym Województwa Warmińsko - Mazurskiego.

2. Wykonanie uchwały powierza się Wójtowi Gminy Szczytno.

§ 11. Uchwała wchodzi w życie po 30 dniach od daty jej ogłoszenia w Dzienniku Urzędowym Województwa Warmińsko - Mazurskiego.

Przewodniczący Rady Gminy Szczytno
Wiesław Jan Gołąb

PRZEWODNICZĄCY
Rady Gminy Szczytno
Wiesław Jan Gołąb

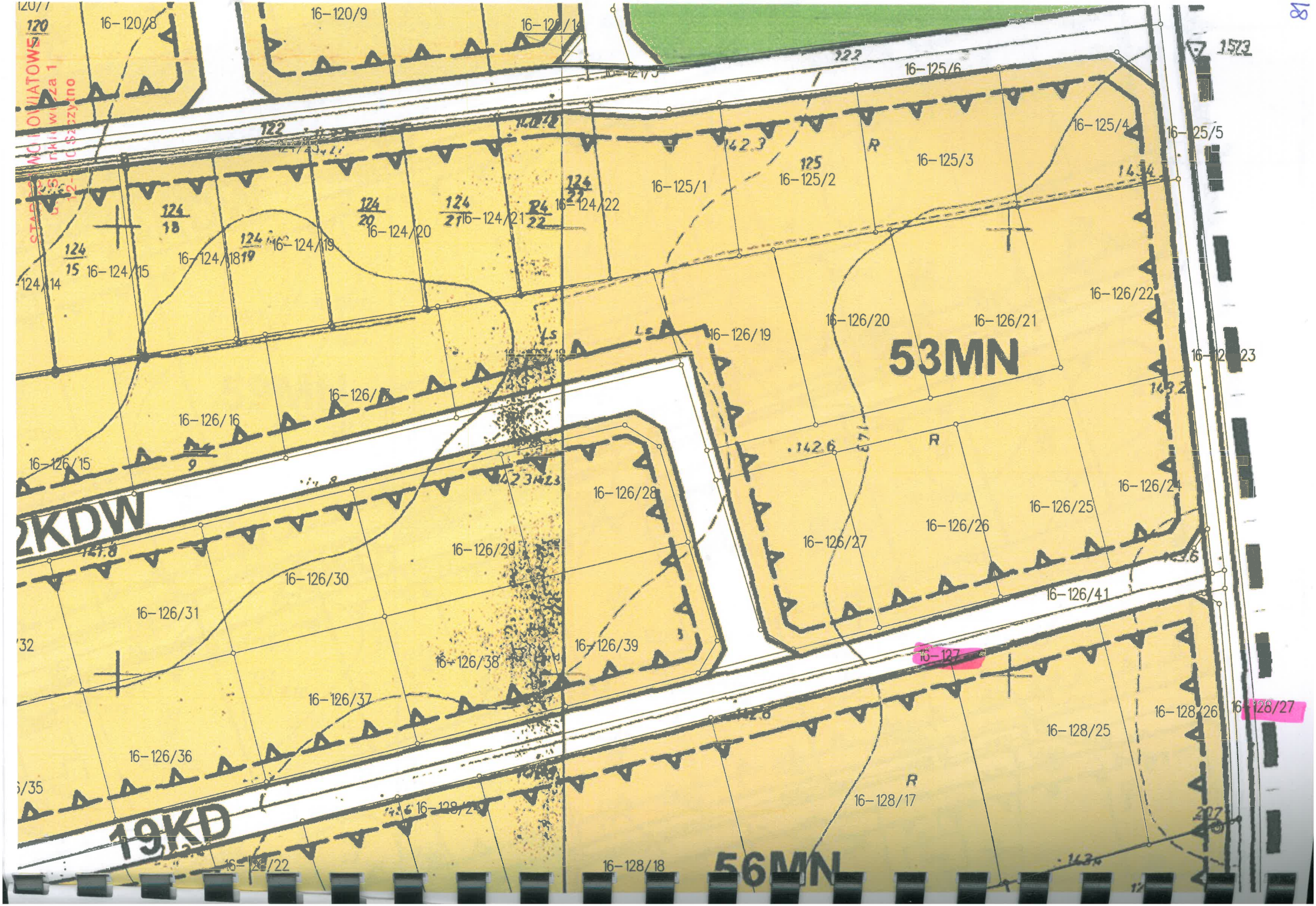
16-120/9
16-125/6
16-125/4
16-125/3
16-125/2
16-125/1
16-124/22
16-124/21
16-124/20
16-124/19
16-124/18
16-124/15
16-126/22
16-126/21
16-126/20
16-126/19
16-126/16
16-126/15
16-126/28
16-126/29
16-126/30
16-126/31
16-126/27
16-126/26
16-126/25
16-126/24
16-126/41
16-126/39
16-126/38
16-126/37
16-126/36
16-128/26
16-128/25
16-128/17
16-128/18
53MN
56MN
19KD
2KDW

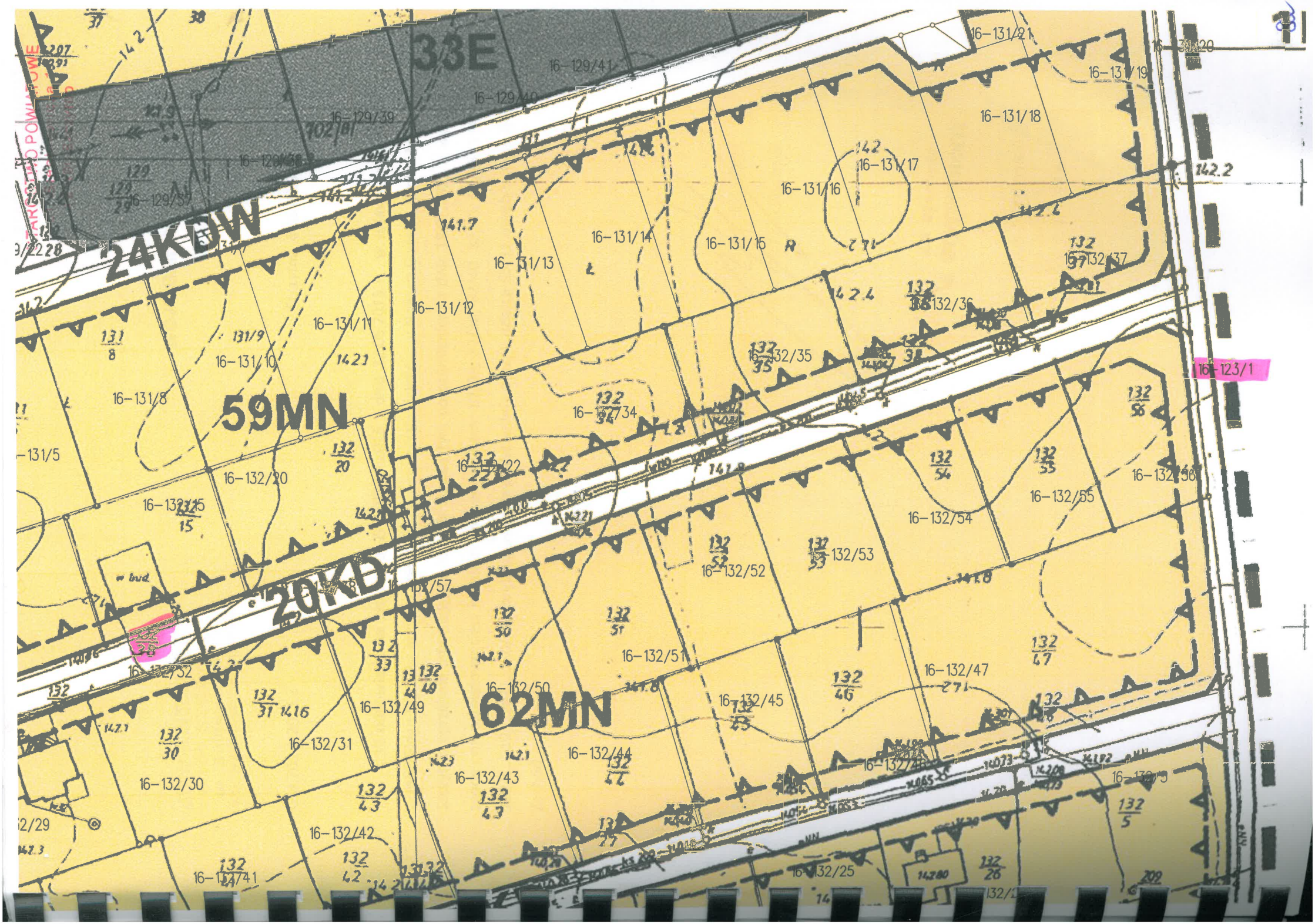
33E
24KDW
59MN
20KD
62MN
16-129/41
16-129/40
16-129/39
16-129/38
16-129/37
16-131/21
16-131/20
16-131/19
16-131/18
16-131/17
16-131/16
16-131/15
16-131/14
16-131/13
16-131/12
16-131/11
16-131/10
16-131/9
16-131/8
16-131/5
16-132/37
16-132/36
16-132/35
16-132/34
16-132/22
16-132/20
16-132/15
16-132/57
16-132/56
16-132/55
16-132/54
16-132/53
16-132/52
16-132/51
16-132/50
16-132/49
16-132/47
16-132/46
16-132/45
16-132/44
16-132/43
16-132/42
16-132/41
16-132/32
16-132/31
16-132/30
16-132/29
16-132/25
16-123/1
142.2
142.7
142.4
142.1
141.8
141.7
w bud.

STAROSTWO POWIATOWE
ul. Sienkiewicza 1
12-100 Szczytno

WÓJT GMINY SZCZYTNO

ZASTĘPCA BURMISTRZA SZCZYTNA
12-100 SZCZYTNO
ul. Sienkiewicza 1
woj. warmińsko-mazurskie

GM.701.1.2015.Z

Szczytno, dnia 02.07.2015 r.

W odpowiedzi na pismo: RR-ZPI 701.25.2015 z dnia 22.06.2015 r. w sprawie korzystania z miejskiego systemu odbioru ścieków oraz oczyszczalni ścieków w Nowym Gizewie, Gmina Miejska Szczytno uprzejmie informuję, że zgodnie z zawartym porozumieniem z dnia 18.07.2011 r. wyraża zgodę na rozbudowę sieci kanalizacyjnej w działkach: 82/39, 82/38, 82/40, 82/43, 82/25, 111/1, 120/5, 119, 120/7, 120/13 obręb Lipowa Góra Wschodnia oraz w działce 63/11 obręb Lipowa Góra Zachód.

ZASTĘPCA BURMISTRZA
Krzysztof Kaczmarczyk

Za zgodność
z oryginałem

Jan Szymański
Upr. Nr 78, 101, 153-2/4
§ 2, 5, 6, 7, 13 p. 5, 4 ust

83

Nadleśnictwo Korpele

RR 13.07.2015

STAROSTWO POWIATOWE
ul. Sienkiewicza 1
12-100 Szczytno

Korpele, dnia 08.07.2015 r.

Zn. spr. SA- 2217.35.2015r.

URZĄD GMINY SZCZYTNO
WPŁYNĘŁO DNIA
2015 -07- 10
10268/2015

P. Olszyński 13.07.2015

Urząd Gminy Szczytno
ul. Łomżyńska 3
12 - 100 Szczytno

Dotyczy : wyrażenia stanowiska w sprawie uzgodnienia projektu decyzji o ustaleniu lokalizacji inwestycji celu publicznego dla inwestycji polegającej na rozbudowie sieci kanalizacji sanitarnej i wodociągowej w gminie Szczytno na działkach w zarządzie nadleśnictwa Korpele nr 3365/7, 3365/2 w obrębie geodezyjnym Romany i działce nr 3250 w obrębie geodezyjnym Olszyny, dla której inwestorem jest Gmina Szczytno.

Nadleśnictwo Korpele, w odpowiedzi na otrzymany projekt decyzji znak: RR-BA.6733.11.2015 Gminy Szczytno w sprawie dotyczącej uzgodnienia projektu decyzji o ustaleniu lokalizacji inwestycji celu publicznego, dla inwestycji polegającej na rozbudowie sieci kanalizacji sanitarnej i wodociągowej w gminie Szczytno na działkach nw. w zarządzie nadleśnictwa Korpele nr 3365/7, 3365/2 w obrębie geodezyjnym Romany leśnictwo Dębówko i działce nr 3250 w obrębie geodezyjnym Olszyny, leśnictwo Olszyny Nadleśnictwa Korpele, po dokonaniu analizy zgromadzonych materiałów w w/w sprawie przesyła pozytywne stanowisko z zachowaniem następujących uwarunkowań :

1. Lokalizacja sieci wodociągowych winna zostać zaprojektowana w pasie p. poż. i duktów leśnych bez konieczności wycinki drzew oraz wylesienia.

2. Po opracowaniu pełnej dokumentacji Inwestor winien wystąpić do tutejszego Nadleśnictwa z wnioskiem o udostępnienie gruntu w formie Umowy Dzierżawy na czas budowy i eksploatacji sieci wodociągowej objętej opracowaniem.

Pozytywne stanowisko nadleśnictwa Korpele, dotyczy działek wymienionych w/w piśmie i będących w zarządzie tutejszego nadleśnictwa.

Za zgodność z oryginałem
Jan Szymański
Upr. Nr 76, 101, 155/92 O
§ 2, 5, 6, 7, 13 p. 5, 4 ab

Nadleśniczy :

NADLEŚNICZY
Waldemar Żebrowski

Nadleśnictwo Korpele , Korpele 14, 12-100 Szczytno
tel.: +48 89 624 22 57, fax: +48 89 624 86 86, e-mail: korpele@olsztyn.lasy.gov.pl

84

GENERALNY DYREKTOR
DRÓG KRAJOWYCH I AUTOSTRAD

O.OL.Z-3.4341.103.2015.s

RR 07.07.2015

STAROSTWO POWIATOWE
ul. Sienkiewicza 1
12-100 Szczytno
2015 -07- 08
10134/2015

10 LIP. 2015

Olsztyn, dnia 07 lipca 2015r.

Decyzja

Na podstawie art. 39 ust. 3 ustawy z dnia 21 marca 1985r. o drogach publicznych (tekst jednolity Dz. U. z 2015r. poz. 460) oraz art. 104 ustawy z dnia 14 czerwca 1960r. Kodeks postępowania administracyjnego (tekst jednolity Dz. U. z 2013r. poz. 267 ze zm.), po rozpatrzeniu wniosku Wójta Gminy Szczytno z dnia 08 czerwca 2015r. znak: RR-ZPI 701.18.2015, w sprawie wyrażenia zgody na umieszczenie sieci wodociągowej w pasie drogowym drogi krajowej Nr 53 na działce nr 334/21 położonej w obrębie Olszyny gm. Szczytno;

- **zezwalam na zlokalizowanie sieci wodociągowej w pasie drogowym drogi krajowej Nr 53 (działka nr 334/21) w obrębie Olszyny, przy zachowaniu wskazanych poniżej warunków:**

1. Przyłącze do istniejącej sieci wodociągowej usytuowanej w pasie drogowym drogi krajowej wykonać należy w lokalizacji zgodnej z załączoną mapą, stanowiącą integralną część niniejszej decyzji.
2. Po wykonaniu ww. przyłącza teren pasa drogowego drogi krajowej przywrócić należy do poprzedniego stanu użyteczności.
3. Zabrania się składowania w pasie drogowym drogi krajowej materiałów i sprzętu w związku z prowadzonymi robotami.
4. W przypadku konieczności uzyskania przez inwestora pozwolenia na budowę przedmiotowej inwestycji, należy uzyskać od zarządcy drogi krajowej (Oddziału w Olsztynie), potwierdzenie zgodności projektu budowlanego budowy ww. sieci (2 egz. pozostają a/a) z warunkami technicznymi podanymi w niniejszej decyzji.
5. Przed wejściem w pas drogowy drogi krajowej opracować należy projekt czasowej organizacji ruchu. Projekt ten (w 4-ech egz.) wraz z opinią Komendy Wojewódzkiej Policji w Olsztynie należy przedstawić do zatwierdzenia w GDDKiA Oddziale w Olsztynie ul. Warszawska 89.
6. Przed rozpoczęciem prac związanych z wykonaniem ww. przyłącza w pasie drogowym drogi krajowej wystąpić należy do GDDKiA Oddziału w Olsztynie Rejonu w Szczytnie ul. Mrongowiusza 2, z wnioskiem o udzielenie zezwolenia na zajęcie pasa drogowego związane z prowadzeniem robót i umieszczeniem przyłącza wodociągu, które zostaną wydane w drodze decyzji administracyjnej, zgodnie z art. 40 ustawy z dnia 21 marca 1985r. o drogach publicznych.
7. Za zajęcie pasa drogowego drogi krajowej związane z prowadzeniem robót i umieszczeniem ww. przyłącza naliczone zostaną opłaty zgodnie z rozporządzeniem Ministra Infrastruktury z dnia 18 lipca 2011r., w sprawie wysokości stawek opłat za zajęcie pasa drogowego dróg, których zarządcą jest Generalny Dyrektor Dróg Krajowych i Autostrad (tekst jednolity Dz. U. z 2014r. poz. 1608).

Generalna Dyrekcja
Dróg Krajowych i Autostrad
Oddział w Olsztynie

Al. Warszawska 89
10-083 Olsztyn
tel.: (89) 521 28 00
fax: (89) 527 23 07

e-mail: sekretariat_olsztyn@gddkia.gov.pl
www.gddkia.gov.pl

8. W przypadku kolizji ww. przyłącza z istniejącymi urządzeniami i obiektami infrastruktury technicznej, inwestor na swój koszt dokona przełożenia lub zabezpieczenia ww. urządzeń lub obiektów.
9. Niniejsza decyzja wywołuje skutki prawne po uzyskaniu pozwolenia na budowę, dokonaniu zgłoszenia budowy lub wykonywania robót budowlanych z zastrzeżeniem art. 29a ustawy z dnia 07 lipca 1994r. - Prawo budowlane (tekst jedn. Dz. U. z 2013r. poz. 1409 ze zm.).

Stosownie do art. 107 § 4 k.p.a. odstąpiono od uzasadnienia decyzji, gdyż uwzględniono w całości żądanie strony.

Pouczenie

Od niniejszej decyzji nie służy odwołanie, jednakże strona niezadowolona z decyzji w terminie 14 dni od daty otrzymania może zwrócić się za moim pośrednictwem do Generalnego Dyrektora Dróg Krajowych i Autostrad w Warszawie, z wnioskiem o ponowne rozpatrzenie sprawy.

ZWOLNIONY Z OPŁATY SKARBOWEJ
na podstawie art. 7 pkt 3 ustawy z dnia 16.11.2006r. o opłacie skarbowej
(tekst jednolity Dz. U. z 2015r. poz. 783 ze zm.)

GENERALNY DYREKTOR
DRÓG KRAJOWYCH I AUTOSTRAD

z up. mgr inż. Jarosław Bera
Z-CA DYREKTORA ODDZIAŁU

Otrzymuje:
1. Wójt Gminy Szczytno
Ul. Łomżyńska 3
12-100 Szczytno

Do wiadomości:
1. GDDKiA Oddział w Olsztynie
Rejon w Szczytnie
ul. Mrongowiusza 2
12-100 Szczytno

Za zgodność z oryginałem
Jan Szymański
Upr. Nr 76, 101, 1[illegible]
§ 2, 5, 6, 7, 13 p. 5.

Sprawę prowadzi: Jadwiga Sadzewicz, tel.: (89) 521-28-67
jsadzewicz@gddkia.gov.pl

Generalna Dyrekcja
Dróg Krajowych i Autostrad
Oddział w Olsztynie

Al. Warszawska 89
10-083 Olsztyn
tel.: (89) 521 28 00
fax: (89) 527 23 07

e-mail: sekretariat_olsztyn@gddkia.gov.pl
www.gddkia.gov.pl

86

UMOWA NR 87/OL/2015
o udostępnienie gruntu pod inwestycję

zawarta dnia 21.07.2015 r. pomiędzy Agencją Nieruchomości Rolnych Oddział Terenowy w Olsztynie, 10-448 Olsztyn, ul. Głowackiego 6, reprezentowaną przez:
Dyrektora Oddziału Terenowego Agencji Nieruchomości Rolnych w Olsztynie
Pana Andrzeja Bobera
zwaną dalej Agencją,
a
Gminą Szczytno NIP 7451811230, REGON 510743261 reprezentowaną przez :
Pana Sławomira Wojciechowskiego - Wójta Gminy Szczytno,
zwaną dalej Inwestorem

o następującej treści:

§ 1

1. Agencja oświadcza, że w skład Zasobu Własności Rolnej Skarbu Państwa wchodzą działki:
   - nr **58/2** obrębu **Lipowa Góra Zachodnia**, gmina **Szczytno,**
   - nr **36/3** obrębu **Piecuchy**, gmina **Szczytno,**
   - nr **143/2** obrębu **Wawrochy**, gmina **Szczytno.**
2. Nieruchomości określone w § 1 nie są obciążone w dacie zawarcia niniejszej umowy umową dzierżawy.

§ 2

Przedmiotem umowy jest określenie warunków nieodpłatnego udostępnienia przez Agencję gruntu pod budowę i eksploatację przez Inwestora sieci wodociągowej zgodnie z załączonymi do umowy mapami stanowiącymi załączniki nr 1-3.

§ 3

Agencja oświadcza, że wyraża zgodę na realizację przedmiotu umowy określonego w § 2 pod warunkiem:

1/ uzgodnienia z ewentualnym dzierżawcą nieruchomości, o których mowa w § 1, terminu wejścia przez Inwestora na dzierżawione grunty i prowadzenia na nich prac oraz uzgodnienia z nim sposobu rekompensaty za utratę plonów i ewentualnie za rekultywację chemiczno-biologiczną gleby (o ile rekultywacji nie wykona sam Inwestor) - na podstawie odrębnych pisemnych porozumień/umów w tej kwestii zawartych przez Inwestora z poszczególnymi dzierżawcami

2/ odnośnie nieruchomości nie objętych umowami dzierżawy - doprowadzenia terenu, po wykonaniu inwestycji, do stanu pierwotnego (rekultywacji); w przypadku nie wykonania rekultywacji przez Inwestora zostanie on obciążony przez Agencję kosztami przeprowadzenia tych prac.

§ 4

1. Agencja oświadcza, że na odrębny wniosek Inwestora ustanowi nieodpłatną służebność przesyłu obciążającą nieruchomości, o których mowa w § 1, polegającą na prawie nieograniczonego dostępu do nieruchomości obciążonej, w celu wykonania niezbędnych robót związanych z eksploatacją, konserwacją, naprawą oraz remontem inwestycji określonej w §2, w szczególności wejścia i dojazdu na teren nieruchomości obciążanych służebnością.
2. Koszty aktu notarialnego ustanowienia służebności, a także wpisu do księgi wieczystej nieruchomości i jej ewentualnego założenia ponosi Inwestor.
3. W przypadku braku wniosku, o którym mowa w ust. 1, każdorazowe wejście na teren udostępnionych niniejszą umową nieruchomości wymagać będzie odrębnej zgody.

88

§ 5

1. Inwestor ma prawo do zajęcia na okres budowy pasa gruntu o szerokości **5 m** nad projektowaną siecią wodociągową, zgodnie z załączonymi do umowy mapami stanowiącymi załączniki nr 1-3, w celu dokonania niezbędnych prac transportowych i ziemnych; tym samym Inwestorowi przysługuje prawo do dysponowania nieruchomością na cele budowlane w rozumieniu art. art. 3 pkt 11 ustawy z dnia 07 lipca 1994 r. Prawo budowlane /Dz. U. z 2010 r. Nr 243, poz. 1623 z późn. zm./
2. Inwestor oświadcza, że prace o których mowa w ust. 1 zostaną przeprowadzone przy zachowaniu następujących warunków:
   1/ sieć wodociągowa ułożona zostanie pod powierzchnią gruntu na głębokości min 1,0 m, zgodnie z przebiegiem sieci wskazanym na załączonych do umowy mapach stanowiących załączniki nr 1-3,
   2/ zajęte w czasie budowy sieci wodociągowej części gruntu zostaną wyrównane, uporządkowane i doprowadzone do stanu poprzedniego po zakończeniu prac ziemnych (rekultywacja).
   3/ uszkodzone podczas prac ziemnych ciągi melioracyjne zostaną odtworzone i doprowadzone do sprawności.
3. Za prawidłowe wykonanie prac i zachowanie warunków określonych w ust. 1 oraz w ust. 2 odpowiada Inwestor.
4. Inwestor oświadcza, że inwestycja określona w §2 powoduje ograniczenia lokalizacyjne nowych obiektów budowanych w strefie po **1,0 m** od osi sieci.

§ 6

W przypadku konieczności dokonania w przyszłości prac eksploatacyjnych sieci wodociągowej Inwestor oświadcza, że:
1/ za utratę plonów i rekultywację chemiczno-biologiczną gleby na nieruchomościach opisanych w §1, tj. szkody powstałe w czasie prowadzonych przez Inwestora prac, wypłaci dzierżawcom gruntów odszkodowanie na podstawie zawartych z nimi odrębnych porozumień/umów.
2/ odnośnie nieruchomości nie objętych umowami dzierżawy doprowadzi teren, po wykonaniu remontu/modernizacji sieci, do stanu pierwotnego (rekultywacja); w przypadku nie wykonania rekultywacji przez Inwestora zostanie on obciążony przez Właściciela kosztami przeprowadzonej rekultywacji.

§ 7

1. Agencja zostanie przez Inwestora pisemnie zawiadomiona o terminie zajęcia nieruchomości opisanych w § 1, na co najmniej **14 dni** przed planowanym rozpoczęciem robót. W w/w zawiadomieniu Inwestor winien określić końcowy termin zakończenia inwestycji oraz przedstawić ostateczną decyzję o pozwoleniu na budowę.
2. Agencja zobowiązuje się udostępnić Inwestorowi część nieruchomości o której mowa w § 1 w zakresie opisanym w §5 ust. 1, od dnia określonego w zawiadomieniu. Udostępnienie gruntów pozostających w dzierżawie wymaga odrębnych uzgodnień Inwestora z ich dzierżawcami, zgodnie z postanowieniami § 3 ust. 2. Pisemne zgody dzierżawców należy dołączyć do zawiadomienia, o którym mowa w ust. 1.
3. Zakończenie prac, o których mowa w § 5 nastąpi w terminie **60 dni** od dnia określonego w zawiadomieniu Inwestora, o którym mowa w ust. 1. O zakończeniu robót Inwestor powiadomi Agencję odrębnym pismem. Teren po zakończeniu prac ziemnych zostanie przekazany Agencji przez Inwestora na podstawie podpisanego przez obie strony protokołu wizji w terenie.
4. W wyjątkowym przypadku, z przyczyn niezależnych od Inwestora termin określony w ust. 3 może ulec przedłużeniu, na pisemny i umotywowany wniosek Inwestora, o termin niezbędny do zakończenia robót.
5. W przypadku nie uzyskania przez Inwestora decyzji o pozwoleniu na budowę lub nie podjęciu czynności, o których mowa w ust. 1 w okresie **36 miesięcy** od daty zawarcia umowy, umowa przestaje wiązać strony bez wzajemnych zobowiązań.

§ 8

W przypadku wydzierżawienia lub zbycia nieruchomości opisanych w § 1 ust. 1 Agencja zobowiązuje się do poinformowania dzierżawcy/nabywcy o wynikających z niniejszej umowy ograniczeniach w użytkowaniu części nieruchomości. Ponadto nabywca nieruchomości wstąpi w prawa i obowiązki Agencji wynikające z niniejszej umowy, na co Inwestor wyraża niniejszym zgodę.

STAROSTWO POWIATOWE
ul Sienkiewicza 1
12-100 Szczytno

§ 9

Agencja wyraża zgodę na ujawnienie geodezyjne inwestycji wraz ze wszystkimi urządzeniami niezbędnymi do jej eksploatacji. **Koszt ujawnienia ponosi Inwestor, który zobowiązany jest do dostarczenia Agencji dokumentacji powykonawczej.**

§ 10

1. Inwestor zastrzega sobie możliwość odstąpienia od realizacji inwestycji.
2. Agencja zostanie powiadomiona o odstąpieniu od realizacji inwestycji na piśmie za uprzednim 7 dniowym zawiadomieniem.

§ 11

W sprawach nieuregulowanych niniejszą Umową mają zastosowanie przepisy kodeksu cywilnego.

§ 12

Inwestor oświadcza, że dane osobowe osób udostępnione przez Agencję użyte zostaną wyłącznie do celów realizacji niniejszej Umowy.

§ 13

Spory wynikłe na tle niniejszej umowy strony poddają rozstrzygnięciu przez sąd powszechny właściwy ze względu na siedzibę Agencji.

§ 14

Wszelkie zmiany niniejszej umowy wymagają dla swej ważności formy pisemnej pod rygorem nieważności, w postaci aneksu podpisanego przez strony.

§ 15

Umowę sporządzono w czterech jednobrzmiących egzemplarzach, po dwa dla każdej ze stron.

Agencja

DYREKTOR

.....Andrzej Bober...
/podpis i pieczęć/

AGENCJA NIERUCHOMOŚCI ROLNYCH
Oddział Terenowy w Olsztynie
10-448 Olsztyn, ul. Głowackiego 6
tel. centr. (089) 52 48 800
sekr. (089) 52 48 801, (089) 52 48 806
fax (089) 52 48 802, (089) 52 48 807
REGON 010344708-00704, NIP 525-001-09-76
-1-

Inwestor

WÓJT
GMINY SZCZYTNO
Sławomir Wojciechowski

.....
/podpis i pieczęć/

Za zgodność z oryginałem
Jan Szymański
Upr. Nr 76, 101, 153/92
§ 2, 5, 6, 7, 13 p. 5, 4 ab

Załączniki
1. Załączniki graficzne nr 1-3 – mapy z przebiegiem projektowanej sieci wodociągowej.

ZARZĄD DRÓG POWIATOWYCH
w SZCZYTNIE
12-100 Szczytno, ul. Mrongowiusza 2
tel. (089) 624 07 36
REGON 510751183
NIP 745-15-99-008

DM.7334.36.2015.D

Szczytno, dnia 17.06.2015 r.

p. Michalecki 19 CZE. 2015

Decyzja

Na podstawie art. 39 ust. 3 ustawy z dnia 21 marca 1985 r. o drogach publicznych (t.j. Dz. U. z 2013 r. poz. 260 z późn. zm.) i art. 104 ustawy z dnia 14 czerwca 1960 r. Kodeks postępowania administracyjnego (t.j. Dz. U. z 2013 r. poz. 267 z późn. zm.) oraz z upoważnienia Zarządu Powiatu nr 5/II/2013 z dnia 15 stycznia 2013 r., po rozpatrzeniu wniosku z dnia 10.06.2015 r. (data wpływu) złożonego przez Urząd Gminy Szczytno, ul. Łomżyńska 3, 12-100 Szczytno w sprawie uzgodnienia lokalizacji projektowanych sieci wodociągowych w pasie drogowym dróg powiatowych nr 1667N odc. dr. kraj. nr 53 - Lipowiec, msc. Wawrochy, nr 1500N relacji Dębówko – Kobyłocha – Trelkówko – dr. woj. nr 600, msc. Trelkówko i nr 1508N relacji dr. nr 1665N – Piecuchy, msc. Piecuchy, gmina Szczytno

Zezwalam

na lokalizację w pasie drogowym dróg powiatowych nr 1667N w msc. Wawrochy, nr 1500N w msc. Trelkówko i nr 1508N w msc. Piecuchy, gmina Szczytno, urządzenia infrastruktury technicznej niezwiązanej z potrzebami zarządzania drogami lub potrzebami ruchu drogowego, tj. sieci wodociągowych z zachowaniem niżej podanych warunków:

- Droga nr 1667N:

a) Dopuszcza się lokalizację projektowanej sieci wodociągowej o powierzchni 1,08 m² w pasie drogowym drogi powiatowej nr 1667N w miejscu wskazanym na załączniku mapowym.

b) Przejście pod drogą powiatową nr 1667N wykonać metodą przewiertu sterowanego w rurze osłonowej.

c) Rurę osłonową ułożyć na całej szerokości pasa drogowego.

- Droga nr 1500N:

a) Dopuszcza się lokalizację projektowanej sieci wodociągowej o powierzchni 1,1 m² w pasie drogowym drogi powiatowej nr 1500N w miejscu wskazanym na załączniku mapowym.

b) Wykonanie wcinki do istniejącej sieci wodociągowej zezwalam wykonać metodą przekopu otwartego bez wstrzymywania ruchu drogowego na szerokość minimalną niezbędną do wykonania robót.

c) Przejście pod drogą powiatową nr 1500N wykonać metodą przewiertu sterowanego w rurze osłonowej.

d) Rurę osłonową ułożyć na całej szerokości pasa drogowego.

e) Sieć wodociągową wzdłuż drogi powiatowej zlokalizować poza pasem drogowym.

- Droga nr 1508N:

a) Dopuszcza się lokalizację projektowanej sieci wodociągowej o powierzchni 5,7 m² w pasie drogowym drogi powiatowej nr 1508N w miejscu wskazanym na załączniku mapowym.

b) Wykonanie wcinki do istniejącej sieci wodociągowej oraz lokalizację linii wodociągowej wzdłuż drogi powiatowej zezwalam wykonać metodą przekopu otwartego bez wstrzymywania ruchu drogowego na szerokość minimalną niezbędną do wykonania robót.

c) Przejście pod drogą powiatową wykonać metodą przewiertu sterowanego w rurze osłonowej.

d) Rurę osłonową ułożyć na całej szerokości pasa drogowego.

1. Po wykonaniu robót należy odbudować naruszony pas drogowy z uwzględnieniem warunku, iż grunt w miejscach wykopu należy zagęścić do wskaźnika zagęszczenia Is=0,98.
2. Zobowiązuje się właścicieli umieszczonych w pasie drogowym urządzeń do odpowiedzialności cywilnej za ich stan.
3. W celu uzyskania decyzji administracyjnej na wejście z robotami w pas drogowy Inwestor lub Wykonawca, działający z upoważnienia Inwestora winien zwrócić się z wnioskiem do Zarządu Dróg Powiatowych w Szczytnie na miesiąc przed planowanym rozpoczęciem robót wraz z wnioskiem na zajęcie pasa w celu umieszczenia urządzeń infrastruktury technicznej niezwiązanych z potrzebami zarządzania drogami lub potrzebami ruchu drogowego.
4. Do wniosku należy dołączyć zatwierdzony przez Starostę Szczycieńskiego projekt organizacji ruchu na czas wykonywanych robót.
5. Za zajęcie pasa drogowego oraz umieszczenie w nim urządzenia infrastruktury technicznej, niezwiązanego z potrzebami zarządzania drogami lub potrzebami ruchu drogowego, zostanie pobrana opłata zgodnie z ustawą o drogach publicznych (t.j. Dz. U. z 2013 r. poz. 260 z późn. zm.).
6. Niniejsza decyzja nie jest pozwoleniem na budowę, ani nie stanowi zezwolenia na wejście z robotami na teren pasa drogowego

Uzasadnienie

Decyzja została wydana zgodnie z wnioskiem strony. Zgodnie z art. 39 ust. 1 pkt 1 ustawy o drogach publicznych, lokalizowanie obiektów budowlanych, umieszczania urządzeń niezwiązanych z potrzebami zarządzania drogami lub potrzebami ruchu drogowego jest zabronione. Jednakże w szczególnie uzasadnionych przypadkach umieszczanie w pasie drogowym urządzeń może nastąpić wyłącznie za zezwoleniem zarządcy drogi.

Z przywołanych przepisów wynika jednoznacznie, iż ustawodawca w celu ochrony pasa drogowego przeznaczonego do prowadzenia ruchu lub postoju pojazdów oraz ruchu pieszych, wprowadził zakaz umieszczania w nim ww. urządzeń. Warunkiem odstępstwa od tego zakazu jest

wystąpienie w konkretnej sprawie szczególnie uzasadnionego przypadku. Udzielenie zatem rzeczowego zezwolenia winno mieć charakter wyjątkowy.

W uznaniu organu wydającego decyzję w niniejszej sprawie zachodzą przesłanki określone w art. 39 ust. 3 ustawy uzasadniające wyrażenie zgody na lokalizowanie w pasie drogowym dróg powiatowych nr 1667N, 1500N i 1508N urządzenia tj. sieci wodociągowych. Lokalizacja nie powinna wpłynąć negatywnie na funkcjonowanie układu drogowego pod warunkiem zachowania ww. warunków.

Termin ważności decyzji wynosi trzy lata od daty wydania.

Pouczenie

Od niniejszej decyzji służy stronie odwołanie do Samorządowego Kolegium Odwoławczego w Olsztynie za moim pośrednictwem, w terminie 14 dni od dnia jej doręczenia.

Z up. ZARZĄDU POWIATU
Bogdan Nowak
DYREKTOR
Zarządu Dróg Powiatowych w Szczytnie

Otrzymują:

1. Urząd Gminy Szczytno
   ul. Łomżyńska 3
   12-100 Szczytno
2. a/a