RZUT

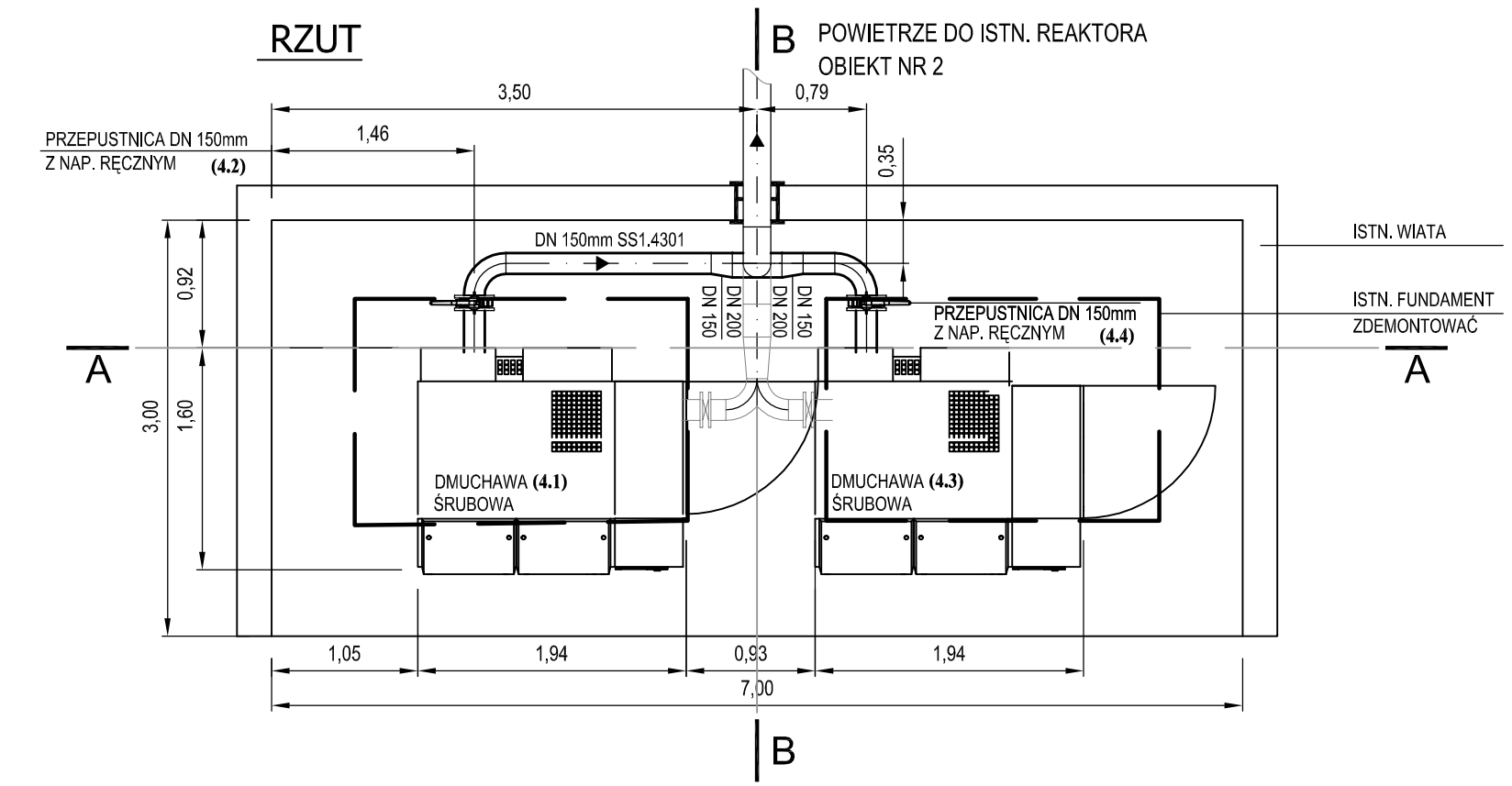

PRZEKRÓJ A-A

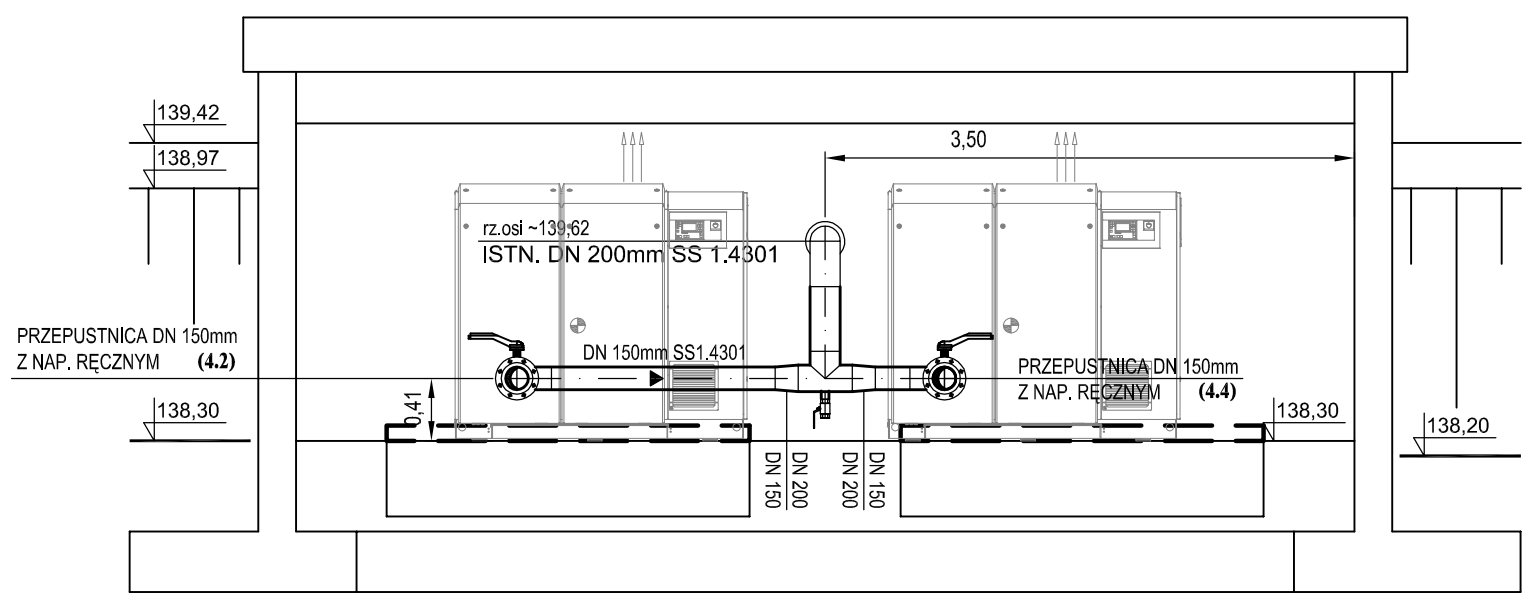

PRZEKRÓJ B-B

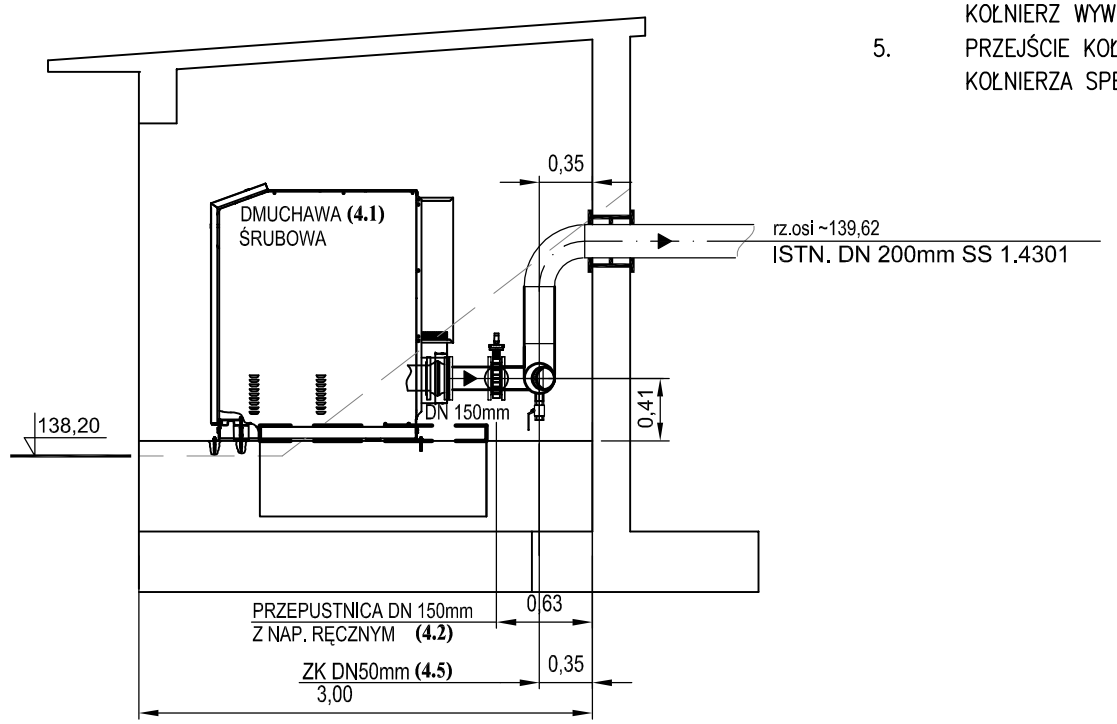

4'.5	ZAWÓR KULOWY DN50mm	2		ZAKUP RYNKOWY
4'.2; 4'.4;	PRZEPUSTNICA MIĘDZYKOŁNIERZOWA ODCINAJĄCA DN 150 Pn1,6 MPa Z WYKŁADZINĄ DO PRACY W WYSOKIEJ TEMPERATURZE Z NAPĘDEM RĘCZNYM	2		EBRO
4.1; 4.3;	DMUCHAWA ŚRUBOWA EBS 380 L SFC	2		KAESER
OB. NR 4'	WĘZEŁ DMUCHAW			
L.P	WYSZCZEGOLNIENIE	ILOŚĆ	MASA [kg]	PRODUCENT / DOSTAWCA

KSZTAŁTKI (1.4301)

KOŁNIERZ WYWIJANY DN150mm + KOŁNIERZ LUŹNY DIN 2642 – 4szt.
KOLANO 90° R=1,5 D DN 150mm (168,3x3,0) DIN 2605 – 2szt.
TRÓJNIK RÓWNOPRZELOTOWY 90° DN 200/200mm (219,1x3,0) DIN 2616 – 1szt..
REDUKCJA NIESYMETRYCZNA DN200/150mm (219,1/168,3) – 2szt.

OBEJMA DO RUR STALOWYCH DN 200 – 2 SZT.
OBEJMA DO RUR STALOWYCH DN 150 – 3 SZT.

ŚREDNICE I MATERIAŁ RUR:

Stal
DN 150mm – 168,3x3,0mm STAL 1.4301 (12,42 kg/mb) L~2,50m
DN 200mm – 219,1x3,0mm STAL 1.4301 (16,24 kg/mb) L~0,50m

UWAGA !

1. PRZED MONTAŻEM NOWYCH DMUCHAW ZDEMONTOWAĆ ISTNIEJĄCE DMUCHAWY I CZĘŚĆ RUROCIĄGÓW
2. RUROCIĄGI TECHNOLOGICZNE WYKONAĆ ZE STALI NIERDZEWNEJ SS 1.4301
3. WSZYSTKIE PRACE KONSTRUKCYJNE NALEŻY WYKONAĆ ZGODNIE Z PROJEKTEM BRANŻY KONSTRUKCYJNEJ
4. POŁĄCZENIA KOŁNIERZOWE STAL NIERDZEWNA 1.4301
   KOŁNIERZ LUŹNY NIERDZEWNY ST.304 WYKONANE ZGODNIE Z DIN 2642 (PN10).
   KOŁNIERZ WYWIJANY ST.304 WYKONANE ZGODNIE Z DIN 2642 (PN10)
5. PRZEJŚCIE KOŁNIERZOWE STAL NIERDZEWNA / PCV WYKONAĆ ZA POMOCĄ KOŁNIERZA SPECJALNEGO HAWLE DO RUR PCV

Inwestor: Urząd Gminy w Karsinie, ul. Długa 222, 83-440 Karsin	Autor opracowania: Przedsiębiorstwo Projektowania i Realizacji Inwestycji Sp. z o.o., ul. Chodkiewicza 15, 85-065 Bydgoszcz
Obiekt: Przebudowa i rozbudowa oczyszczalni ścieków w m. Cisewo	Nazwa rysunku: WĘZEŁ DMUCHAW - OB. NR 4
Projektant:	mgr inż. Zbigniew Ograbek upr. KUP/0065/POOS/06
Opracowanie:	mgr inż. Magdalena Kwieciszewska
Sprawdzający:	inż. Marian Stefanowski upr. G.T.III.7210/35/78
PROJEKT B - W	Data: luty 2015r. Skala 1:50 Rys. nr **6**

A3+