STUDZIENKA WODNO-ŚCIEKOWA PRZYKRAWĘŻNIKOWA – DESZCZOWY WPUST ULICZNY

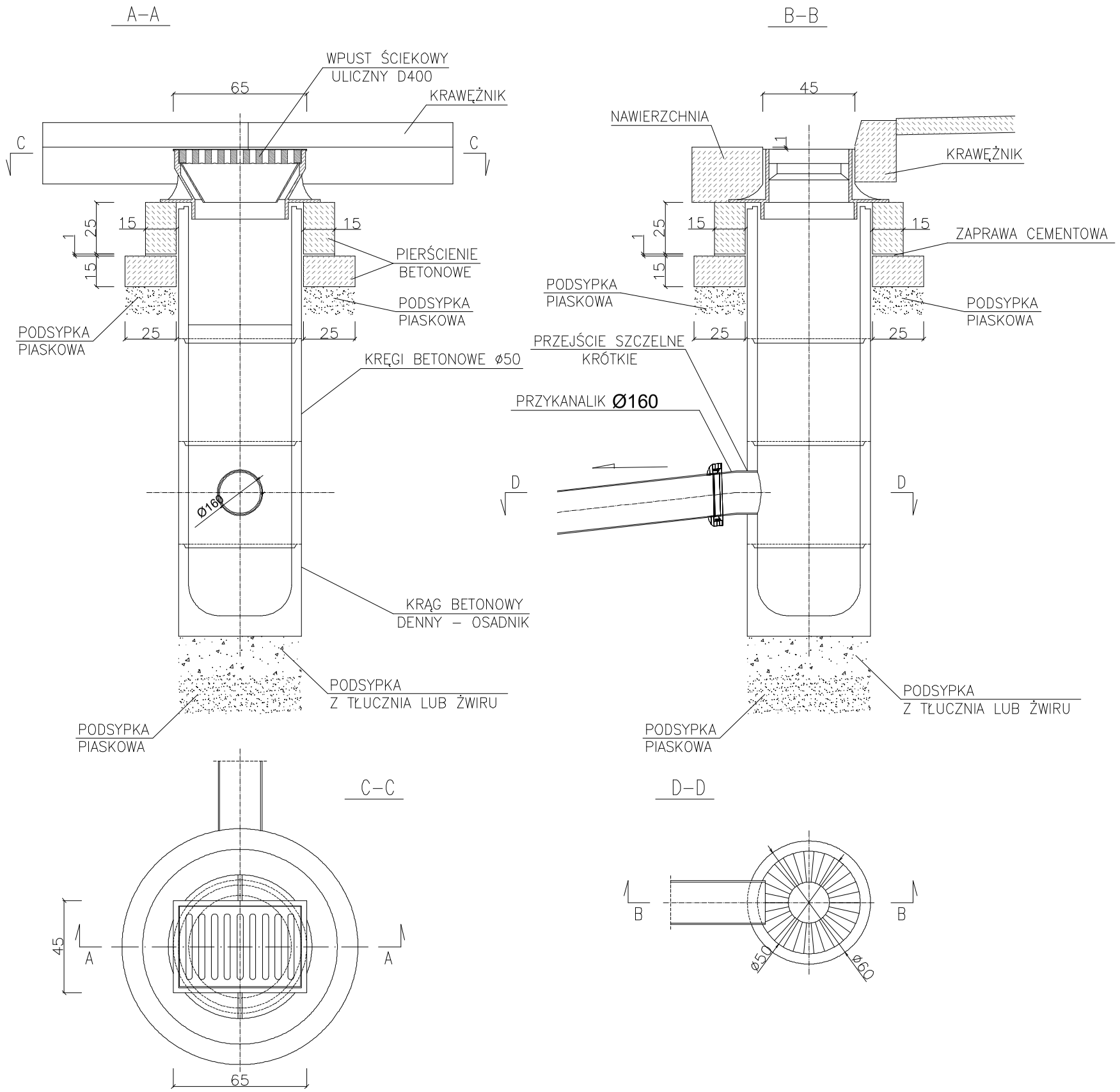

Jednostka projektowa:	AIW PROJEKT mgr inż. Waldemar Krząstek, 63-510 Mikstat, ul. Sportowa 6		faza: PB
Inwestor:	Miasto i Gmina Mikstat, ul. Krakowska 17, 63-510 Mikstat		branża: SANITARNA/DROG.
Nazwa inwestycji:	Budowa sieci wodociągowej, sieci kanalizacji sanitarnej, kanalizacji deszczowej wraz z urządzeniem drogi od ul. Brzozowej do ul. Okreżnej w Mikstacie		data: 15/10/2018
Nazwa i adres obiektu budowlanego:	Sieci i przyłacza wodociągowe, kanalizacji sanitarnej, kanalizacji deszczowej wraz z urządzeniem drogi od ul. Brzozowej do ul. Okreżnej w Mikstacie (301806_4.0001 Mikstat - miasto, dz. ew.: 1363/3, 1380, 1382/2,1707/10, 1707/7, 1707/5, 1706/2)		skala: BEZ SKALI
Opracował: mgr inż. Waldemar Krząstek /PROJEKTANT/	Zakres opracowania i nr posiadanych upr. budowlanych BRANŻA SANITARNA Uprawnienia budowlane bez ograniczeń do projektowania w specjalności instalacyjnej w zakresie sieci, instalacji i urządzeń cieplnych, wentylacyjnych, gazowych, wodociągowych i kanalizacyjnych. Nr ewid.: WKP/0265/POOS/06	Podpis:	Nazwa rysunku: SCHEMAT WPUSTU DESZCZOWEGO
			nr rysunku: 08.S
			strona: ....

A3