Województwo: warmińsko - mazurskie
Powiat: ełcki
Gmina: Prostki
Obręb: Lipińskie Małe cz. dz. 132, 155/1 i 183

MAPA DO CELÓW PROJEKTOWYCH

SKALA 1 : 500

PLAN SYTUACYJNY

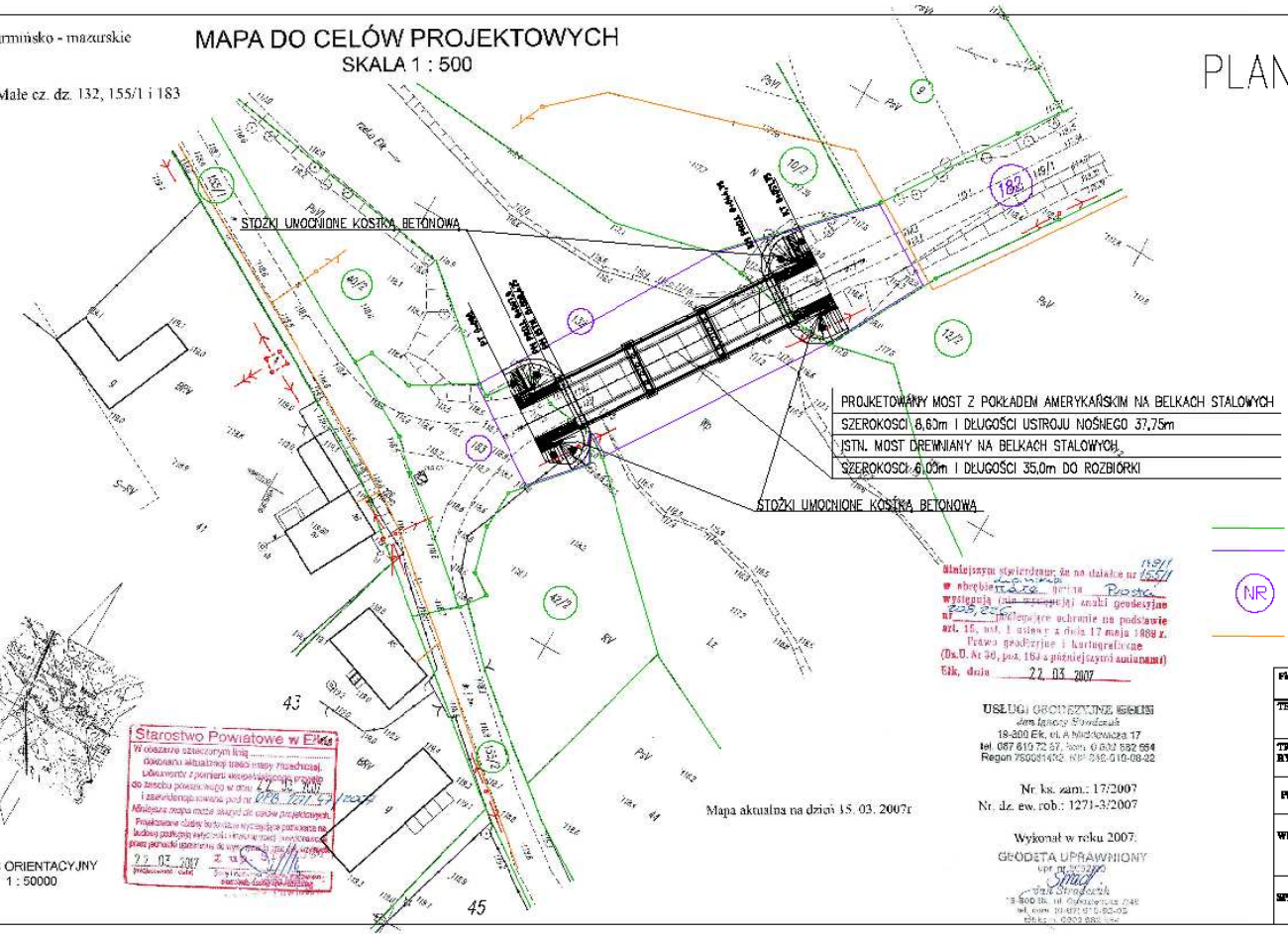

SZKIC ORIENTACYJNY
1 : 50000

Starostwo Powiatowe w Ełku
W oparciu o złożonym liną ..... dokonano aktualizacji treści mapy ewidencyjnej. Dokumenty z pomiarami wszystkich prac w zakresie powiatowego w dniu 22.03.2007 i zaewidencjonowano pod nr 076/07/07
Niniejsza mapa może służyć do celów projektowych.
Projektowane obiekty budowlane wymagające pozwolenia na budowę podlegają weryfikacji i ewentualnej nowelizacji przez jednostki uprawnione do wydawania tych pozwoleń.
22.03.2007 r.
Z up. Starosty
pracownik Zasobu Geodezyjnego i Kartograficznego

Niniejszym stwierdzam, że na działce nr 155/1 w obrębie Prostki gminie Prostki występują znaki geodezyjne nr 2025, 2026 podlegające ochronie na podstawie art. 15, ust. 1 ustawy z dnia 17 maja 1989 r. Prawo geodezyjne i kartograficzne (Dz.U. Nr 30, poz. 163 z późniejszymi zmianami)
Ełk, dnia 22.03.2007

USŁUGI GEODEZYJNE GEOS
Jan Ignacy Stradzewski
19-300 Ełk, ul. A. Mickiewicza 17
tel. 087 610 72 57, kom. 0 602 582 664
Regon 750081472 NIP 848-010-08-22

Nr ks. zam.: 17/2007
Nr. dz. ew. rob.: 1271-3/2007

Mapa aktualna na dzień 15. 03. 2007r

Wykonał w roku 2007:
GEODETA UPRAWNIONY
upr. nr [illegible]
mgr Jan Stradzewski
19-300 Ełk, ul. Aleksandra Mickiewicza 17
tel. kom. 0 602 582 664
tel./fax: 0 602 582 664

Legenda

- istniejące linie rozgraniczające
- granice terenu na którym zlokalizowana jest projektowana inwestycja
- (NR) numery działek na których zlokalizowana jest projektowana inwestycja
- przewody telefoniczne

Firma: PRO-KON Zakład Usług Projektowych mgr inż. Krzysztof Sawczuk 19-400 OLECKO, ul. Sobieskiego 3/27, tel. (087) 5202467			
TEMAT: Przebudowa mostu przez rz. Ełk w m. Lipińskie Małe w ciągu drogi powiatowej Nr 1570N drogi nr 16GN(Bukiki) - Kolyśki - Wiedzwiedzkie - Cekiński - Prostki			
TREŚĆ RYSUNKU:	PLAN SYTUACYJNY		
PROJEKTANT:	mgr inż. Marek Krysiński POLSKIEJ IZBY INŻYNIERÓW BUDOWNICTWA	SKALA: 1:500	BRANŻA: DROGOWA
WSPÓŁPRACA:	mgr inż. Agnieszka Mikołajczyk-Krysiński mgr inż. Conny Ogyła	STADIUM: Projekt budowlany	
SPRAWDZAJĄCY:	mgr inż. W. Bajkowski upr. nr [illegible]	Nr rys.:	2

INWENTARYZACJA 1:100

WIDOK Z BOKU

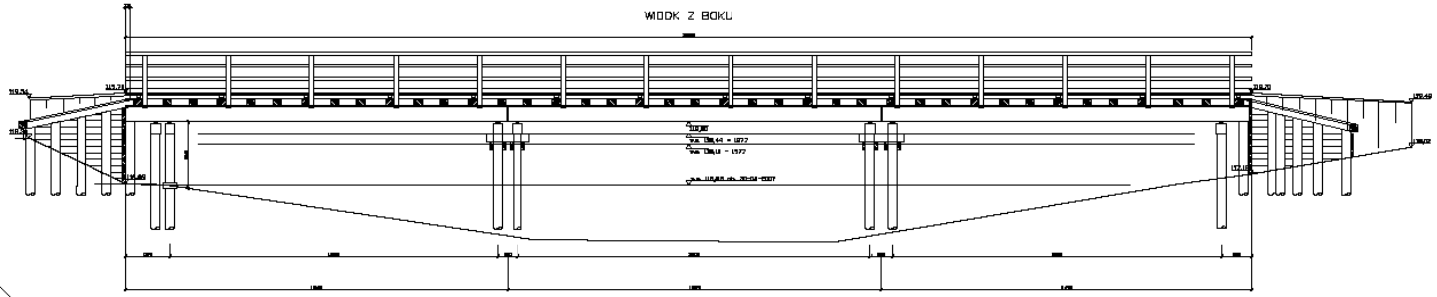

PRZEKRÓJ PODŁUŻNY

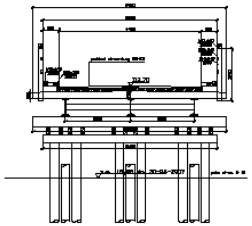

PLAN PALI

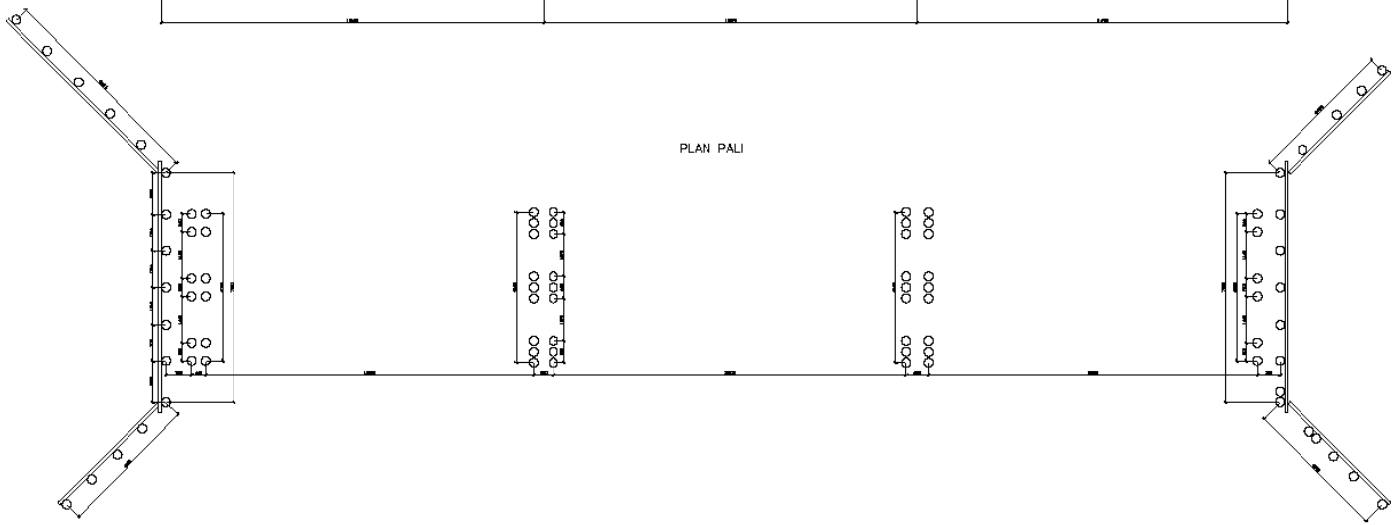

Firma : PRO–KON Zakład Usług Projektowych mgr inż. Krzysztof Sawczuk 19-400 OLECKO , ul. Sobieskiego 1/27 , tel. (087) 5202467			
TEMAT: *Przebudowa mostu przez rz. Elk w m. Lipińskie Małe w ciągu drogi powiatowej Nr 1570N droga nr 16604(Bukałdy - Kolnik - Wiedzwiedzkie - Cekynół - Prostki*			
TREŚĆ RYSUNKU:	*Inwentaryzacja*		
PROJEKTANT :	mgr inż. Marek Krysiewicz POLGEOFOCHMOS	SKALA: 1:100	BRANŻA: SOSTODRA
WSPÓŁPRACA:	mgr inż. Agnieszka Mikołajczyk-Krysiewicz mgr inż. Cezary Ogryk	STADIUM: *Projekt wykonawczy*	
SPRAWDZAJĄCY:	mgr inż. W. Bajkowski OPL 1 S 2 tel. 0-604-070 Rzeszów, MOK 159 Nr wyk. OKBS 0-0070/1995	Nr rys.:	3

WIDOK OGÓLNY MOSTU 1:50

WIDOK Z BOKU

PRZEKRÓJ PODŁUŻNY

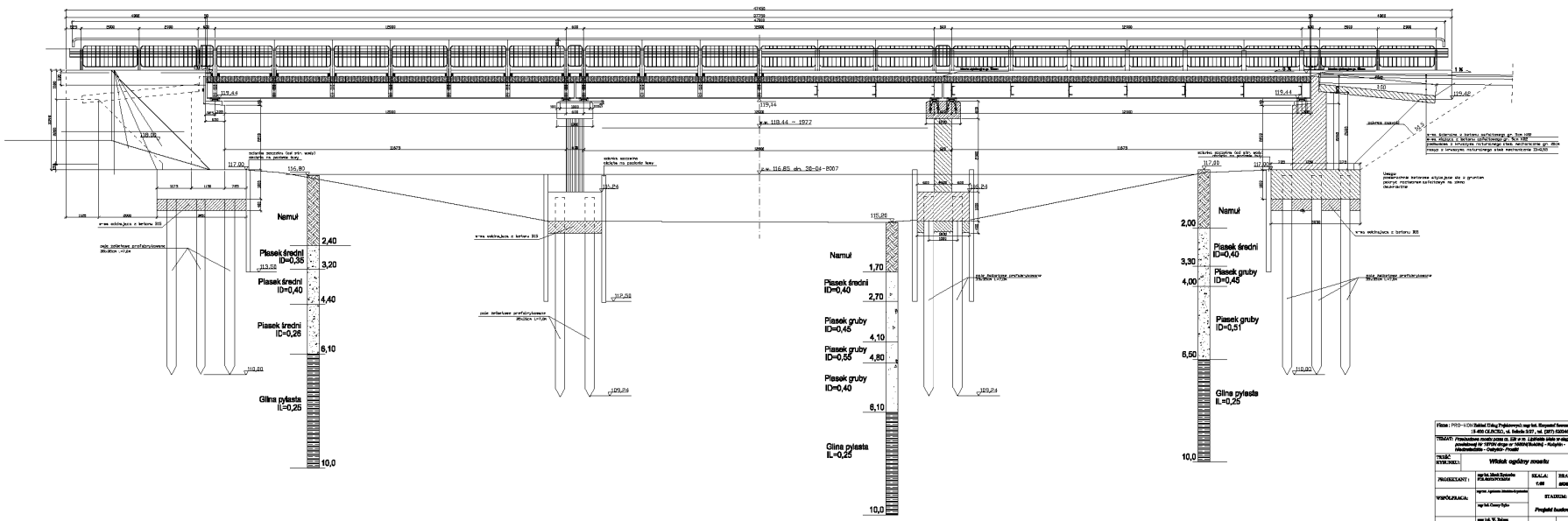

Firma: PRO-LOG Sobiel Tibig Trębicka-Wrzosek s.c. 15-450 OLECKO, ul. Sobiela 3/27, tel. (087) 5220447			
TEMAT: Przebudowa mostu przez rz. Sin w m. Łabowa wraz w ciągu drogi dojazdowej Nr 107016 długa w MIEROSZAWKA - Kolejka - Administracja - Ostrów - Frodek			
TREŚĆ RYSUNKU:	Widok ogólny mostu		
PROJEKTANT:	mgr inż. Marek Sobiela nr ew. 0020/PO/2000	SKALA: 1:50	BRANŻA: DROGOWA
WSPÓŁPRACA:	mgr inż. Agnieszka Sobiela-Kryszuk mgr inż. Cezary Tibig	STADIUM: Projekt budowlany	
SPRAWDZAJĄCY:	mgr inż. W. Tibig nr ew. 0010/PO/2000 mgr inż. Ewa Trębicka-Wrzosek nr ew. 0018/PO/2000	Nr rys.: 4	

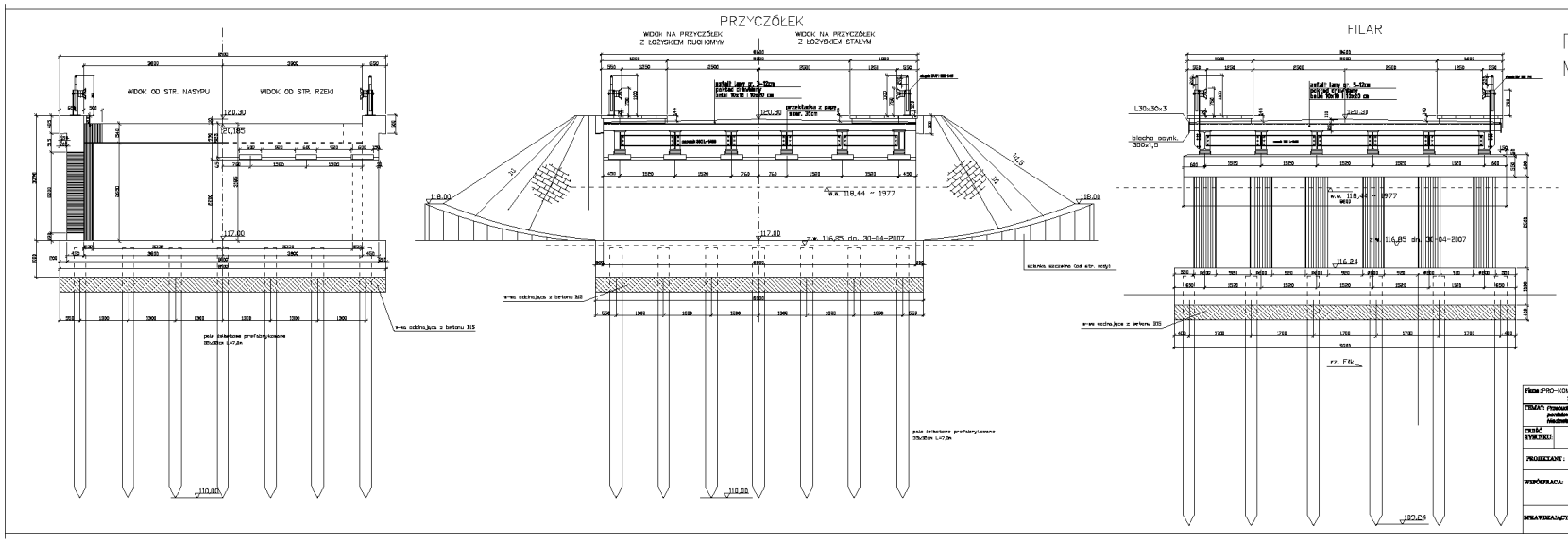

PODPORY MOSTU 1:50

Firma: PRO-KOM Biuro Projektowe mgr inż. Krzysztof Sawczuk 19-400 OLECKO, ul. Sobieskiego 3/27, tel. (087) 5202040			
TEMAT: Przebudowa mostu przez rz. Dąbrowa Lidzbarska Lidzbarska w ciągu drogi powiatowej Nr 10712N drogi nr 16024(Sokolnik) - Kozłyki - Nadmiedwidzie - Ostrykół - Trzcieli			
TREŚĆ RYSUNKU:	Podpory mostu		
PROJEKTANT:	mgr inż. Marek Szymański upr. budowlany nr 0-0-0/0/0/0/0/0/0	SKALA: 1:50	BRANŻA: BROTOWA
WSPÓŁPRACA:	upr. budowlany Agnieszka Mikołajczyk-Zygmunt mgr inż. Cezary Ogryzko	STADIUM: Projekt budowlany	
SPRAWDZAJĄCY:	mgr inż. W. Dobrzan upr. budowlany nr 0-0-0/0/0/0/0/0/0	Nr rys.:	5

WIDOK Z GÓRY 1:50

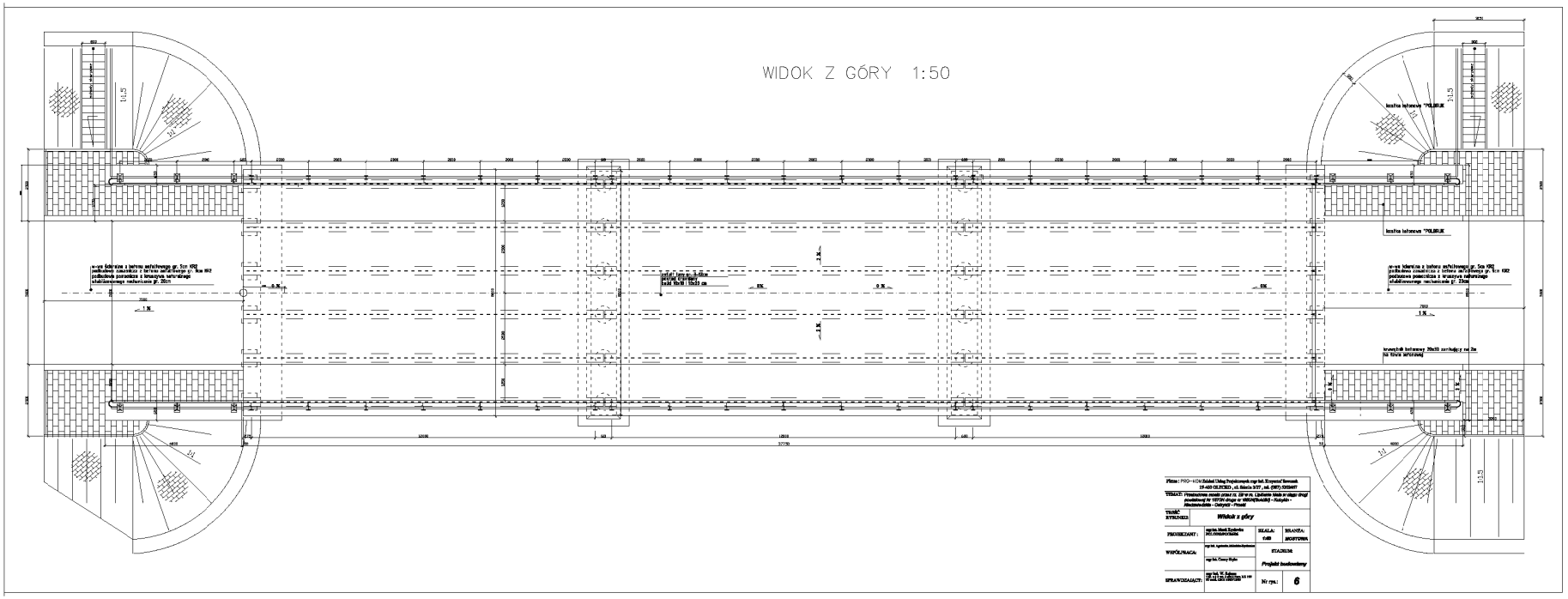
kostka betonowa "POLBRUK"
kostka betonowa "POLBRUK"
wykonać fabrykę z betonu wytrzymałego gr. 5cm KB2
podłoże betonowe z siatką zbrojeniową gr. 8cm B22
stabilizacyjnego nachodzenia gr. 20cm
wykonać fabrykę z betonu wytrzymałego gr. 5cm KB2
podłoże betonowe z siatką zbrojeniową gr. 8cm B22
stabilizacyjnego nachodzenia gr. 20cm
wzmocnić betonem 30x30 zwykłym na 2m
na trzech warstwach
1:1,5
1:1,5
1:1,5
1:1,5
1:1
1:1
1:1

PLAN PODPÓR 1:50

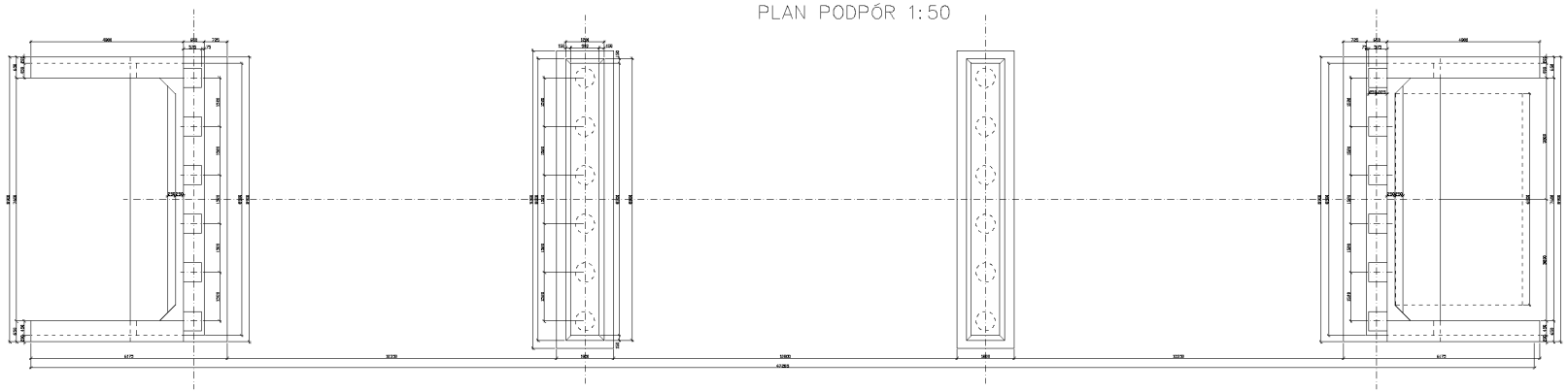

Firma: PRO-KON Biuro Projektowych mgr Inż. Eugenii Kurnach 18-400 ŁOMŻA, ul. Sukola 3/37, tel. (087) 5220421			
TEMAT: Przebudowa mostu przez rz. SIN w m. Lidzbarki Mała w ciągu drogi powiatowej nr 10701 droga nr 1 NIEDWARZNO - Kolejek - Nowotrzebiatów - Odbyłów - Prostki			
TYTUŁ RYSUNKU:	Plan podpór		
PROJEKTANT:	mgr inż. Marek Kurnach PO-BRUPROJEKT	SKALA: 1:50	STRONA: 1 SZCZTOWA
WSPÓŁPRACA:	mgr inż. Agnieszka Mrówka-Kurnach	STADIUM:	
	mgr inż. Conny Sipko	Projekt budowlany	
SPRAWDZAJĄCY:	mgr inż. M. Sikora nr uprawnień 0/0/0/0	Nr rys.:	7

PLAN FUNDAMENTÓW 1:50

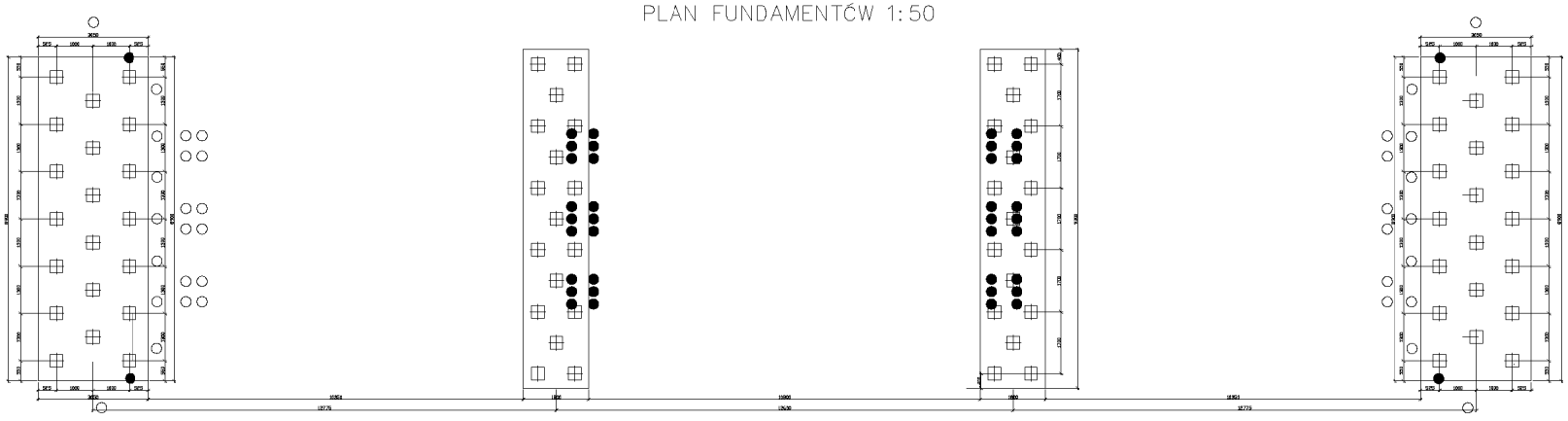

● PALE DO USUNIĘCIA

Biuro : PRO-VON Zakład Usług Projektowych, mgr inż. Krzysztof Sarnecki 19-400 OLECKO , ul. Sobieskiego 3/27 , tel. (087) 5202467			
TEMAT: Przebudowa mostu przez rz. Biebrzę w m. Lipskie Miasto w ciągu drogi powiatowej nr 167201 ulicy nr 16201(Dudeńki) - Kurejkin - Niedzwiedzkie - Ostapór - Prostki			
TREŚĆ RYSUNKU:	Plan fundamentów		
INWESTOR :	mgr inż. Marek Zyczkowicz PZD SEJNY/POWIAT	SKALA: 1:50	BRANŻA: DROGOWA
WSPÓŁPRACA:	mgr inż. Agnieszka Mikołajczyk-Zyczkowicz	STADIUM:	
	mgr inż. Cezary Dyjko	Projekt budowlany	
SPRAWDZAJĄCY:	mgr inż. M. Bakun upr. budow. nr 1/0/0/0

KONSTRUKCJA STALOWA 1;50
WIDOK Z GÓRY

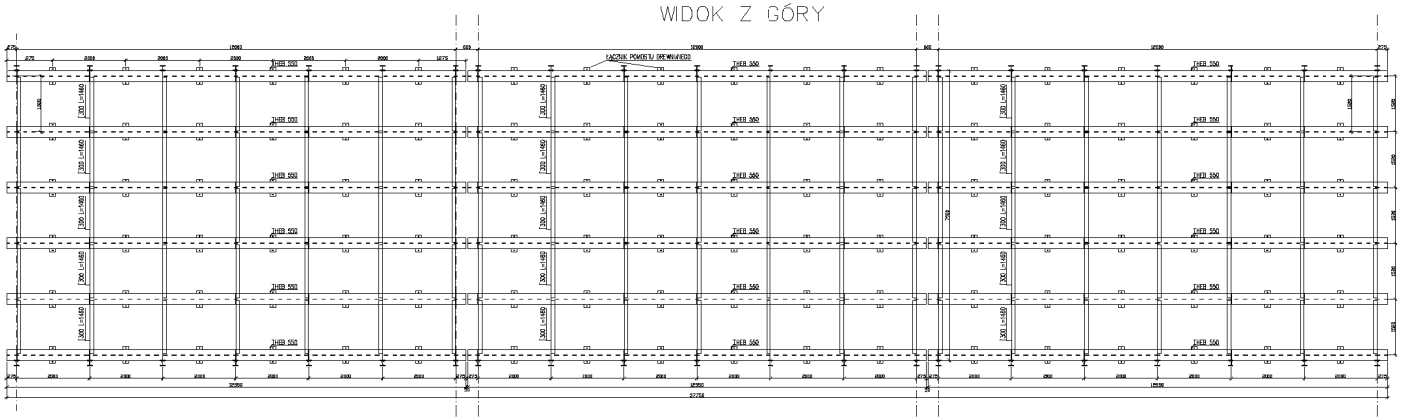

PRZEKRÓJ POPRZECZNY

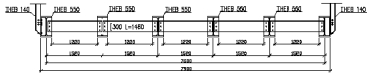

ZESTAWIENIE MATERIAŁÓW – USTRÓJ NIOSĄCY

Nazwa	Przekrój	Dług. mm	Ilość szt.	Masa/mb kg/m	Masa elementu kg	Gatunek stali
dźwigar	I HEB 550	12550	18	199	44654,10	18G2b
stężenie	I 300	1460	105	46,2	7082,46	18G2b
zaberka	142x12	492	210	13,3	1374,16	18G2b
wspornik p.	142x12	492	42	13,3	274,83	18G2b
wspornik p.	70x12	492	84	6,59	272,35	18G2b
śruby kpl	M20	60	966	0,21	203,66	
Razem				kg	53859,41	
Dodatek na spaliny				kg		
Ogółem				kg	54000,0	

W dalszej próbie dźwigara wykonać otwory pod śruby M24 (do montażu łożyska)

Firma: PRO-KON Biuro Usług Projektowych mgr inż. Krzysztof Sarnecki, 19-400 OLECKO, ul. Sobieskiego 3/27, tel. (087) 5202407			
TEMAT: Przebudowa mostu przez rz. Sirę w m. Lipówka Mała w ciągu drogi powiatowej Nr 10710K droga nr 1820K(Rudziki) - Kolejka - Nieborowskie - Ostrykół - Prostki			
TREŚĆ RYSUNKU:	Konstrukcja stalowa		
PROJEKTANT:	mgr inż. Marek Sprzanow POLWROPOZNAŃ	SKALA: 1:50	TRANSA: SIEDTOWA
WSPÓŁPRACA:	mgr inż. Agnieszka Mikołajczyk mgr inż. Cezary Dyjko	STADIUM: Projekt budowlany	
SPRAWDZAJĄCY:	mgr inż. W. Rubanow mgr inż. Andrzej Kowalczyk NR. LIB BP-0020/1/2003/2003/2009	Nr rys.:	9

PRZYCZÓŁEK 1:20

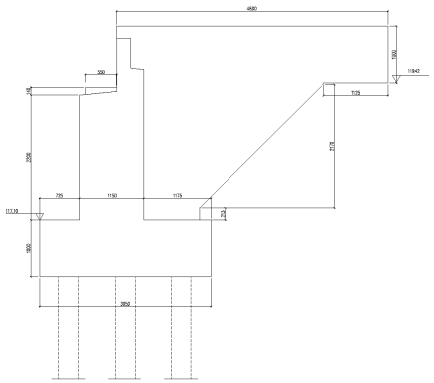

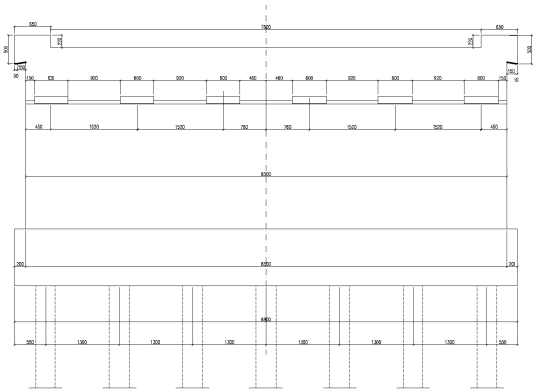

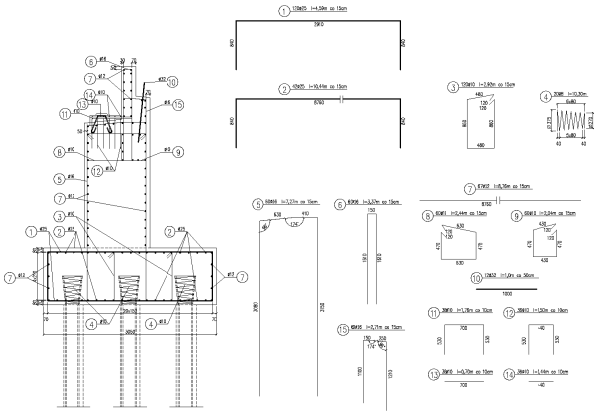

WYKAZ STALI W PRZYCZÓŁKU

Nr pręta	Ø pręta	Długość pręta [m]	Ilość prętów [szt]	Długość całkowita [m]					
				18G2-b					
				Ø8	Ø11	Ø12	Ø16	Ø25	Ø20
1	25	4,05	112					504,00	
2	25	13,44	42					420,48	
3	13	3,60	112						
4	8	15,38	23	706,0					
5	16	7,77	66					436,32	
6	16	3,17	66					201,24	
7	12	8,78	67					588,10	
8	13	3,44	66		146,43				
9	13	2,04	66		127,43				
10	20	1,80	12						12,72
11	13	1,36	38		63,8				
12	13	1,30	38		54,92				
13	13	0,78	38		31,12				
14	13	0,44	38		15,91				
15	16	3,71	66			162,66			
Długość całkowita			[m]	706,0	777,28	546,90	657,03	1589,56	12,0
Masa 1 mb			[kg/m]	0,395	0,617	0,888	1,58	3,85	6,31
Masa wg #			[kg]	87	480	521	1038	6069	76
Masa zgrubna			[kg]	8234					
Masa zgrubna ciężarowa			[kg]	12988					

STAL 18G2-b

BETON KLASY B30 WB F150

$V = 53,0 \cdot 1,10 m^3$

BETON KLASY B15

$V_{ław} = 11,0 \cdot 2 = 22,0 m^3$

UWAGA
NA WSZYSTKICH KRAWĘDZIACH
PRZECINAJĄCYCH SIĘ PŁASZCZYZN STOSOWAĆ
TROJKĄTY ZAPEWNIAJĄCE "FAZKI" 3X3cm

Firma: PPO-CONS Biuro Projektowe Konstrukcji Mostowych Andrzej Ryszard Ryszkowski, ul. Ogrodowa 5, 00-000 Warszawa, tel. 0-22 000 00 00			
TYTUŁ: Przebudowa mostu km 0,38 w ciągu drogi wojewódzkiej nr 1234			
TYTUŁ: Przyczółek			
PROJEKTANT:	mgr inż. Andrzej Kowalski, nr ew. 00000	SKALA: 1:20	DATA: MIESIĄC/ROK
	mgr inż. Janusz Nowak, nr ew. 00000	STADIUM:	
WSPÓŁPRACA:	mgr inż. Tomasz Nowak	Projekt budowlany	
SPRAWDZAŁ(A):	mgr inż. P. Zielinski, nr ew. 00000 / mgr inż. Janusz Nowak, nr ew. 00000	Nr rys.:	10

SKRZYDEŁKO 1:20

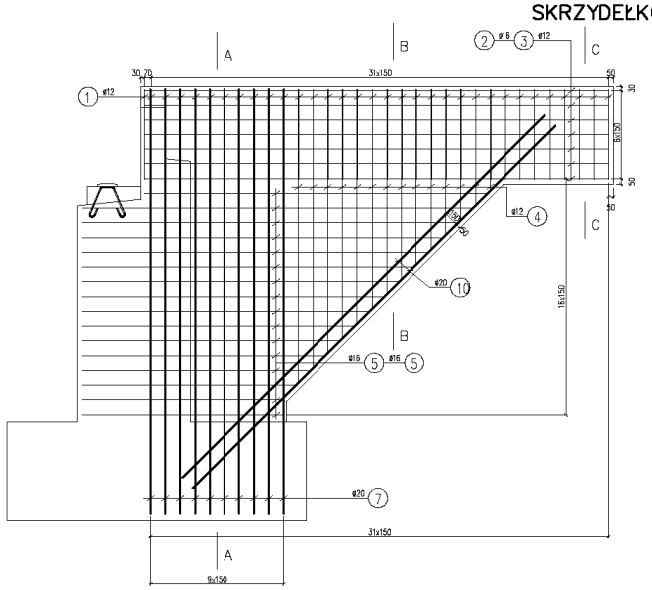

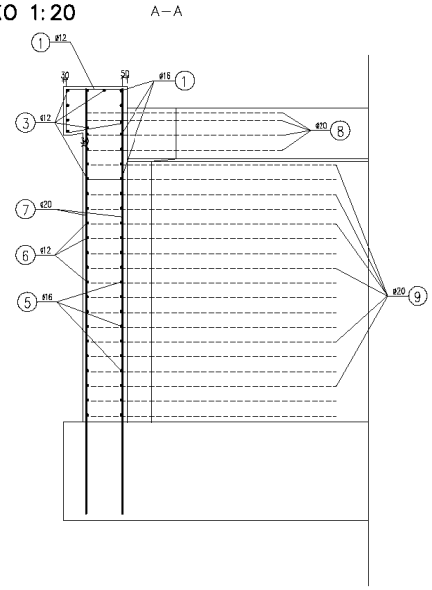

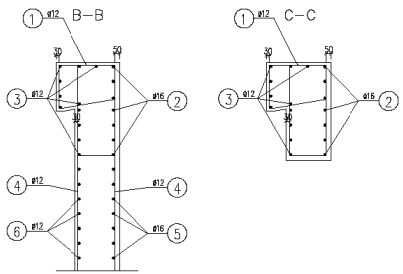

8 4ø20 l=3,20m co 15cm

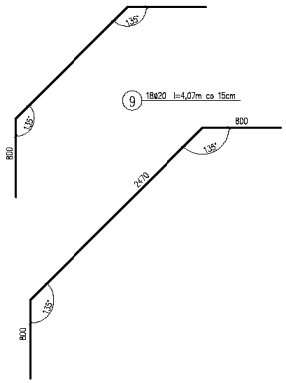

1 33ø12 l=3,42m co 15cm

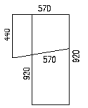

2 7ø16 l=4,72m co 15cm

4720

3 11ø12 l=4,72m co 15cm

4720

4 14ø12 l=2,0m co 15cm

1620–2980

5 16ø16 l=3,0m co 15cm

2300–4000

6 16ø12 l=3,0m co 15cm

2300–4000

7 20ø20 l=4,32m co 15cm

4320

10 4ø20 l=5,22m co 15cm

5220

WYKAZ STALI W SKRZYDEŁKU

Nr pręta	ø pręta	Długość pręta [m]	Ilość prętów [szt]	Długość całkowita [m]				
				18G2–b				
				ø12	ø16	ø20	ø25	ø32
1	12	3,42	33	112,86				
2	16	4,72	7		33,04			
3	12	4,72	11	51,92				
4	12	2,00	14	28,00				
5	16	3,00	16		48,00			
6	12	3,00	16	48,00				
7	20	4,32	30			86,40		
8	20	3,20	4			12,80		
9	20	4,07	18			73,26		
10	20	5,22	4			20,88		
Długość całkowita			[m]	240,78	81,04	192,34		
Masa 1mb			[kg/m]	0,888	1,58	2,47	3,85	6,31
Masa wg ø			[kg]	214	128	478		
Masa ogółem			[kg]	820				
Masa ogółem dla 4 SKRZYDEŁEK			[kg]	3280				

STAL 18G2–b

BETON KLASY B30 W8 F150

V= 4,70x4=18,80m³

UWAGA
NA WSZYSTKICH KRAWĘDZIACH
PRZECINAJĄCYCH SIĘ PŁASZCZYZN STOSOWAĆ
TRÓJKĄTY ZAPEWNIAJĄCE "FAZKI" 3X3cm

Firma: PRO–KOV Biuro Projektowe mgr inż. Krzysztof Sarnecki 15-420 OLECKO, ul. Kolonia 3/27, tel. (087) 5202407			
TEMAT: Przebudowa mostu przez rz. Elk w m. Lipówka łącza w ciągu drogi powiatowej Nr 1371N dróg w TRÓJN(Bukaśki – Kulesze – Nowodwodzkie – Ostępski – Prusak			
TREŚĆ RYSUNKU:	Skrzydełko		
PROJEKTANT:	mgr inż. Marek Sarnecki WK.-BUD/0100/0/0/0	SKALA: 1:20	BRANŻA: DROGOWA
WSPÓŁPRACA:	mgr inż. Agnieszka Jakubczyk-Sarnecka mgr inż. Cezary Grzyb	STADIUM: Projekt budowlany	
SPRAWDZAJĄCY:	mgr inż. W. Dąbrowa upr. bud. nr 1/0/0/0/Olecko, tel. 216 nr ewid. 0200 1-0707/2000	Nr rys.:	11

PŁYTA PRZEJŚCIOWA 1:20 szt.4

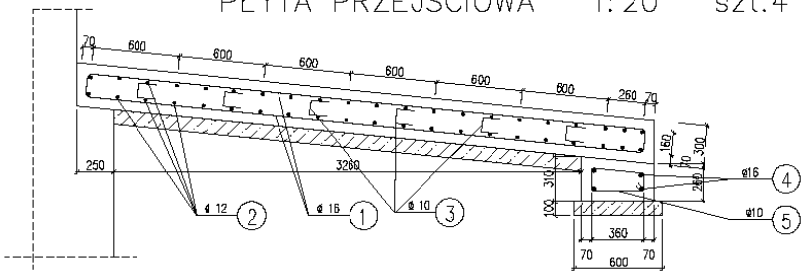

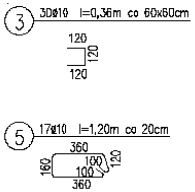

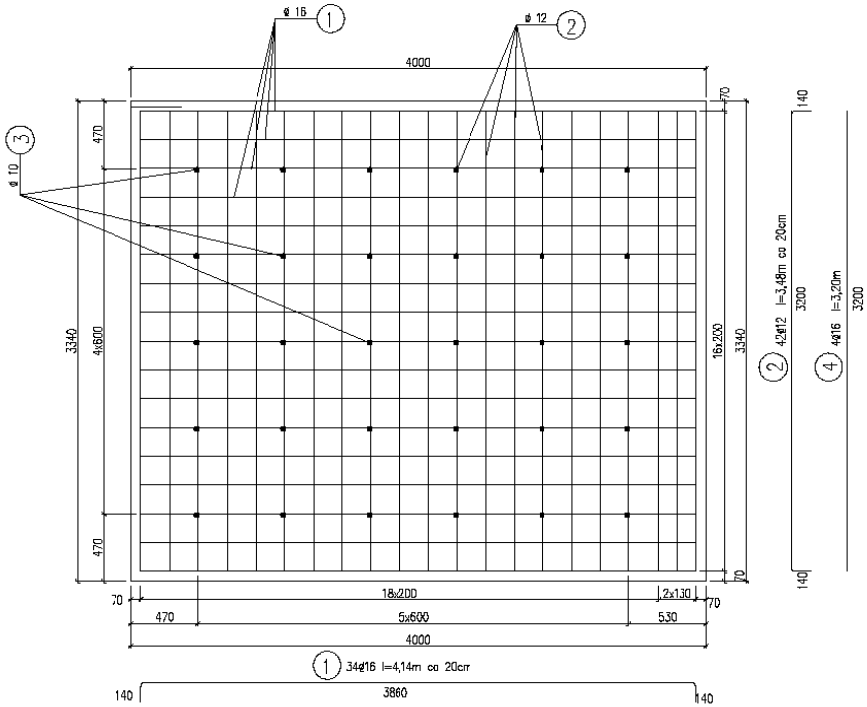

WYKAZ STALI W JEDNEJ PŁYCIE

Nr pręta	ø pręta	Długość pręta [m]	Ilość prętów [szt]	Długość całkowita [m]			
				18G2-b			
				ø10	ø12	ø16	
1	16	4,14	34			140,76	
2	12	3,48	42		146,16		
3	10	0,36	30	10,80			
4	16	3,20	4			15,20	
5	10	1,20	17	20,40			
Długość całkowita [m]				31,20	146,16	155,96	
Masa 1mt [kg/m]				0,617	0,888	1,58	
Masa wg ø [kg]				19,25	129,79	246,42	
Masa ogółem [kg]				396			
Masa ogółem dla 4 płyt [kg]				1584			

STAL 18G2-b

BETON KLASY B30 W8 F150

$V_{płyty}$ = 1,35x3,30x4=17,80m^3

BETON KLASY B20

V_{szn} = 1,15x4=4,60m^3

OTULINA ZBROJENIA 7 cm

Firma: PRO-KON Zakład Usług Projektowych mgr inż. Krzysztof Sawczuk 14-400 OLECKO, ul. Sikorskiego 3/27, tel. (087) 5202467			
TEMAT: Przebudowa mostu przez rz. Elk w m. Lipińskie Lisie w ciągu drogi powiatowej Nr 1570N drogą nr 1650N(Bukiełki) - Kolejkin - Niedzwiedzkie - Ostrykół - Prostki			
TREŚĆ RYSUNKU:	Płyta przejściowa		
PROJEKTANT:	mgr inż. Marek Krzyżewski PDM/0032/POOM/06	SKALA: 1:20	BRANŻA: BOBTOWA
WSPÓŁPRACA:	mgr inż. Agnieszka Mikołajczyk mgr inż. Cezary Grytto	STADIUM: Projekt budowlany	
SPRAWDZAJĄCY:	mgr inż. W. Żołnierz Ogólna z 15 lat, 8 pkt Kon. MK 135 Nr uprawn. 12/88 I-0570/1/89	Nr rys.:	12

FILAR

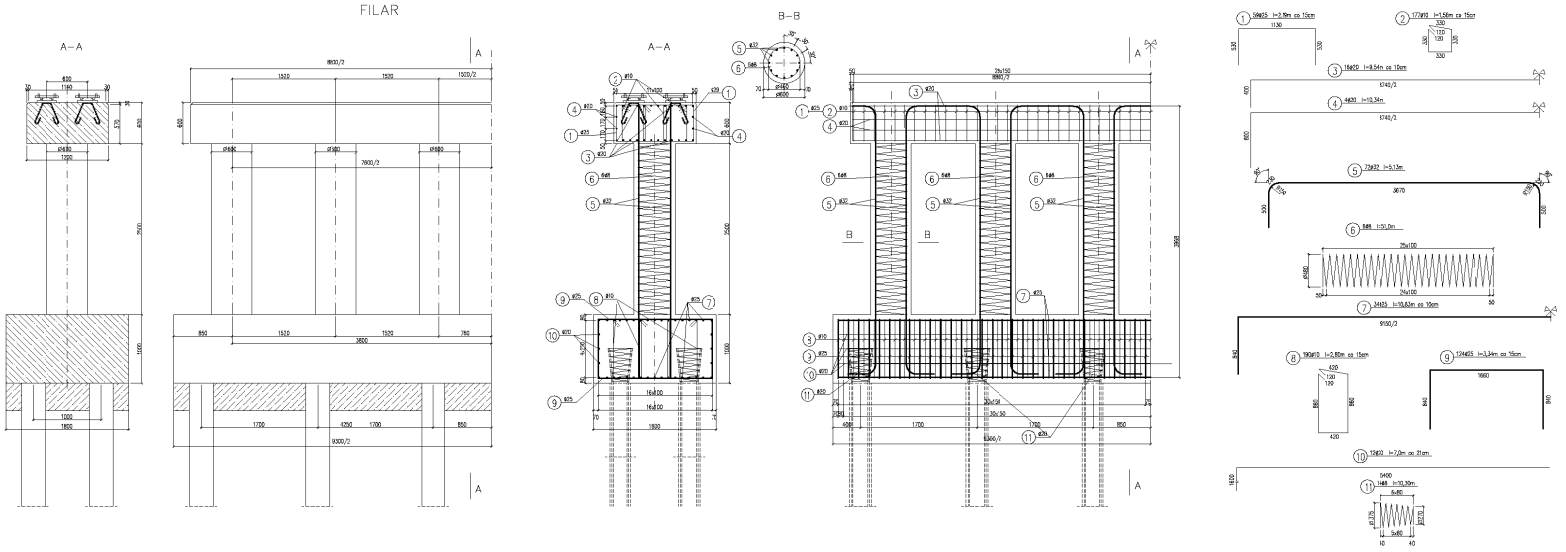

WYKAZ STALI W FILARZE

Nr pręta	Ø pręta	Długość pręta [m]	Ilość prętów [szt]	Długość całkowita [m] 18G2-b				
				Ø8	Ø10	Ø20	Ø25	Ø32
1	25	2,79	59				164,61	
2	10	1,96	177		346,92			
3	20	9,54	16			152,64		
4	20	10,34	4			41,36		
5	32	5,13	72					369,36
6	8	51,0	6	306,0				
7	25	10,83	34				368,31	
8	10	2,80	190		532,0			
9	25	3,34	124				414,16	
10	10	7,00	12	84,00				
11	8	10,92	14	144,20				
Długość całkowita			[m]	450,20	892,92	194,0	971,08	369,36
Masa 1mb			[kg/m]	0,395	0,617	2,47	3,85	6,31
Masa wg #			[kg]	178	550	479	3910	2330
Masa ogółem			[kg]	7448				
Masa ogółem dla 3 FILARÓW			[kg]	14896				

STAL 18G2-b

BETON KLASY B30 WB F150

$V = 37x2=74m^3$

BETON KLASY B15

$V_{ew} = 4,0x2=8,0m^3$

UWAGA
NA WSZYSTKICH KRAWĘDZIACH
PRZECINAJĄCYCH SIĘ PŁASZCZYZN STOSOWAĆ
TRÓJKĄTY ZAPEWNIAJĄCE "FAZKI" 3X3cm

Firma: PEO-STA Stalbet Filiag Przejmowo(), mgr inż. Krzysztof Sosnowski 14-400 OLSZTYN, ul. Dobrzyńska 14/27, tel. (0-89) 5380407			
TYTUŁ: Przebudowa mostu przez rz. Dąb w m. Lipowiec wraz z drogą dojazdową od DP101 strona nr 1 DROGOWA/mostowa - Kosztorys - Dokumentacja - Projekt - Pozwolenie			
TYTUŁ RYSUNKU:	Filar		
PROJEKTANT:	mgr inż. Marek Bogdanów 17-100 BIELSK PODLASKI	SKALA: 1:50	DATA: 09/07/2008
WSPÓŁPRACA:	mgr inż. Agnieszka Małgorzata Bogdanów	STADIUM: Projekt budowlany	
	mgr inż. Cezary Bogdan		
OPRACOWUJĄCY:	mgr inż. M. Bogdanów, 17-100 BIELSK PODLASKI, ul. Ks. Ignacego Łukaszewicza 1/2 tel. (0-85) 6822-408	Nr rys.:	13

PORĘCZ NA MOŚCIE
1:20

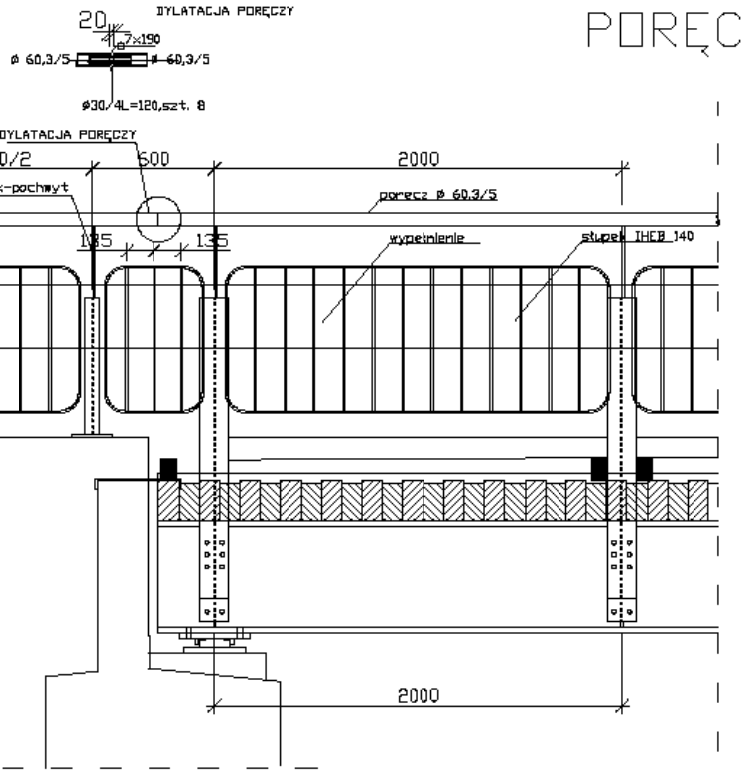

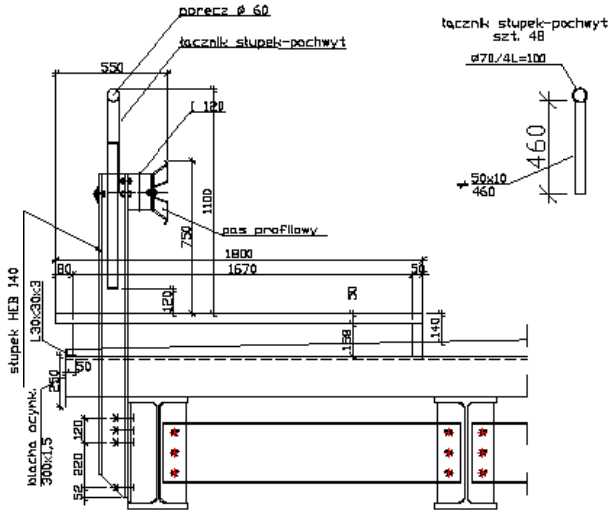

Uwaga: otwory do montażu:
- przekładki z [120
- pasa profilowego
dostosować do słupka IPE 140

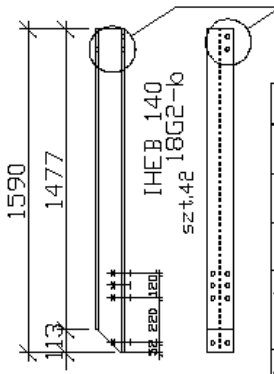

śruby M20 (kpl),kl.10.9 w ilości 8 szt. w słupku

Firma : PRO-KOM Zakład Usług Projektowych mgr inż. Krzysztof Śwerzak 19-400 OLECKO , ul. Sokólska 3/27 , tel. (087) 5202467			
TEMAT: *Przebudowa mostu przez rz. Elk w m. Lipińskie Miejs. w ciągu drogi powiatowej Nr 1570N drogą nr 1560N(Sokółki) - Kobylki - Niedźwiedzkie - Ostrykół - Prostki*			
TREŚĆ RYSUNKU:	***Poręcz na moście***		
PROJEKTANT :	mgr inż. Marek Krysiewicz ST2/0021/POOM/06	SKALA: 1:20	BRANŻA: MOSTOWA
WSPÓŁPRACA:	mgr inż. Agnieszka Mikołajko-Krysiewicz mgr inż. Czesny Gryko	STADIUM: *Projekt budowlany*	
SPRAWDZAJĄCY:	mgr inż. W. Dobrzyn upr. b. i I cz. A nr 1/0/0/0 Bm, nr 198 SC wyd. DOM 1-0020/0/89	Nr rys.:	15

PORĘCZ NA SKRZYDEŁKU
1:20

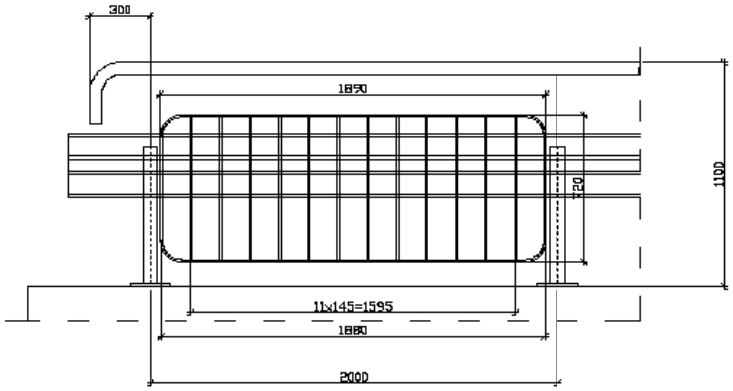

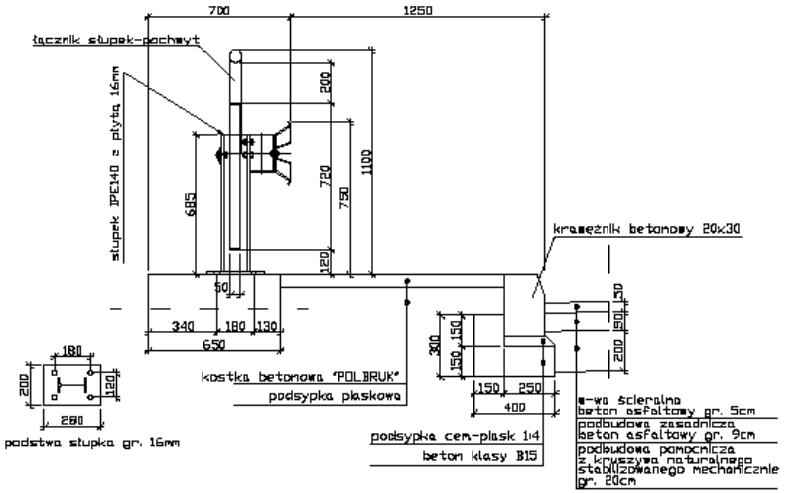

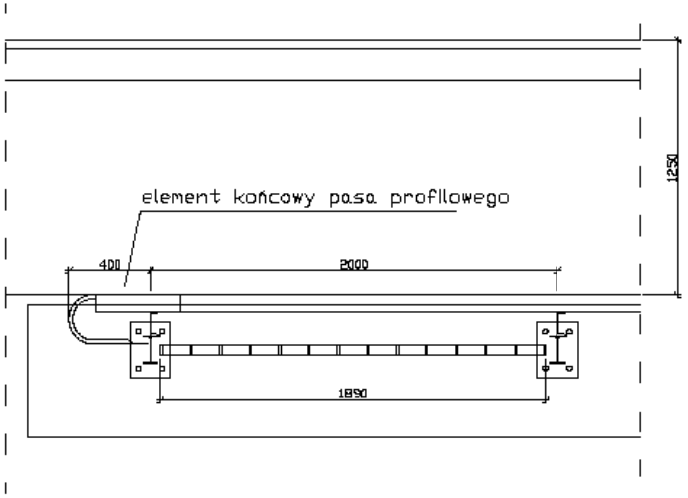

Firma : PRO-KOM Zakład Usług Projektowych mgr inż. Krzysztof Sowacki 19-400 OLECKO , ul. Sokole 3/27 , tel. (087) 5202467			
TEMAT: *Przebudowa mostu przez rz. Elk w m. Lipińskie Miele w ciągu drogi powiatowej Nr 1570N droga nr 1580N(Sokółki) - Kobylki - Niedwiedzkie - Ostrylki - Prostki*			
TREŚĆ RYSUNKU:	*Poręcz na skrzydełku*		
PROJEKTANT :	mgr inż. Marek Krysiewicz ST2/0021/POOM/06	SKALA: 1:20	BRANŻA: MOSTOWA
WSPÓŁPRACA:	mgr inż. Agnieszka Mikołajko-Krysiewicz mgr inż. Cezary Gryko	STADIUM: *Projekt budowlany*	
SPRAWDZAJĄCY:	mgr inż. W. Bobrowo upr. b. i I st. nr 1/0/0/1/Bo, mat. 198 ze zwil. DOM 1-0/0/1/0/0	Nr rys.:	16

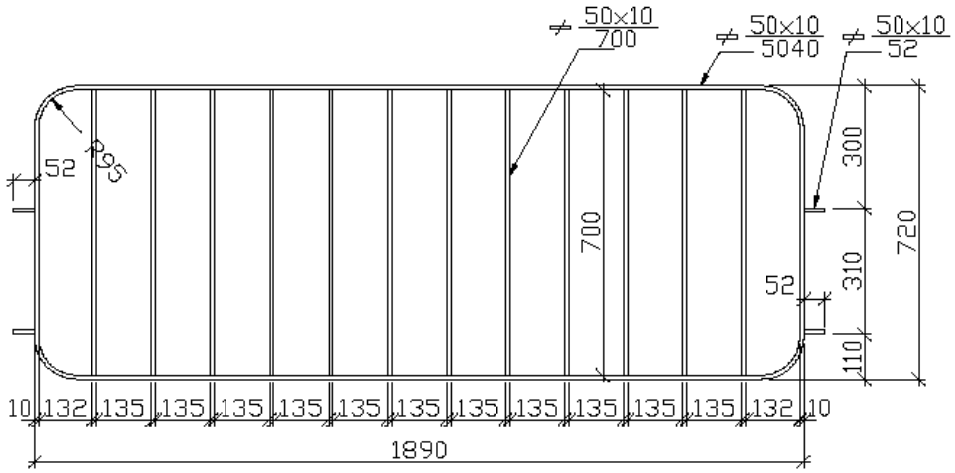

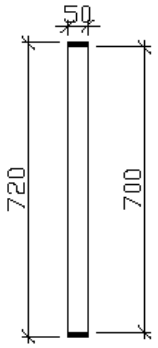

WYPEŁNIENIE PORĘCZY
1:10

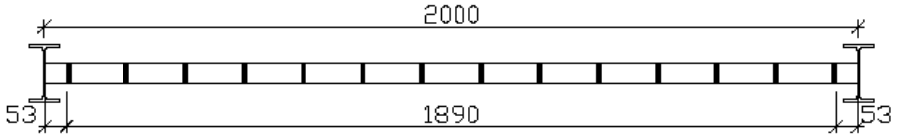

NA SKRZYDEŁKACH

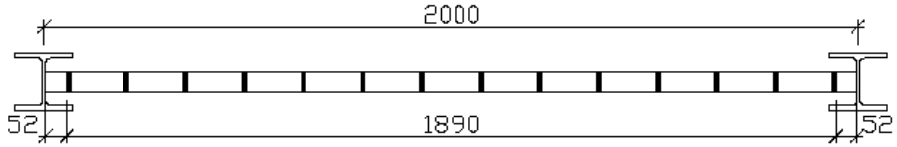

NA MOŚCIE

ZESTAWIENIE MATERIAŁÓW DLA 1 ELEMENTU – STAL St3SX

Nazwa	Przekrój	Dług. mm	Ilośc szt.	Masa1mb kg/m	Masa elementu kg
obręcz	50x10	5040	1	3,93	19,81
szczeblinka	50x10	700	12	3,93	33,01
łącznik	50x10	52	4	3,93	0,82
Razem				kg	53,64
Dodatek na spoiny – 1,5%				kg	0,80
Razem dla 1 elementu				kg	54,44
Dla całego obiektu – szt. 46				kg	2400

Firma : PRO–KOM Zakład Usług Projektowych mgr inż. Krzysztof Sowacki 19-400 OLECKO , ul. Sokole 3/27 , tel. (087) 5202467			
TEMAT: Przebudowa mostu przez rz. Elk w m. Lipińskie Małe w ciągu drogi powiatowej Nr 1570N droga nr 1560N(Sokółki) - Kobylki - Niedzwiedzkie - Ostrykół - Prostki			
TREŚĆ RYSUNKU:	Wypełnienie poręczy		
PROJEKTANT :	mgr inż. Marek Krysiewicz ST/L/0021/POOM/06	SKALA: 1:10	BRANŻA: MOSTOWA
WSPÓŁPRACA:	mgr inż. Agnieszka Mikołajko-Krysiewicz mgr inż. Cezary Gryko	STADIUM: Projekt budowlany	
SPRAWDZAJĄCY:	mgr inż. W. Jakiuszo SPR. z [illegible] nr [illegible]	Nr rys.:	17

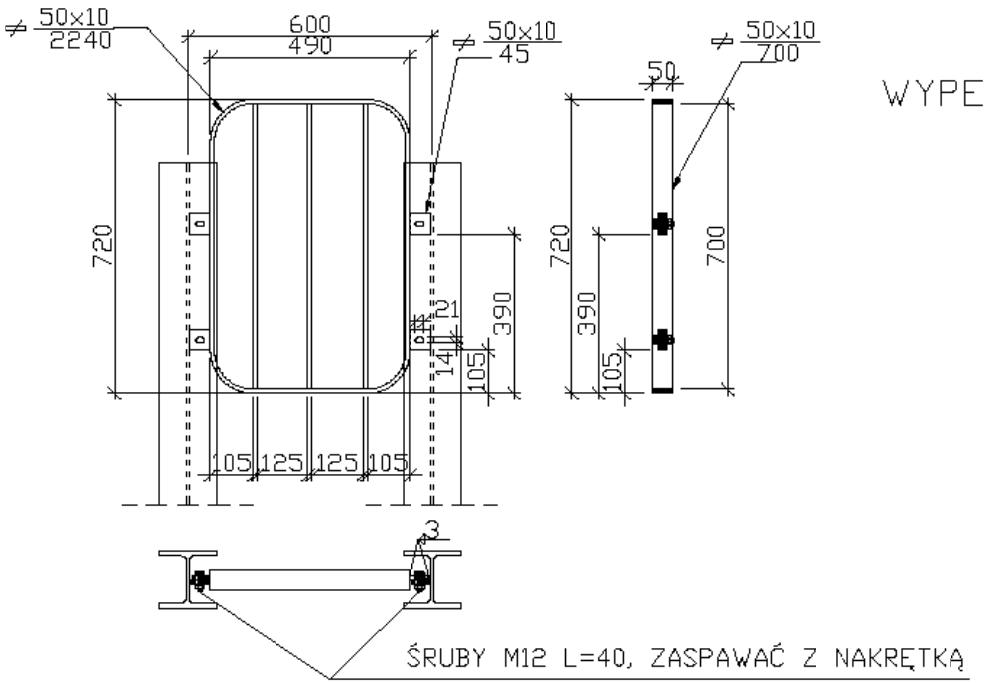

WYPEŁNIENIE PORĘCZY
WSTAWKI
1:10

ZESTAWIENIE MATERIAŁÓW DLA 1 ELEMENTU – STAL St3SX

Nazwa	Przekrój	Dług. mm	Ilość szt.	Masa1mb kg/m	Masa elementu kg
obręcz	50x10	2240	1	3,93	8,80
szczeblinka	50x10	700	3	3,93	8,25
łącznik	50x10	45	8	3,93	1,42
Razem				kg	18,50
Dodatek na spoiny – 1,5%				kg	0,21
Razem dla 1 elementu				kg	18,71
Dla całego obiektu – szt. 8				kg	150

Firma : PRO–KOM Zakład Usług Projektowych mgr inż. Krzysztof Sowacki 19-400 OLECKO , ul. Sokole 3/27 , tel. (087) 5202467			
TEMAT: Przebudowa mostu przez rz. Elk w m. Lipińskie Miejs. w ciągu drogi powiatowej Nr 1570N droga nr 1580N(Sokółki) - Kobylki - Niedzwiedzkie - Ostrykół - Prostki			
TREŚĆ RYSUNKU:	Wypełnienie poręczy - wstawki		
PROJEKTANT :	mgr inż. Marek Krysiewicz ST/L/0021/POOM/06	SKALA: 1:10	BRANŻA: MOSTOWA
WSPÓŁPRACA:	mgr inż. Agnieszka Mikołajko-Krysiewicz mgr inż. Cezary Gryko	STADIUM: Projekt budowlany	
SPRAWDZAJĄCY:	mgr inż. W. Dobrzyn upr. b. i I st. nr 0-0013/Ełk, mat. 198 Nr ewid. DIIB 1-0020/Ełk	Nr rys.:	18

POŁĄCZENIE POMOSTU Z DŹWIGAREM

1:10

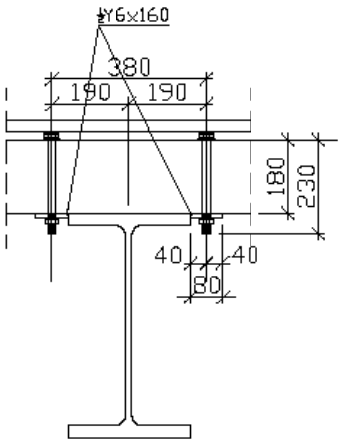

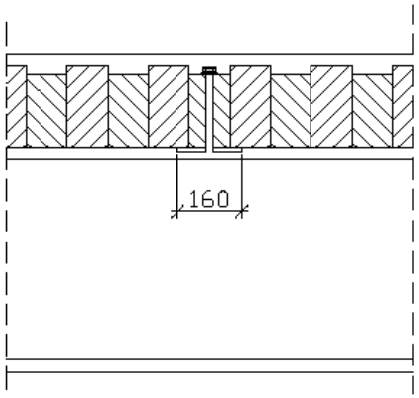

1:5

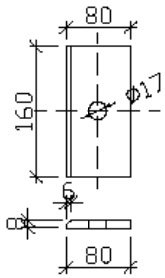

Firma : PRO-KOM Zakład Usług Projektowych mgr inż. Krzysztof Szewczyk 19-400 OLECKO , ul. Sokole 3/27 , tel. (087) 5202467			
TEMAT: *Przebudowa mostu przez rz. Elk w m. Lipińskie Małe w ciągu drogi powiatowej Nr 1570N droga nr 1580N(Sokółki) - Kobylki - Niedzwiedzkie - Ostrytki - Prostki*			
TREŚĆ RYSUNKU:	***Połączenie pomostu z dźwigarem***		
PROJEKTANT :	mgr inż. Marek Krysiewicz ST2/0021/POOM/06	SKALA: 1:10	BRANŻA: MOSTOWA
WSPÓŁPRACA:	mgr inż. Agnieszka Mondalska-Krysiewicz mgr inż. Cezary Gryko	STADIUM: *Projekt budowlany*	
SPRAWDZAJĄCY:	mgr inż. W. Bobrow SPK-1 [illegible] nr ewid. DOM 1-0070/1049	Nr rys.:	**19**

POŁĄCZENIE BALI POMOSTU
1:10

gwoździe Ø9/250mm wbijane w uprzednio
wywiercone otwory Ø8,1mm

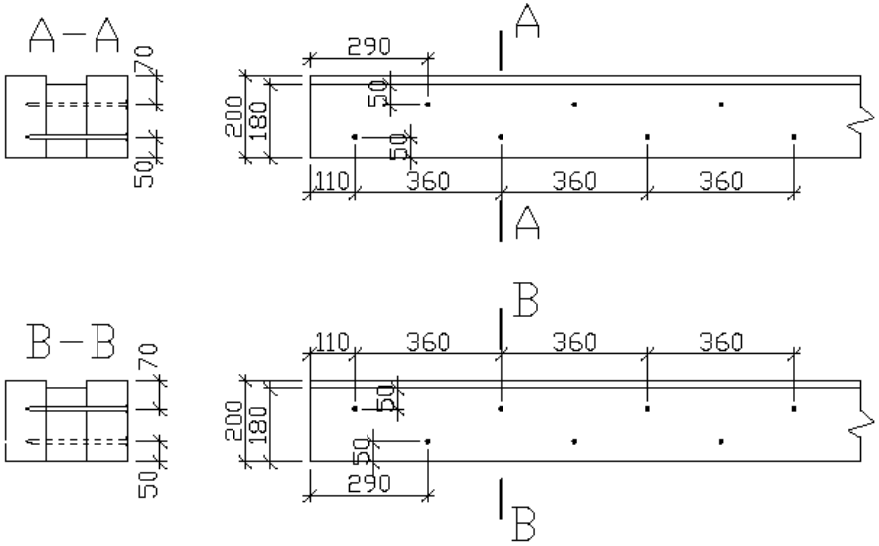

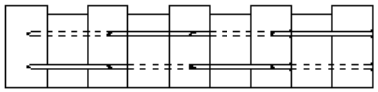

Firma : PRO–KOM Zakład Usług Projektowych mgr inż. Krzysztof Szewczyk 19-400 OLECKO , ul. Sokole 3/27 , tel. (087) 5202467			
TEMAT: *Przebudowa mostu przez rz. Eik w m. Lipińskie Małe w ciągu drogi powiatowej Nr 1570N droga nr 1560N(Sokółki) - Kobylki - Niedzwiedzkie - Ostrytki - Prostki*			
TREŚĆ RYSUNKU:	***Połączenie bali pomostu***		
PROJEKTANT :	mgr inż. Marek Krysiewicz ST2/0023/POOM/06	SKALA: 1:10	BRANŻA: MOSTOWA
WSPÓŁPRACA:	mgr inż. Agnieszka Mikołajko-Krysiewicz mgr inż. Cezary Gryko	STADIUM: *Projekt budowlany*	
SPRAWDZAJĄCY:	mgr inż. W. Pokrzywa upr. b. i I st. d.ds.b.i kon. nr. 198 Nr ewid. DOIA 1-0020/06	Nr rys.:	**20**

ŁOŻYSKO 1:5

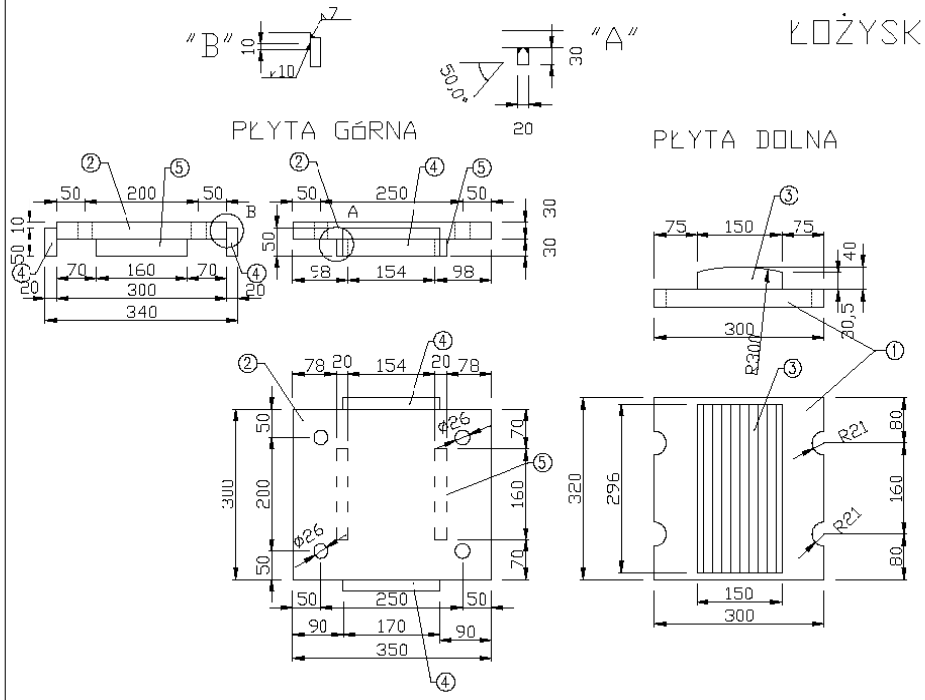

WIDOK ŁOZYSKA PO MONTAŻU

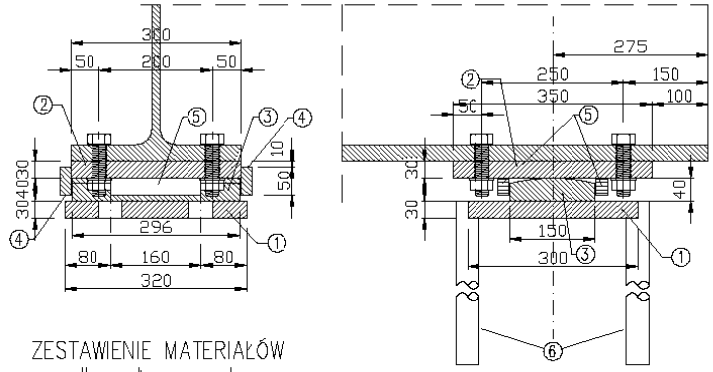

ZESTAWIENIE MATERIAŁÓW
dla całego mostu

Nr	Nazwa	Przekrój	Dług. mm	Ilośc szt.	Masa1mb kg/m	Masa elementu kg	Gatunek stali
1	płyta dolna	300x30	320	36	70,6	813,3	18G2b
2	płyta górna	300x30	350	36	70,6	889,6	18G2b
3	płyta cent.	150x40	296	36	47,1	501,9	18G2b
4	opornik bok.	50x20	170	72	7,85	96,1	18G2b
5	opornik czoł.	30x20	160	36	4,71	27,1	18G2b
6	bolec	ø40	400	144	9,87	568,5	St3SX
7	śruba M24		90	144	0,417	60,1	
8	nakretka M24			144	0,107	15,4	
9	podkładka 25			144	0,0323	4,7	
	Razem				kg	2977	

Uwaga: dla łożyska przesuwnego nie montować opornika czołowego
Śruby i nakretki kl. 5.6
W dolnej półce dźwigara wykonać otwory pod śruby M24

Firma: PRO-KOM Zakład Usług Projektowych mgr inż. Krzysztof Sawczuk 19-400 OLECKO, ul. Sobieskiego 1/27, tel. (087) 5202467			
TEMAT: Przebudowa mostu przez rz. Sitkę w m. Lipówka km w ciągu drogi powiatowej Nr 1970N droga nr 1980N(Bobolin) - Kozyłkin - Nieciewiczki - Cetynki - Prostki			
TREŚĆ RYSUNKU:	łożysko		
PROJEKTANT:	mgr inż. Marek Żegnowicz POLAMOPOCMOM	SKALA: 1:5	BRANŻA: BUDOWLA
WSPÓŁPIŁACA:	mgr inż. Agnieszka Mikołajczyk-Kozłowska mgr inż. Cezary Ogryzko	STADIUM: Projekt budowlany	
SPRAWDZAJĄCY:	mgr inż. W. Bałtrum upr. nr 6/1 wed. Rejestru Izby, MK 139 NIP 6841 2303 1 REGON 1 6297 2369	Nr rys.:	21

WSPORNIK SŁUPKA PORĘCZY 1:5

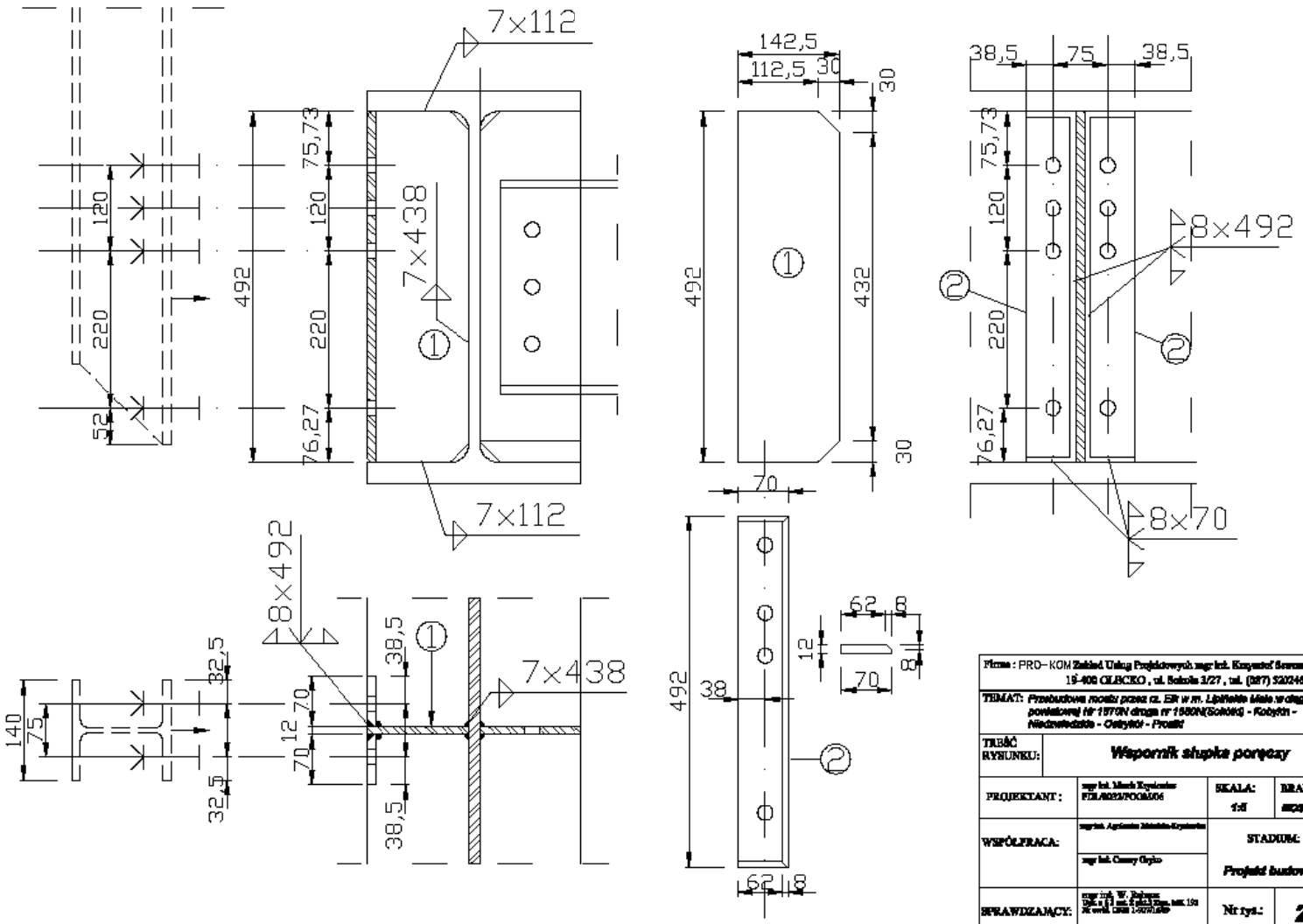

Firma : PRO-KOM Zakład Usług Projektowych mgr inż. Krzysztof Sowacik 19-400 OLECKO , ul. Sokole 3/27 , tel. (087) 5202467			
TEMAT: Przebudowa mostu przez rz. Eik w m. Lipinskie Miele w ciągu drogi powiatowej nr 1570N droga nr 1580N(Sokółki) - Kobylki - Niedzwiedzkie - Ostrykół - Prostki			
TREŚĆ RYSUNKU:	Wspornik słupka poręczy		
PROJEKTANT :	mgr inż. Marek Krysiewicz FTA/0023/POOA/06	SKALA: 1:5	BRANŻA: MOSTOWA
WSPÓŁPRACA:	mgr inż. Agnieszka Mikołajko-Krysiewicz mgr inż. Cezary Gryko	STADIUM: Projekt budowlany	
SPRAWDZAJĄCY:	mgr inż. W. Pobiarzyn Upr. b/n (1 ust. z art.5 Dzu. nr 191 poz.1965 z dnia 1-09-1989)	Nr rys.:	22

POŁĄCZENIE ŻEBER Z DŹWIGAREM

1:5

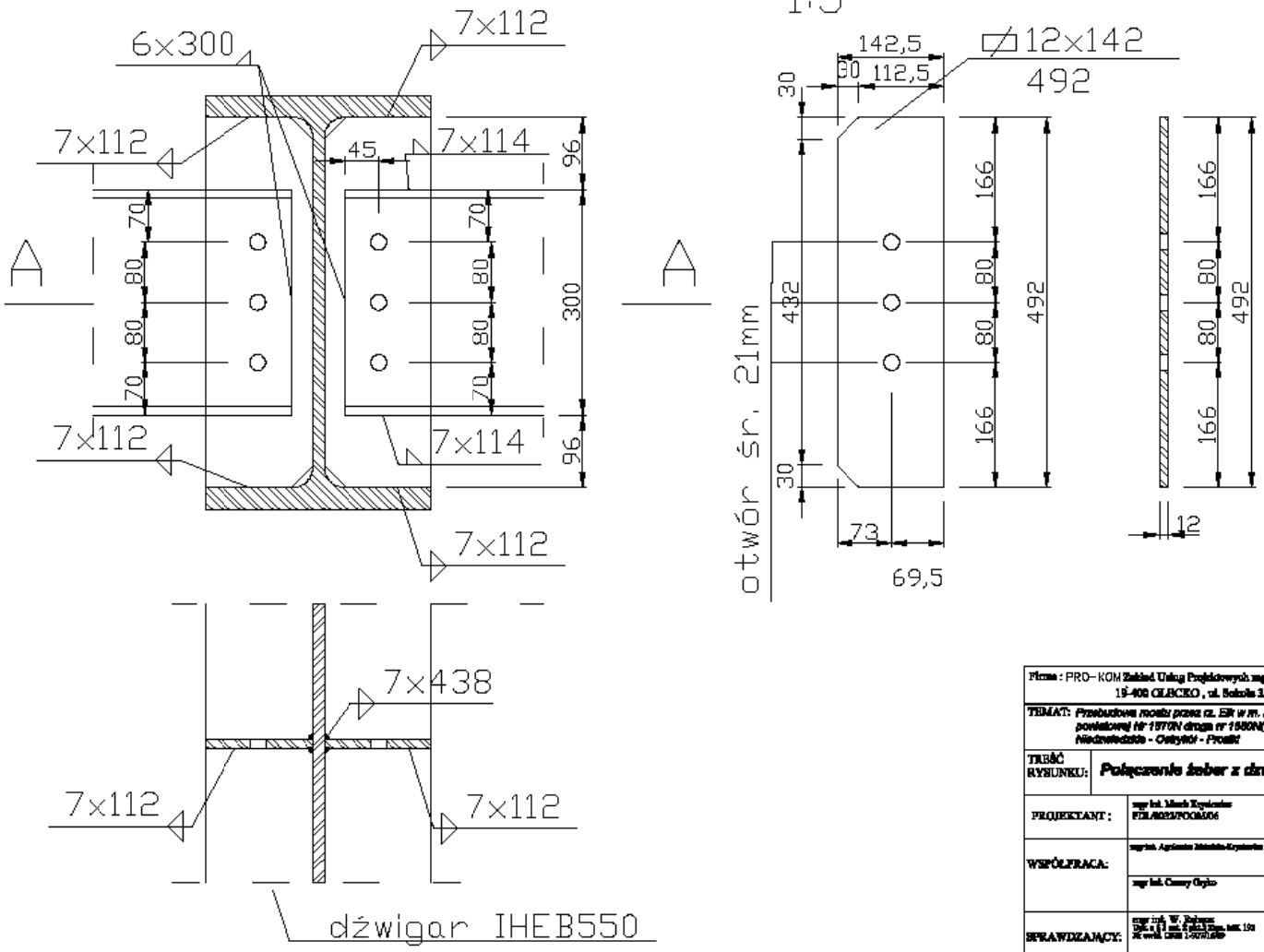

Firma : PRO-KOM Zakład Usług Projektowych mgr inż. Krzysztof Sowczik 19-400 OLECKO , ul. Sokolska 3/27 , tel. (087) 5202467			
TEMAT: Przebudowa mostu przez rz. Sir w m. Lipińskie Małe w ciągu drogi powiatowej nr 1570N drogą nr 1580N(Sokółki) - Kobylki - Niedzwiedzkie - Ostrykół - Prostki			
TREŚĆ RYSUNKU:	Połączenie żeber z dźwigarem		
PROJEKTANT :	mgr inż. Marek Krysiewicz nr ewid. 0023/POOA/06	SKALA: 1:5	BRANŻA: MOSTOWA
WSPÓŁPRACA:	mgr inż. Agnieszka Mikołajko-Krysiewicz mgr inż. Conny Gryko	STADIUM: Projekt budowlany	
SPRAWDZAJĄCY:	mgr inż. W. Pobłocki Upr. w zakr. dróg i mostów bez ogr. nr 193 nr ewid. DOOB 1-0070/89	Nr rys.:	23

SCHODY

PRZEKRÓJ PODŁUŻNY 1:20

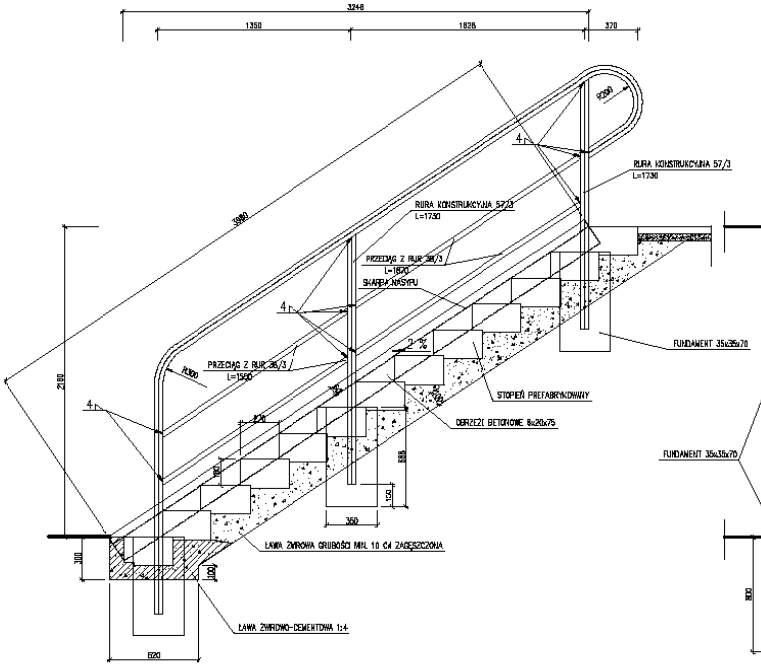

WIDOK OD CZOŁA 1:20

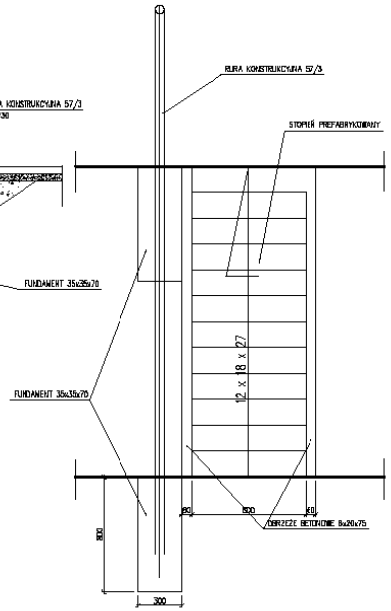

STOPIEŃ PREFABRYKOWANY 1:10

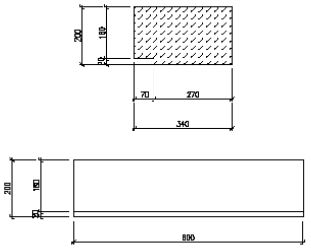

WYKAZ ELEMENTÓW

BALUSTRADA STAL St3SX
POCHWYT 57/3,2 mm
5,96x2x4,25=53,81 kg
SŁUPKI 57/3,2 mm
1,73x4x4,25=29,41 kg
PRZECIĄG 38/3,2 mm
(1,55x2 +1,87x2)x2,75x2=37,62kg
SPOINY 2%
(53,81+29,41+37,62)x0,02=2,42kg
MASA OGÓŁEM
53,81+29,41+37,62+2,42=123,26 kg
FUNDAMENT SZT. 6 BETON KLASY B 25
V=0,35x0,35x0,70x6=0,51 m3
STOPNIE PREFABRYKOWANE SZT. 26 BETON KLASY B 25
V=0,80x(0,2x0,34-0,02x0,07)x26=1,38 m3
OBRZEŻE BETONOWE 6x20
L=3,98x2x2=15,92 M
ŁAWA ŻWIROWO-CEMENTOWA 1:4
V=0,11x2=0,22 m3
ŁAWA ŻWIROWA
V=0,55x2=1,10 m3

UWAGA !
ILOŚĆ STOPNI SPRAWDZIĆ W DOSTOSOWANIU DO WARUNKÓW TERENOWYCH I PO WYPROFILOWANIU SKARP

Firma : PRO-KOM Zakład Usług Projektowych mgr inż. Krzysztof Sawczuk 19-400 OLECKO , ul. Sikorskiego 2/27 , tel. (087) 5202457			
TEMAT: Przebudowa nasypu przez cz. ER w m. Lipińskie Małe w ciągu drogi powiatowej Nr 1870N drogi nr 1620N(Bukówki) - Kołyskin - Niedowiedzkie - Ostrykół - Prostki			
TYTUŁ RYSUNKU:	Schody		
PROJEKTANT :	mgr inż. Marek Zgrzywa POLSKIE DROGI SA	SKALA: 1:20	BRANŻA: DROGOWA
WSPÓŁPRACA:	mgr inż. Agnieszka Mikołajko-Zgrzywa mgr inż. Czesny Gryko	STADIUM: Projekt budowlany	
SPRAWDZAJĄCY:	mgr inż. W. Bajkowa Upr. w zakr. dróg bez ogran. MK 138 Nr ewid. GOIB 1-0210/1990	Nr rys.:	24