Przekrój normalny Nr 1
od km 0+000,00 do km 0+631,00

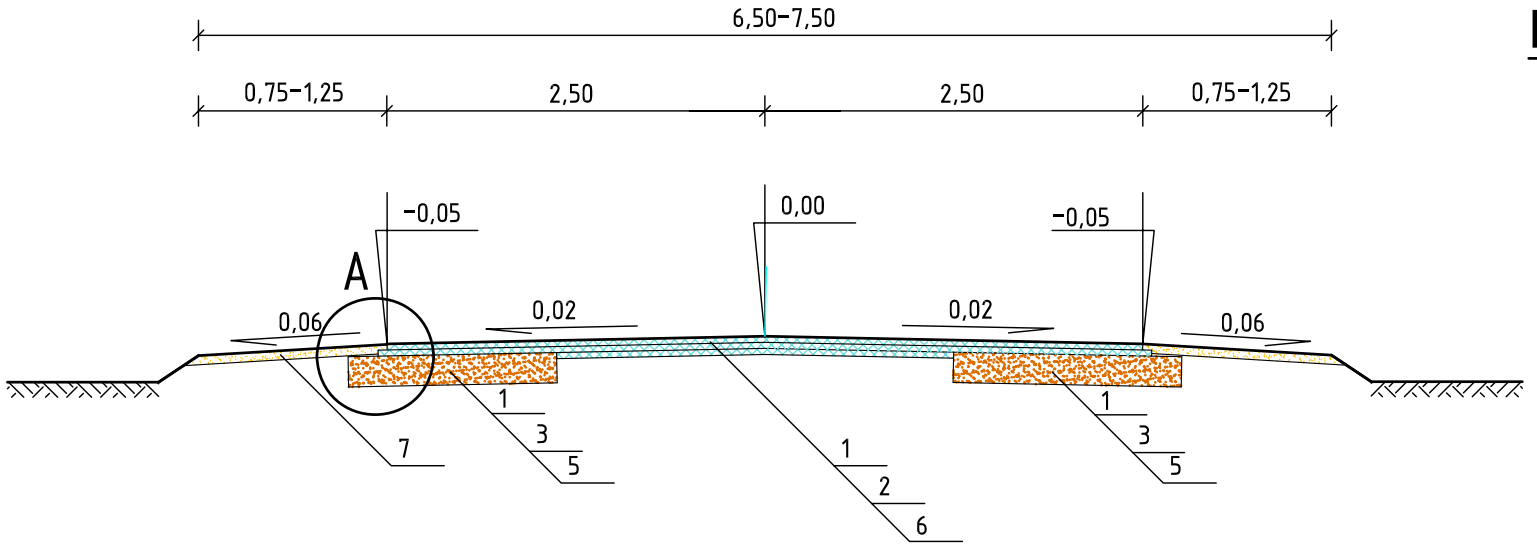

Przekrój normalny Nr 2
od km 0+631,00 do km 0+952,00

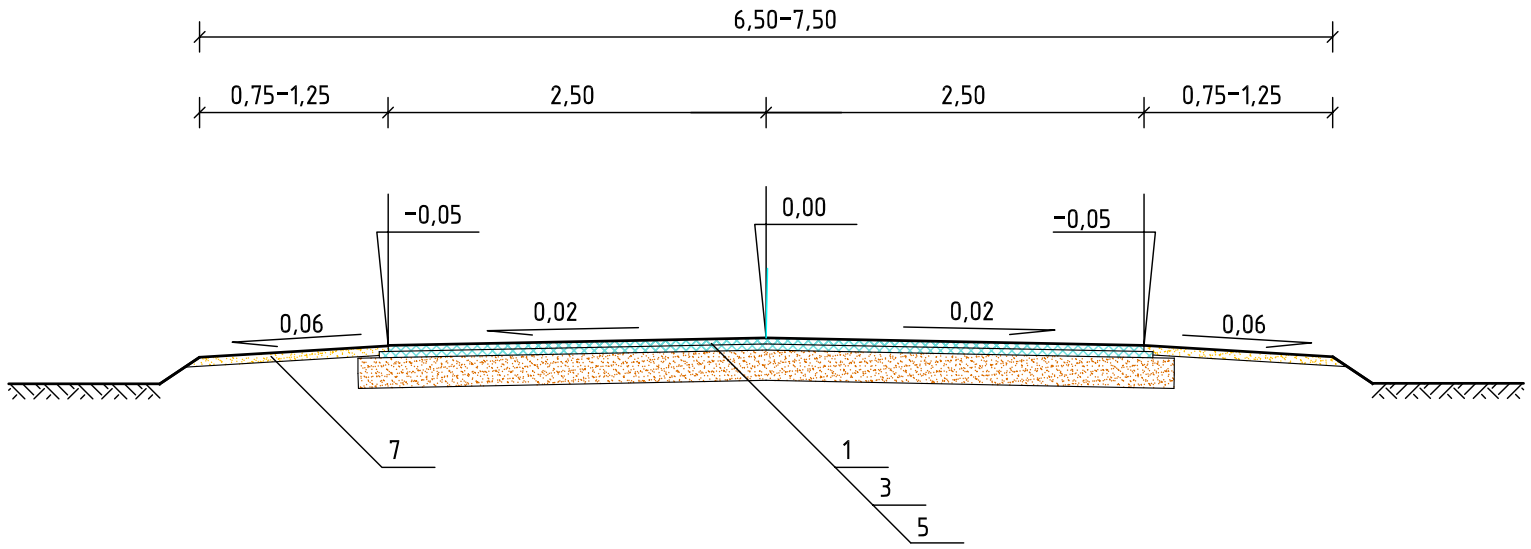

Przekrój normalny Nr 3
od km 0+952,00 do km 1+221,00

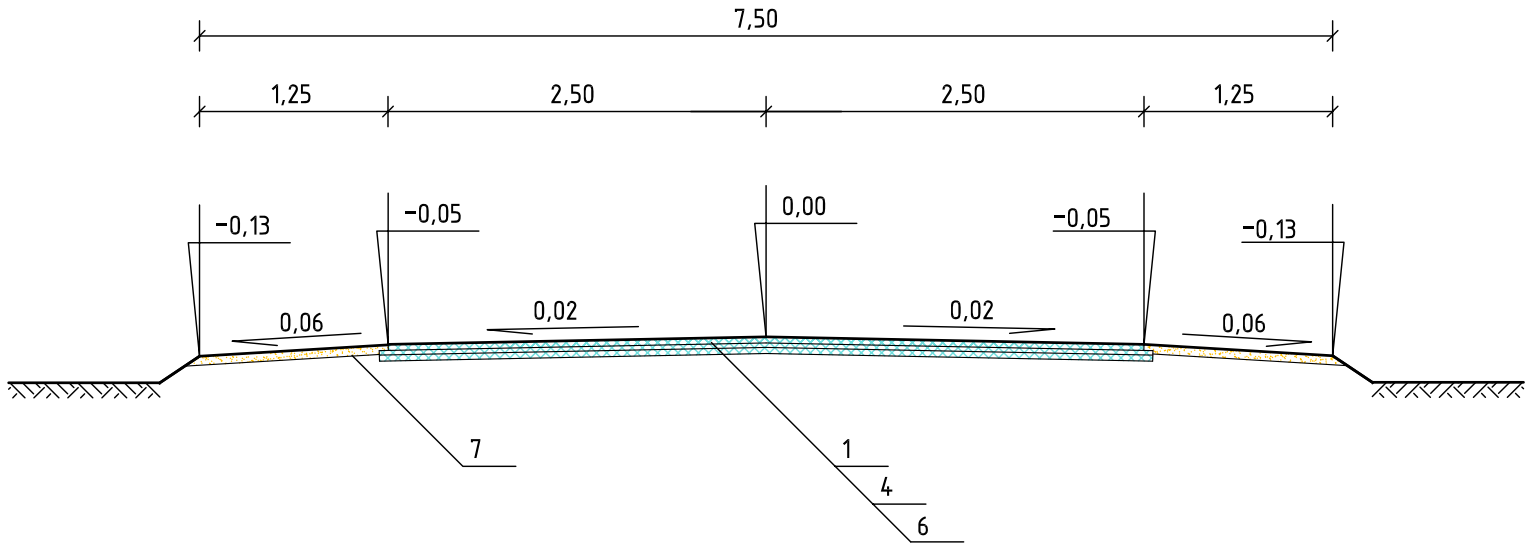

Legenda:

1. Warstwa ścieralna z betonu asfaltowego 0/12,8 mm grubości 4 cm wg PN-EN 13108-1
2. Warstwa wyrównawcza z betonu asfaltowego 0/12,8 mm o śr. grubości 4cm wg PN-EN-13108-1
3. Warstwa wiążąca z betonu asfaltowego 0/16 mm grubości 4cm wg PN-EN-13108-1
4. Warstwa wyrównawcza z betonu asfaltowego 0/12,8 mm o śr. grubości 3cm wg PN-EN-13108-1
5. Podbudowa z kruszywa łamanego 0/31,5 stabilizowanego mechanicznie grubości 20 cm
6. Istniejąca nawierzchnia bitumiczna
7. Pobocze z kruszywa naturalnego wg PN-B-11111 stabilizowanego mechanicznie grubości 8 cm

Szczegół A skala 1:10

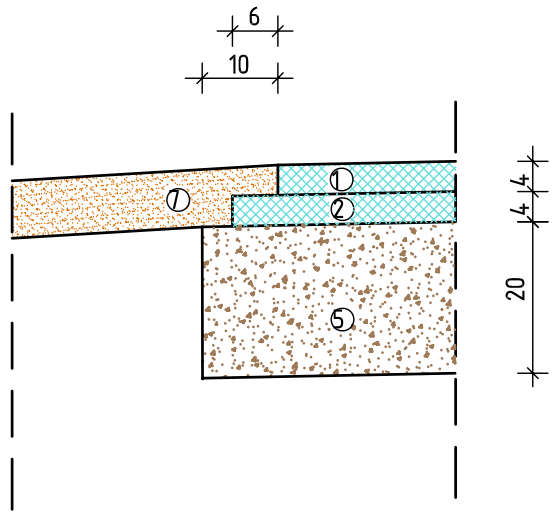

Projektował: MGR INŻ. ANDRZEJ DUSIŃSKI upr. proj. nr 7342/CIE-101/94	DATA 05.08 r.	PODPIS	Nazwa obiektu: ***Przebudowa drogi obsługującej przedsię-wzięcia o znaczeniu ponadlokalnym w miejscowości Uniszki Cegielnia od km 0+000,00 do km 1+221,00***
			Inwestor: **Gmina Wieczfnia Kościelna** **06-513 Wieczfnia Kościelna**
Pracownia projektowa: **USŁUGI PROJEKTOWE** ***Andrzej Dusiński*** ul. Warszawska 1 lok. 19, 06-500 Mława tel./fax 023/645-44-98 kom. 502 282 840 NIP 569-102-19-05 REGON 130231285			Nazwa rysunku: **PRZEKRÓJ NORMALNY**
			Skala: **1:50** / Nr rys: **4**