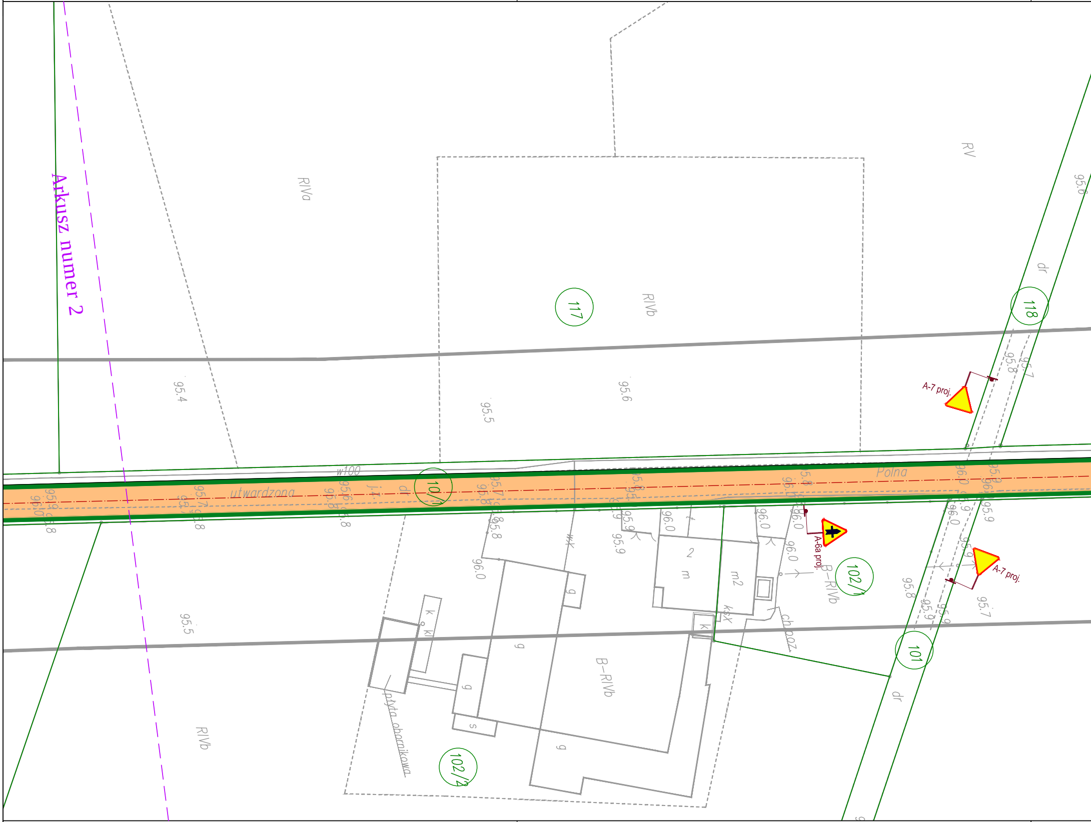
Arkusz numer 2
RIVa
RIVb
RV
117
118
10/1
102/1
102/4
101
Polna
utwardzona
w100
dr
A-7 proj.
A-7 proj.
A-6a proj.
B-RIVb
B-RIVb
płyta obornikowa
ch.poz
ksx
wx
k
kl
g
s
m
m2
2
95.4
95.5
95.6
95.7
95.8
95.9
96.0

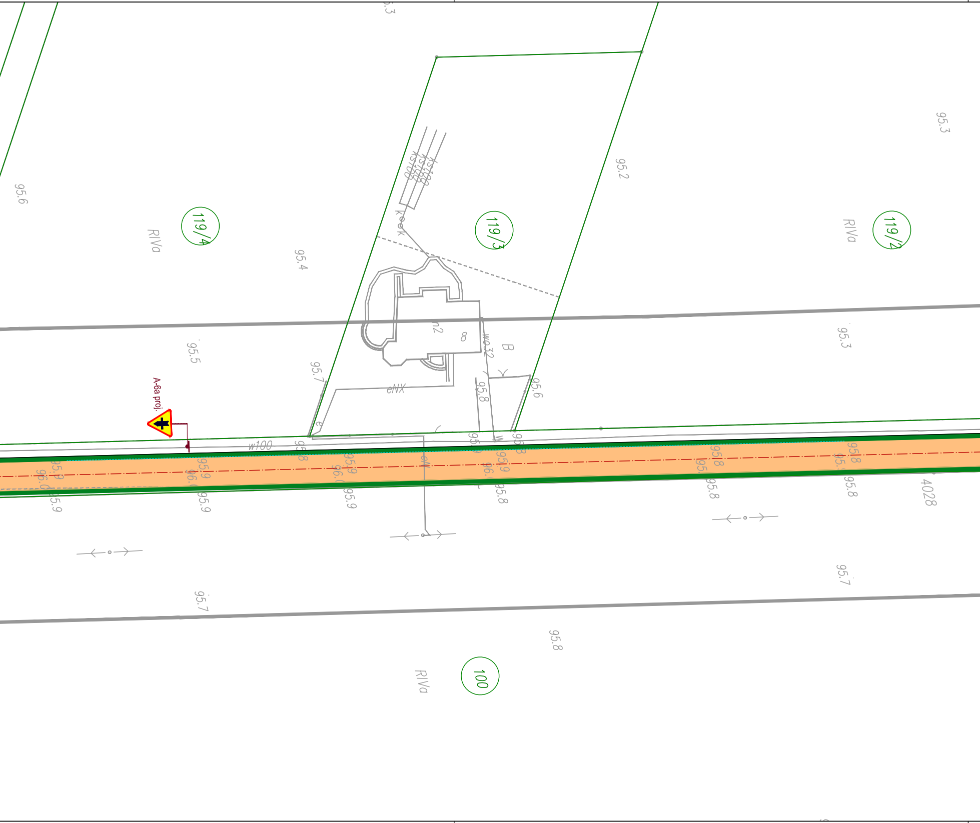
119/4
119/3
119/2
100
RIVa
RIVa
RIVa
B
A-6a proj.
w100
eNX
n2
8
wo32
4028
95.6
95.4
95.5
95.7
95.2
95.3
95.3
95.8
95.6
95.9
96.0
95.7
95.8

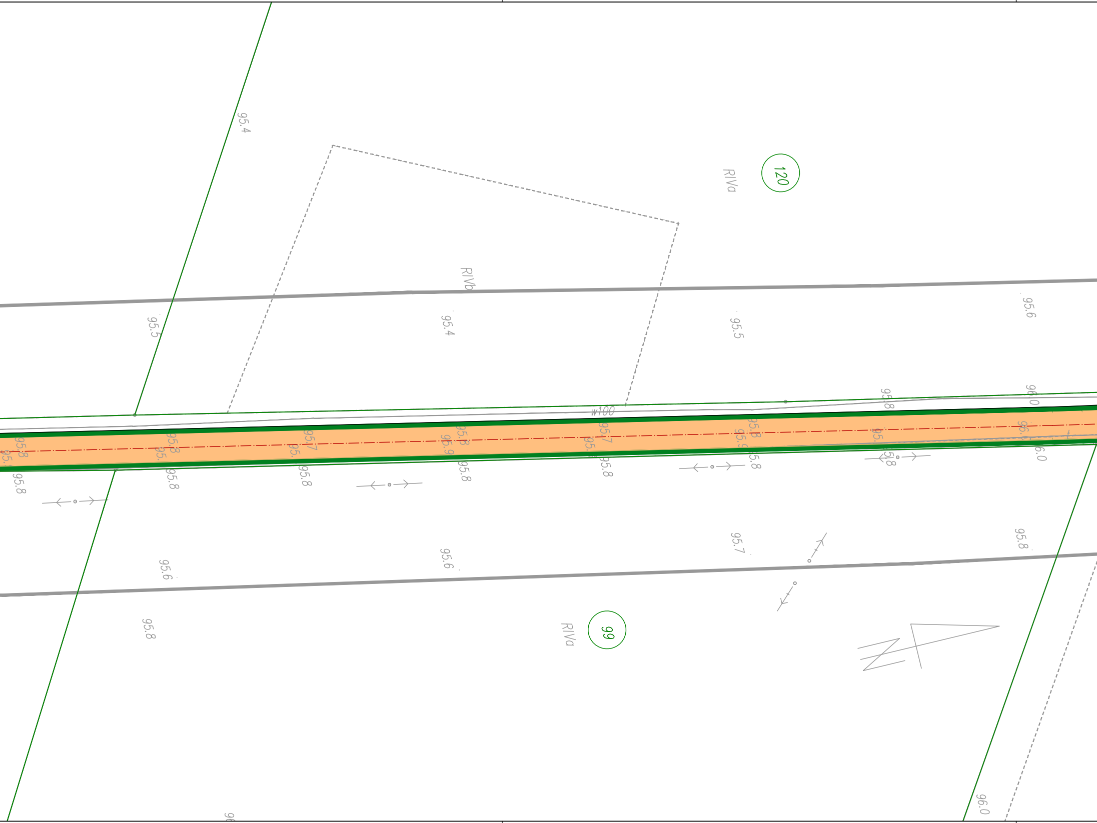
95.4
120
RIVa
RIVb
95.5
95.4
95.5
95.6
w100
95.8
96.0
95.8
95.7
95.9
95.8
99
RIVa
95.6
95.6
95.7
95.8
95.8
96.0

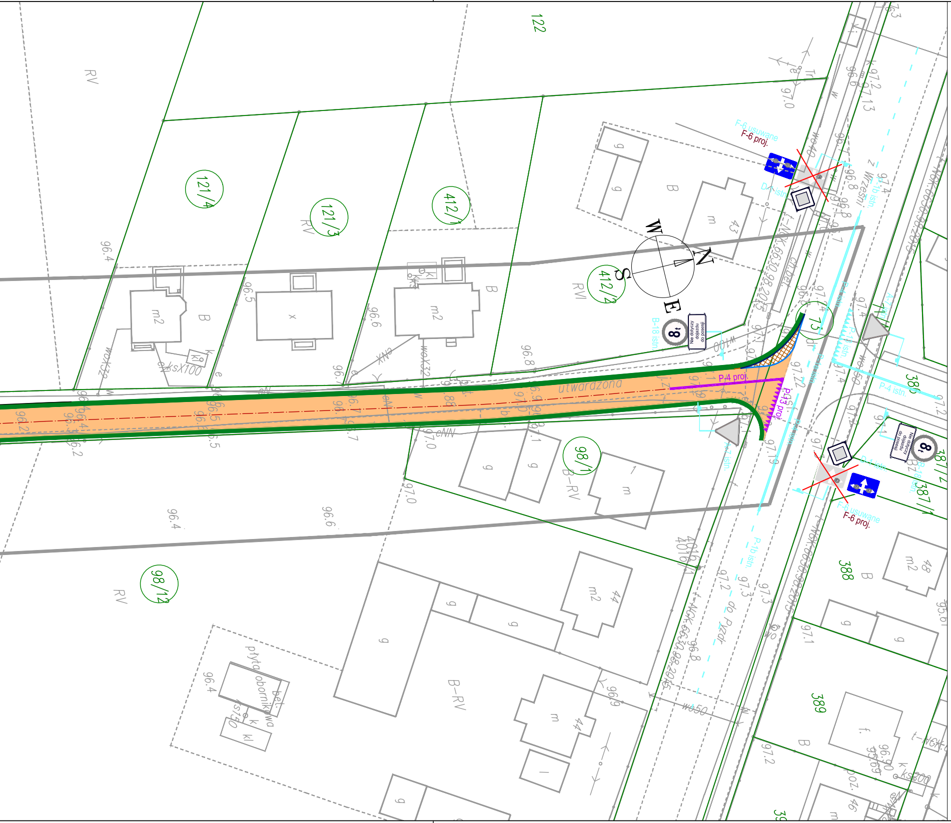

122
RV
121/4
121/3
412/1
412/2
RVI
B
m
43
g
m2
96.4
96.5
96.6
96.8
97.0
97.1
utwardzona
P-4 proj.
P-13 proj.
F-6 usuwane
F-6 proj.
D-1 istn.
B-18 istn.
73
386
387/2
387/1
388
389
98/1
98/12
B-RV
44
m
g
płyta obornikowa
Wrzesińska
P-1b istn.
P-4 istn.
do Pyzdr
N
S
W
E

LEGENDA:

🟧	proj. jezdnia
🟩	proj. pobocze
▨	proj. nawierzchnia z kostki brukowej
🟥	proj. zjazdy indywidualne
- - - -	projektowane koryto ściekowe płytkie (S= 2cm) 33 x 25 x 8 cm
D-1 istn. ◇	istniejące oznakowanie pionowe
A-7 proj. ▽	projektowane oznakowanie pionowe
F-6 usuwane ✕	oznakowanie pionowe przeznaczone do usunięcia
P-4 proj. ──	projektowane oznakowanie poziome
P-4 istn. ──	istniejące oznakowanie poziome

JEDNOSTKA PROJEKTOWA	P-M CAMINO PAULINA KRZEMIEŃ GĄSKI 6A 88-140 GNIEWKOWO tel. 724 713 177, email: pmcamino@wp.pl	
INWESTOR	GMINA KOŁACZKOWO PLAC REYMONTA 3 62-306 Kołaczkowo	tel.:061-438-53-24
OBIEKT	PRZEBUDOWA DROGI GMINNEJ- ULICY POLNEJ W KOŁACZKOWIE	
FAZA PROJEKTU	PROJEKT STAŁEJ ORGANIZACJI RUCHU	
BRANŻA	DROGI	
TREŚĆ RYSUNKU	PROJEKT DOCELOWEJ ORGANIZACJI RUCHU - arkusz nr 1	

	Imię i nazwisko	Numer uprawnień	Podpis
PROJEKTOWAŁ	mgr inż. JACEK BROMBER	WKP/0290/POOD/12	
OPRACOWAŁ	mgr inż. PAULINA KRZEMIEŃ		
	mgr inż. MARCIN KACZMAREK		
	inż. MATEUSZ JARZĘBOWSKI		

Data	Skala	Numer rysunku	Numer projektu:206_04
10.2015	1:500	D-01_2_DOR	Strona numer: