LEGENDA:

🟨 - nawierzchnia remontowanej jezdni bitumicznej

🟥 - nawierzchnia remontowanego pobocza z kruszywa łamanego stabilizowanego mechanicznie C90/3 0-31,5mm

🟪 - nawierzchnia remontowanych zjazdów z kruszywa łamanego stabilizowanego mechanicznie C90/3 0-31,5mm

🟦 - nawierzchnia zjazdów istniejących

🟦 - rowy przydrożne do odmulenia

🟦 - muldy przydrożne do wykonania

🟩 - tereny zielone

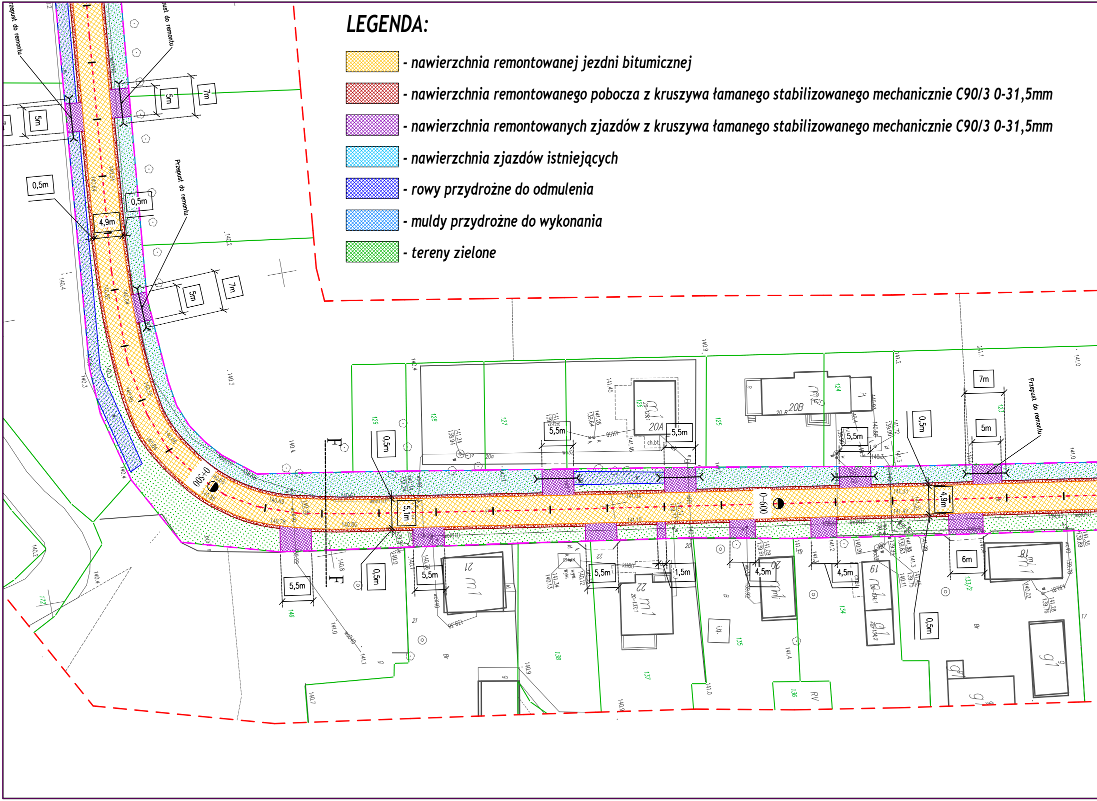
Przepust do remontu
Przepust do remontu
Przepust do remontu
Przepust do remontu
5m
7m
5m
7m
5m
0,5m
0,5m
4,9m
0+500
0+600
F
F
0,5m
5,1m
0,5m
5,5m
5,5m
5,5m
5,5m
5,5m
1,5m
4,5m
4,5m
5,5m
0,5m
4,9m
7m
5m
6m
0,5m
20B
20A
21
22
20
19
18
m1
m2
g1
126
127
128
129
125
124
123
146
138
137
135
136
134
133/2
172
17

- granica opracowania
- krawędź jezdni bitumicznej
- krawędź zjazdów do remontu
- krawędź zjazdów istniejących
- krawędź rowów przydrożnych
- krawędź muld odwodnieniowych
- oś jezdni

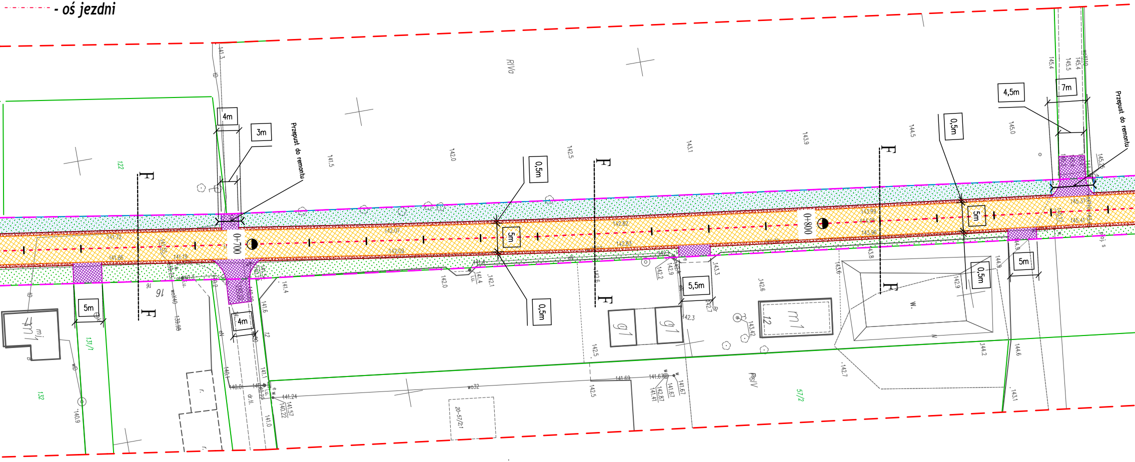

4m
3m
Przepust do remontu
0,5m
0,5m
4,5m
7m
Przepust do remontu
0,5m
5m
5m
0,5m
5m
4m
5,5m
5m
0,5m
0+700
0+800
F
F
F
F
F
F
R/IVa
PsIV
122
131/1
132
57/2
16
g1
g1
m1
12
mi1
w.
141.3
141.5
142.0
142.5
143.1
143.9
144.5
145.0
145.4
145.5
142.82
142.83
142.07
142.09
141.72
141.86
143.99
143.96
145.37
141.4
141.6
142.0
142.1
142.6
142.9
142.2
143.3
142.6
143.8
143.6
142.9
144.9
142.5
142.3
143.42
142.5
141.69
141.67
142.87
141.41
144.2
144.6
143.1
142.7
141.24
141.57
140.22
141.0
140.9
139.98
20-57/2!

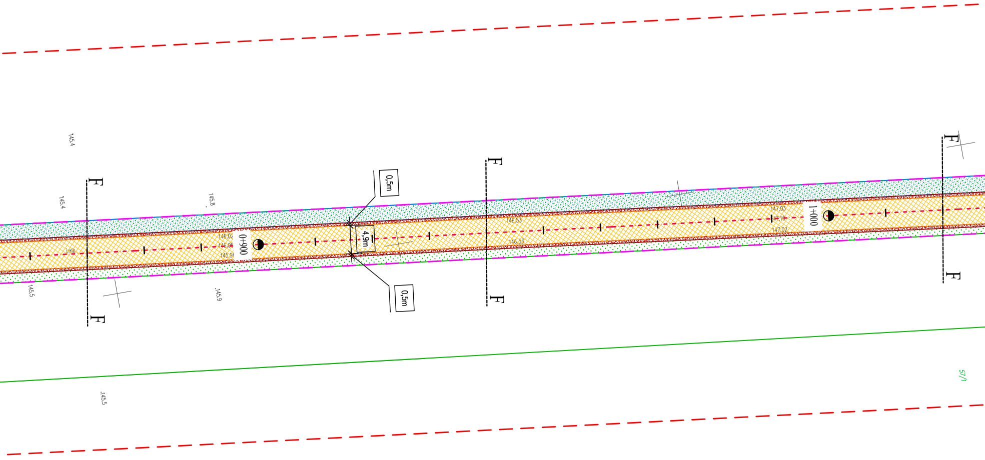
145.4
145.4
F
F
145.8
0,5m
F
F
F
146.0
146.06
145.9
0+900
i.mb.
4,9m
146.53
146.53
147.03
147.10
147.02
1+000
145.5
145.9
0,5m
F
F
F
145.5
57/1

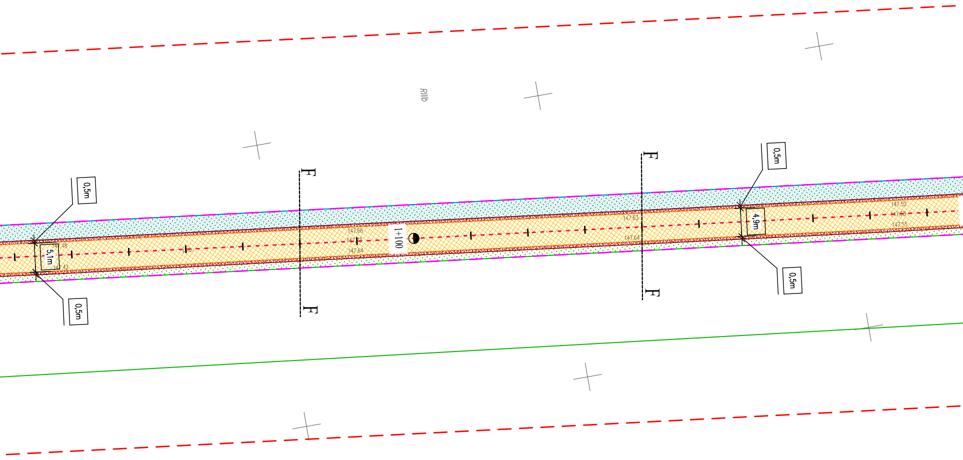
RIIIb
0,5m
0,5m
5,1m
147,48
147,42
F
F
147,66
147,63
147,64
1+100
F
F
0,5m
4,9m
0,5m
147,63
147,64
147,52
147,58
147,55

OBSZAR ODDZIAŁYWANIA REMONTOWANEGO OBIEKTU BUDOWLANEGO
CAŁOŚCI MIEŚCI SIĘ NA DZIAŁKACH EWIDENCYJNYCH NA KTÓRYCH ZOS
ZAPROJEKTOWANY - GRANICA PRZEDMIOTOWEGO OBSZARU -

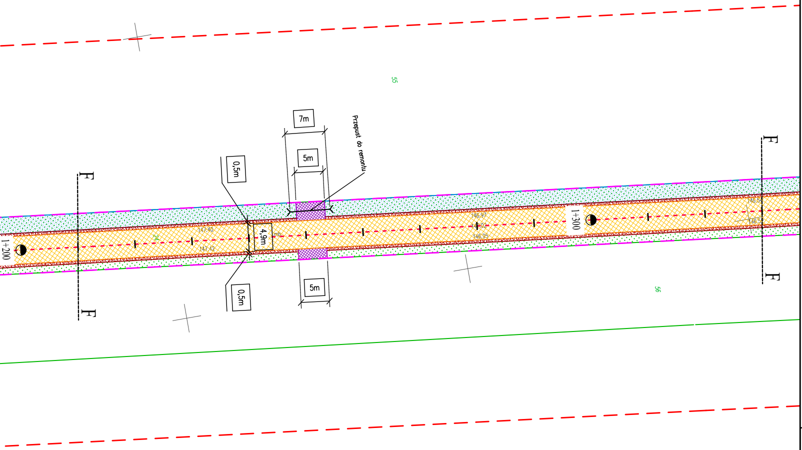
7m
5m
Przepust do remontu
0,5m
4,9m
mb
0,5m
5m
F
F
F
F
1+200
1+300
147,40
147,42
146,97
146,95
146,54
146,5
24
55
56

W
TAŁ ON

NINIEJSZA MAPA JEST WYPLOTEM MAPY ZASADNICZEJ SYTUACYJNO-WYSOKOŚCIOWEJ OPATRZONEJ STOSOWNĄ LICENCJĄ WYDANĄ PRZEZ STAROSTĘ ŁASKIEGO NR GK.6642.2090.2021_1003_CL2,
UL. NARUTOWICZA 17
98-100 ŁASK

ZA ZGODNOŚĆ Z ORYGINAŁEM

INWESTOR:
Gmina Wodzierady,
Wodzierady 24,
98-105 Wodzierady

ZADANIE INWESTYCYJNE PN:
"MODERNIZACJA INFRASTRUKTURY DROGOWEJ NA TERENIE GMINY WODZIERADY"

UWAGI:
- *niniejszy rysunek należy rozpatrywać łącznie z całą pozostałą dokumentacją projektową*
- *intergalną częścią niniejszego rysunku są: opis techniczny oraz specyfikacje techniczne wykonania i odbioru robót budowlanych*
- *w przypadku stwierdzonej niezgodności niniejszego rysunku ze stanem istniejącym lub innymi rysunkami wchodzącymi w skład dokumentacji projektowej należy poinformować o tym fakcie projektanta*
- *dopuszcza się zmianę lokalizacji muld odwodnieniowych i rowów przydrożnych celem ich optymalnego dostosowania do lokalnych warunków terenowych (istniejące drzewa, skrapy itd.)*

F.H.U. PROMARK MARIUSZ MRÓZ
KWIATKOWICE UL. ŁÓDZKA 20
98-105 WODZIERADY
mariusz.mroz@outlook.com, tel: 607-378-457

Nazwa projektu: Modernizacja infrastruktury drogowej na terenie Gminy Wodzierady - Remont drogi gminnej nr 103409E Przyrownica - gr. Gminy Lutomiersk

Tytuł rysunku: Plan sytuacyjny

Obiekt budowlany i jego lokalizacja: Droga gminna nr 103409E Przyrownica - Puczniew (granica Gminy Wodzierady i Gminy Lutomiersk), Gmina Wodzierady, Powiat Łaski

Stadium: **PROJEKT BUDOWLANY**
Skala: 1:500

Projektant:
mgr inż. Mariusz Mróz
upr. bud. nr LOD/3897/PBD/19

Numer rysunku: D-03
Data: Grudzień 2021