## PRZEKRÓJ A-A

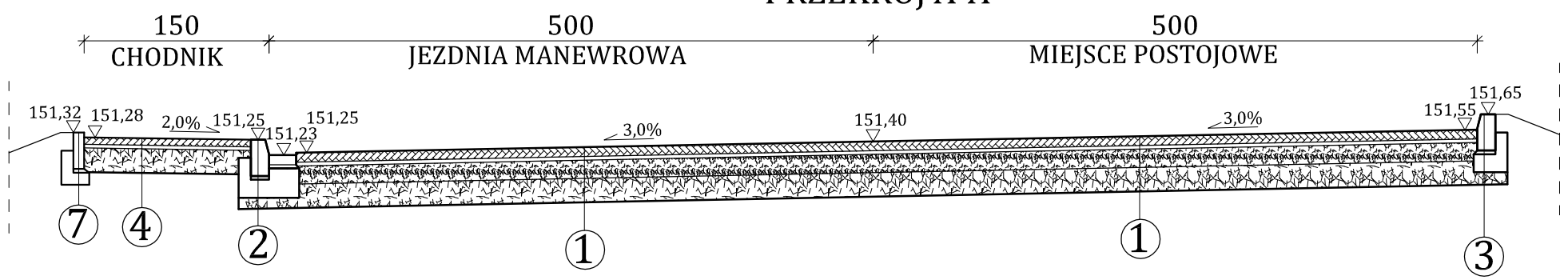


## PRZEKRÓJ C-C

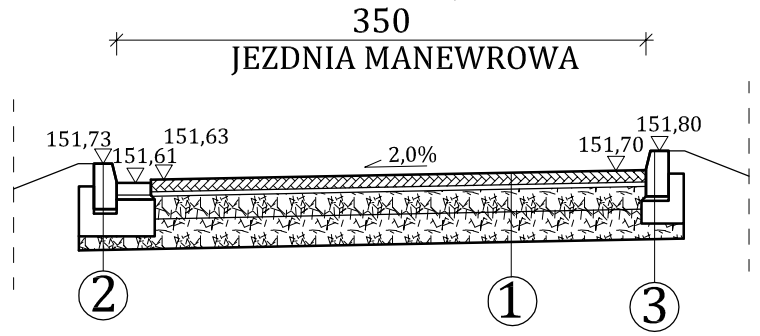


## PRZEKRÓJ D-D

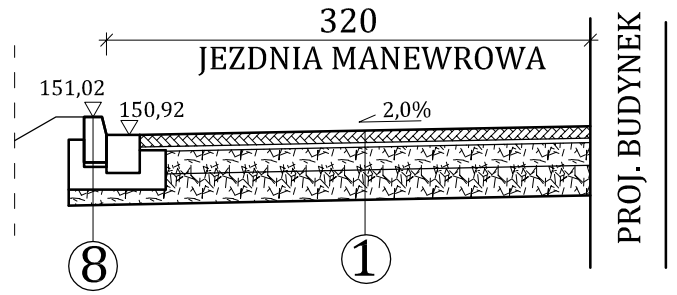


## PRZEKRÓJ H-H

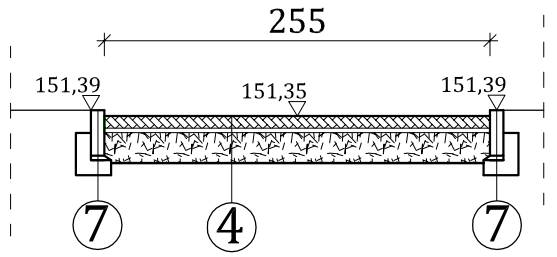


## PRZEKRÓJ B-B

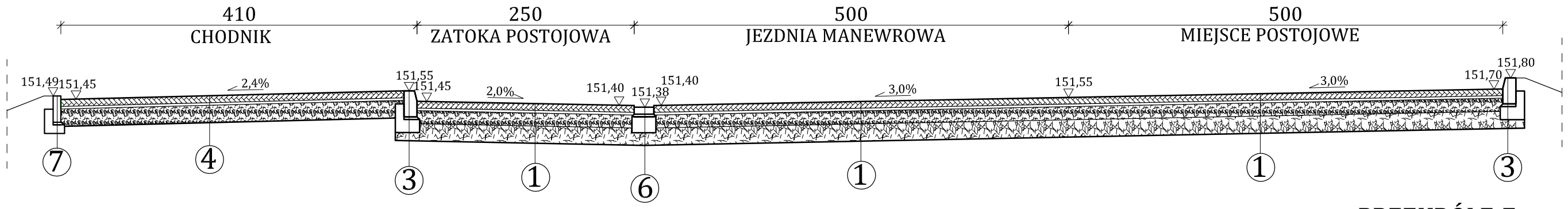


## PRZEKRÓJ J-J

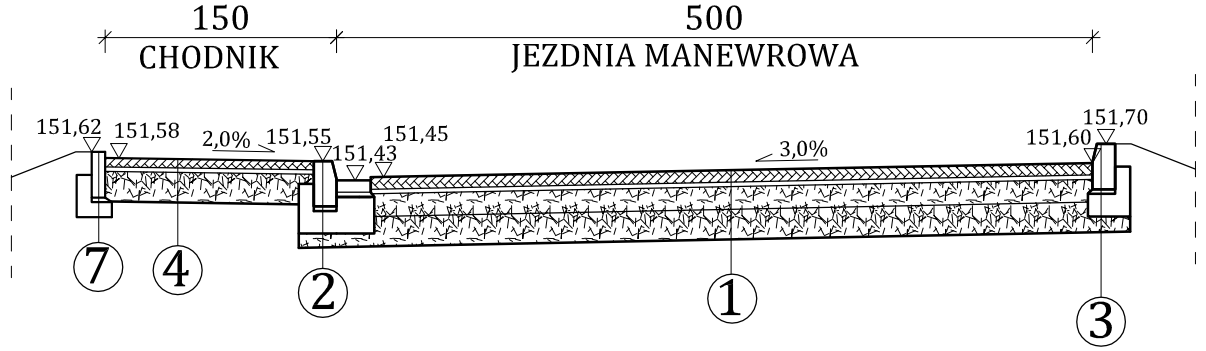


## PRZEKRÓJ E-E

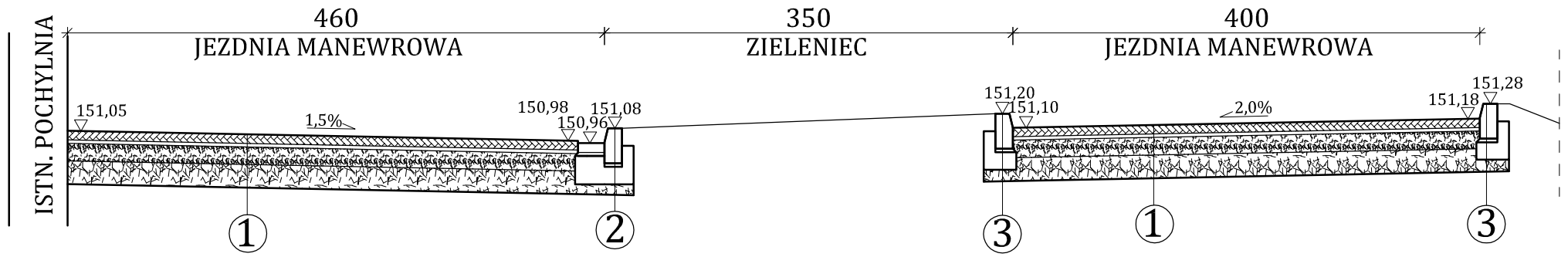


## PRZEKRÓJ F-F

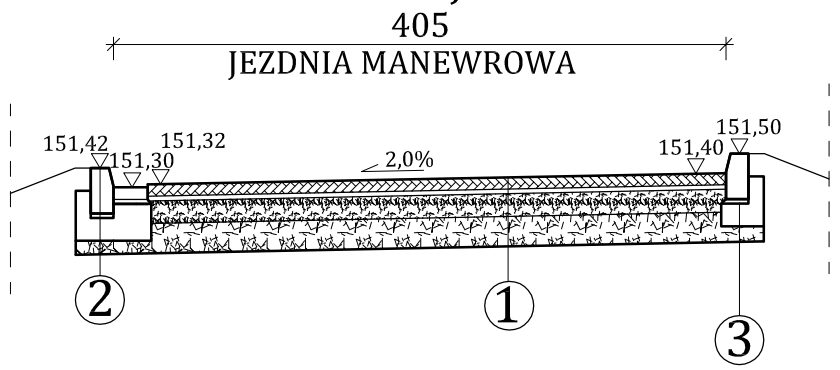


## PRZEKRÓJ K-K

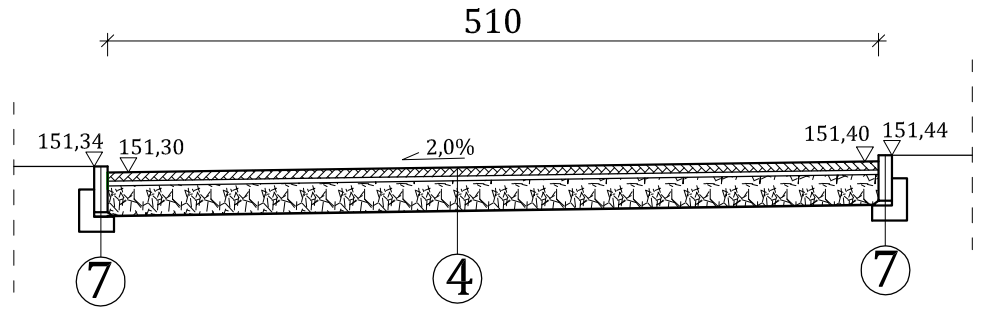


## PRZEKRÓJ G-G

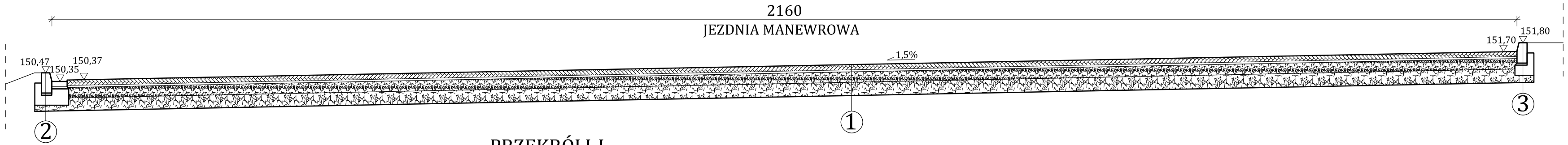


## PRZEKRÓJ I-I

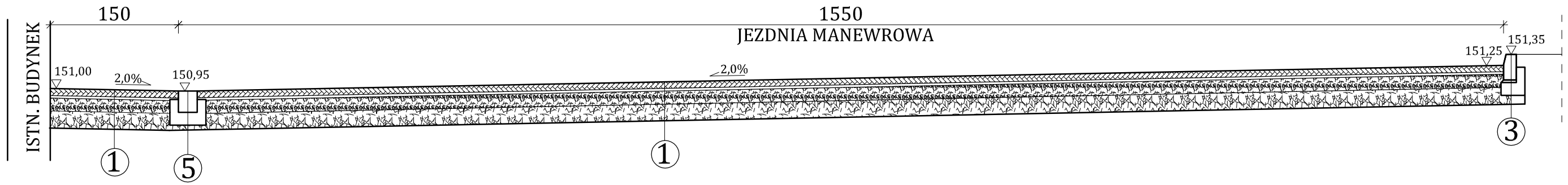


①

| | |
|---|---|
| 8cm | Kostka brukowa betonowa szara |
| 3cm | Podsypka cem-piask 1:4 |
| 15cm | Podbudowa z kruszywa kam. łam. stab. mech. 0/31,5 |
| 20cm | Podbudowa z kruszywa kam. łam. stab. mech. 0/63 |
| 46cm | |

②

Krawężnik betonowy 15x30cm wraz ze ściekiem z 2 rzędów kostki bet.na podsypce cem-piaskowej oraz ławie z bet. C12/15

③

| | |
|---|---|
| 30cm | Krawężnik betonowy 15x30cm |
| 3cm | Podsypka piaskowo - cementowa 1:4 |
| 15cm | Ława z betonu C12/15 |

④

| | |
|---|---|
| 8cm | Kostka brukowa betonowa kolorowa |
| 3cm | Podsypka piaskowa |
| 20cm | Podbudowa z kruszywa kam. łam. stab. mech. 0/31,5 |
| 31cm | |

⑤

Odwodnienie liniowe szer. 0,20m na ławie z betonu C25/30 gr. 15cm

⑥

Ściek betonowy z 2 rzędów kostki bet. na podsypce cem-piaskowej oraz ławie z bet. C25/30

⑦

| | |
|---|---|
| 30cm | Obrzeże betonowe 8x30cm |
| 3cm | Podsypka piaskowo - cementowa 1:4 |
| 10cm | Ława z betonu C12/15 |

⑧

Odwodnienie liniowe szer. 0,20m wraz z krawężnikiem 15x30cm na ławie z betonu C12/15

| | | | | |
|---|---|---|---|---|
| INWESTOR<br>GMINA WODZIERADY<br>WODZIERADY 24<br>98-105 WODZIERADY | FUNKCJA | NAZWISKO | NR UPRAW. | PODPIS |
| NAZWA INWESTYCJI<br>BUDOWA BUDYNKU SZKOŁY PODSTAWOWEJ W KWIATKOWICACH O CHARAKTERYSTYCE NISKOEMISYJNEJ | Projektant | mgr inż. Tomasz Kalig | MAP/0299/POOD/07 | |
| BRANŻA<br>DROGOWA | Sprawdził | tech. WŁODZIMIERZ SERUGA | UAN UUR 371/88 | |
| TREŚĆ RYSUNKU<br>PRZEKROJE POPRZECZNE | Stadium | PROJEKT BUDOWLANY | Skala 1:50 | |
| | Data | STYCZEŃ 2016 | Oznaczenie rysunku | |
| | Nr proj. | | rewizja 0 | branża D / nr rysunku D2 |

C:\Users\samsung\Desktop\BOROZA-sat1.jpg

SIERCZA 344 , 32-020 WIELICZKA