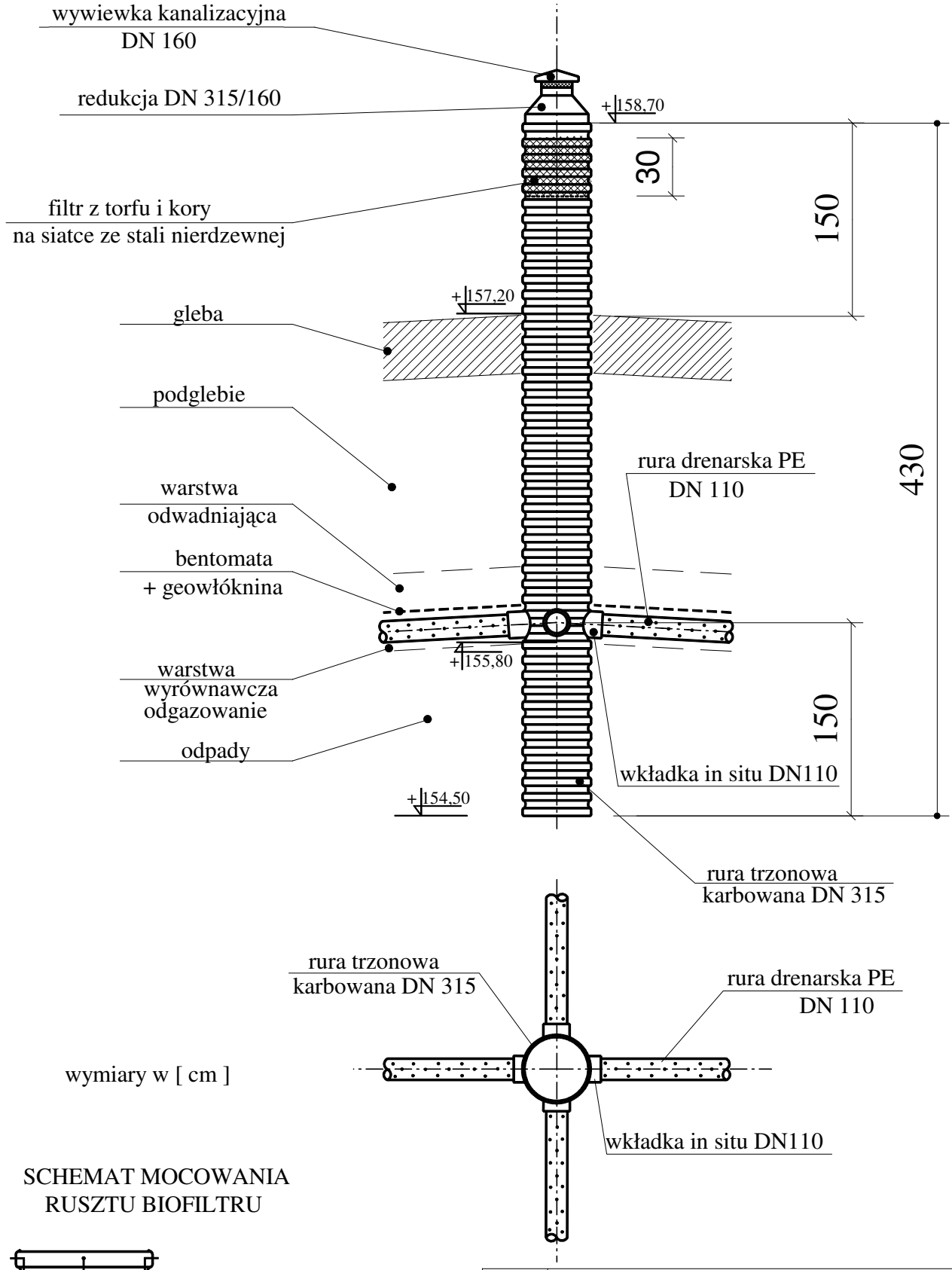

SCHEMAT MOCOWANIA
RUSZTU BIOFILTRU

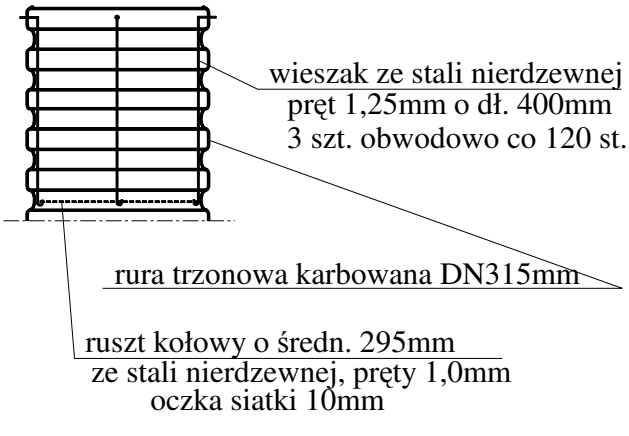

Inwestor:	Gmina Garbatka Letnisko ul. Skrzyńskich 1, Garbatka Letnisko
Temat:	Projekt rekultywacji składowiska odpadów innych niż niebezpieczne i obojętne w miejscowości Garbatka-Zbyczyn powiat kozienicki, woj. mazowieckie.
Adres obiektu:	Garbatka Zbyczyn powiat kozienicki, działki nr 94/1 i 94/2
Nazwa rysunku:	SCHEMAT KINETY ODGAZOWYWUJĄCEJ
Zespół projektowy:	Data: 2010r.
mgr inż. Agnieszka Białobrzeska	Skala: B / S
mgr inż. Tomasz Krześlak upr. proj. nr 5/98/Os	Nr rys.: 7