ZJAZD INDYWIDUALNY

(SCHEMAT)

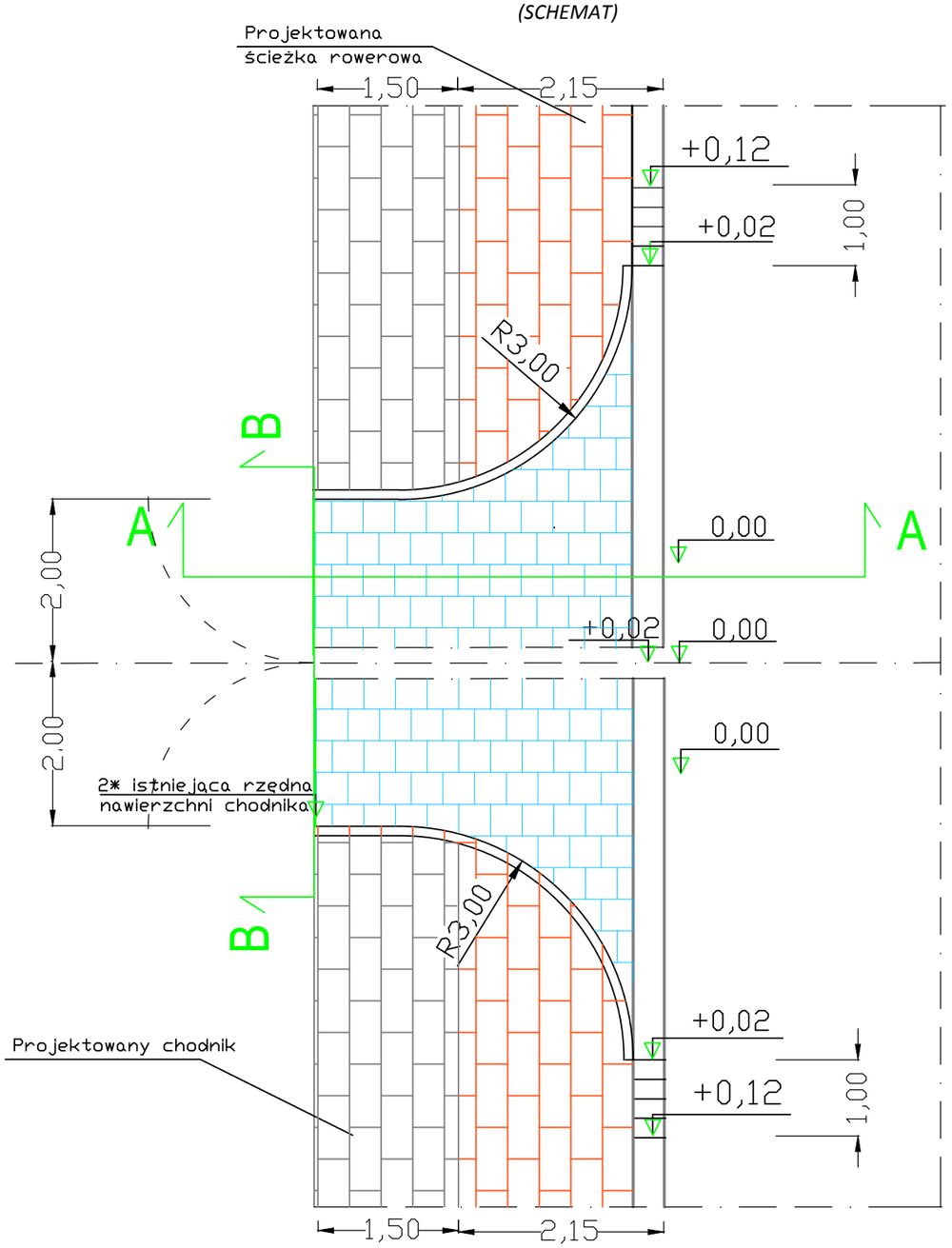

2*Niweletę krawędzi B-B zjazdu należy dostosować do istniejących rzędnych nawierzchni na posesji.

ZJAZD PUBLICZNY – PRZEKRÓJ A–A

skala 1:10

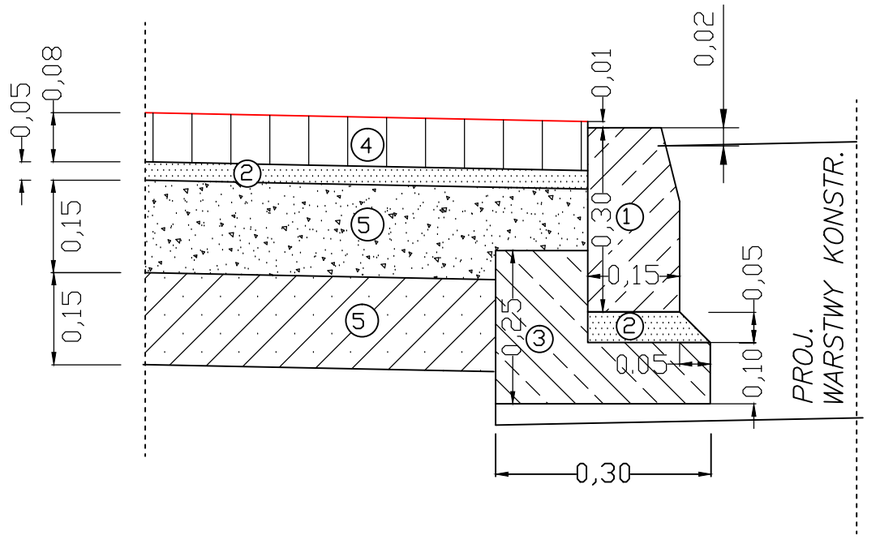

LEGENDA:

1. KRAWĘŻNIK BETONOWY 15*30
2. PODSYPKA CEM–PIASKOWA GR. 5 cm
3. ŁAWA BETONOWA Z OPOREM C12/15
4. KOSTKA BRUKOWA BETONOWA KOLOROWA GR. 8 CM
5. PODBUDOWA Z KRUSZYWA ŁAMANEGO STAB. MECH. GR. 15 CM
6. GRUNT STAB. CEM., Rm=2,5N/mm2, GR. WARSTWY 10 CM

INWESTOR	**GMINA CIECHANÓW** 06-400 Ciechanów, ul. Fabryczna 8		
JEDNOSTKA PROJEKTOWA	***WILECh Spółka Cywilna*** 06-400 Ciechanów, ul. Akacjowa 5		
ZAMIERZENIE BUDOWLANE	ROZBUDOWA CIĄGU DROGOWEGO ZŁOŻONEGO Z DWÓCH ODCINKÓW DRÓG GMINNYCH : - DG NR 121313W CIECHANÓW - KARGOSZYN (UL. WIERZBOWA) - DG NR 121345 UL. WIEJSKA W M. KARGOSZYN, GMINA C-NÓW WRAZ Z ODWODNIENIEM I OŚWIETLENIEM		
TYTUŁ RYSUNKU	ZJAZD INDYWIDUALNY PRZEZ CHODNIK - typ nr 2		
STADIUM	**PROJEKT BUDOWLANY**		
Nr rys. **8**	skala: 1:10	data: grudzień 2015 r.	
	Imię i nazwisko	Uprawnienia	Podpis
BRANŻA DROGOWA			
PROJEKTOWAŁ	tech. Wiktor Łysko	upr. nr 153/93 /Os w spec. konst.-inż. w zakresie dróg	
SPRAWDZIŁ	mgr inż. Lech Klicki	upr. nr MAZ/0008/POOD/10 w specjalności drogowej	