STAROSTWO POWIATOWE w PŁOCKU
Wydział Architektury i Budownictwa
09-400 Płock, ul. Bielska 59

PRZEKRÓJ PODŁUŻNY

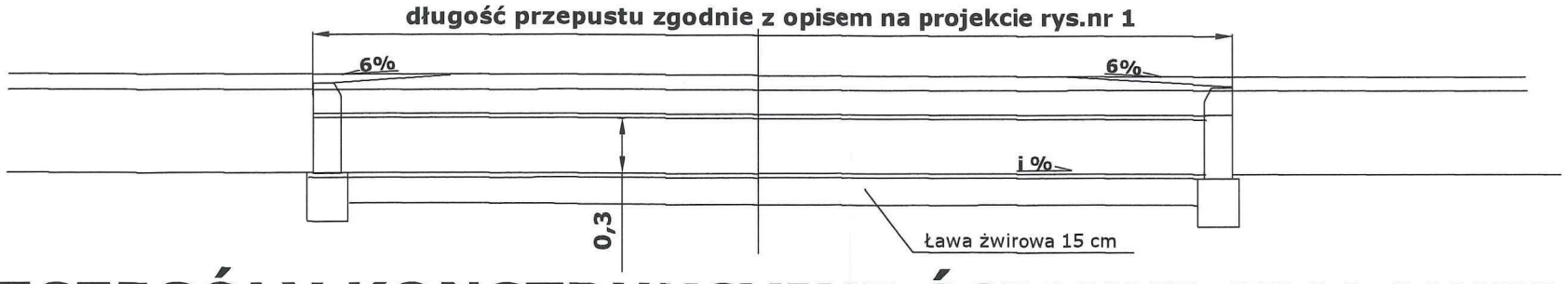

SZCZEGÓŁY KONSTRUKCYJNE ŚCIANKI CZOŁOWEJ

PRZEKRÓJ PODŁUŻNY

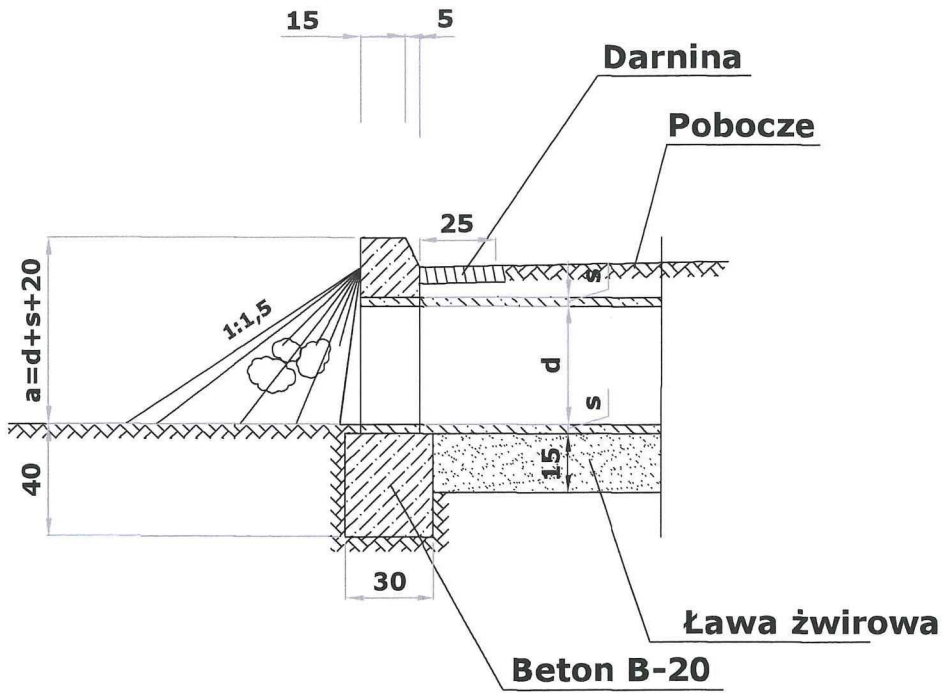

WIDOK OD CZOŁA

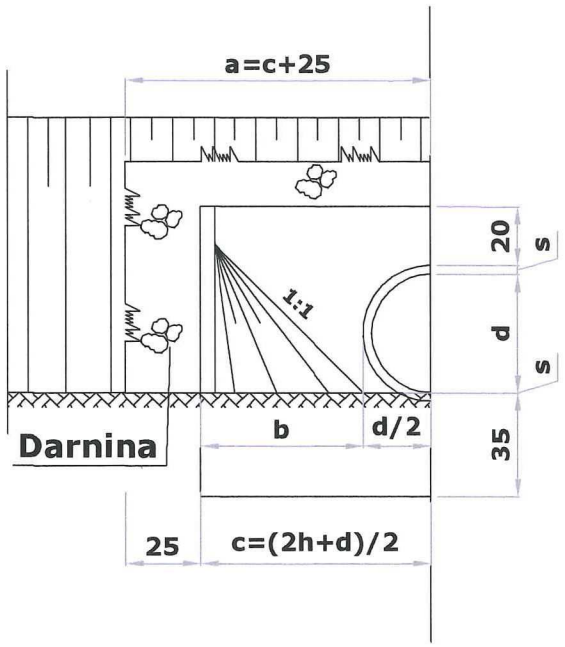

WIDOK Z GÓRY

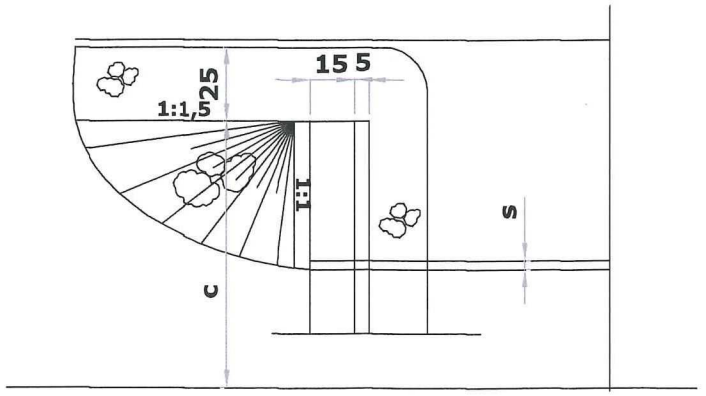

OBIEKT	**Przebudowa -modernizacja drogi powiatowej nr 2951W Bulkowo-Kobylniki w Kobylnikach.**				
INWESTOR	**GMINA BIELSK**				Branża drogowa
Treść rysunku	**Przepust rurowy Ø300 i Ø 400 pod zjazdem na pole i drogę boczną.**				Skala 1: 50
Stanowisko	Imię i nazwisko	Nr uprawnień	Data	Podpis	Nr rysunku
Projektant	**mgr inż. AleksAnder Gryckiewicz**	**Wa-220/02**	**04.2014**		**5**
Sprawdzający	**mgr inż. Michał Pakiela**	**MAZ/0172/POOD/11**	**04.2014**		
Opracował	**mgr inż. Andrzej Dobruch**		**04.2014**		