PRZEKRÓJ PODŁUŻNY

1:50

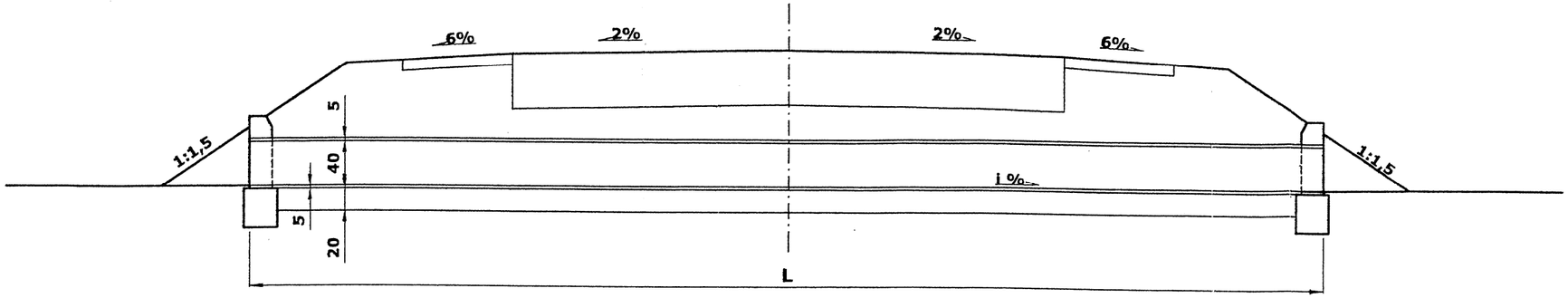

SZCZEGÓŁY KONSTRUKCYJNE ŚCIANKI CZOŁOWEJ

PRZEKRÓJ PODŁUŻNY

1:25

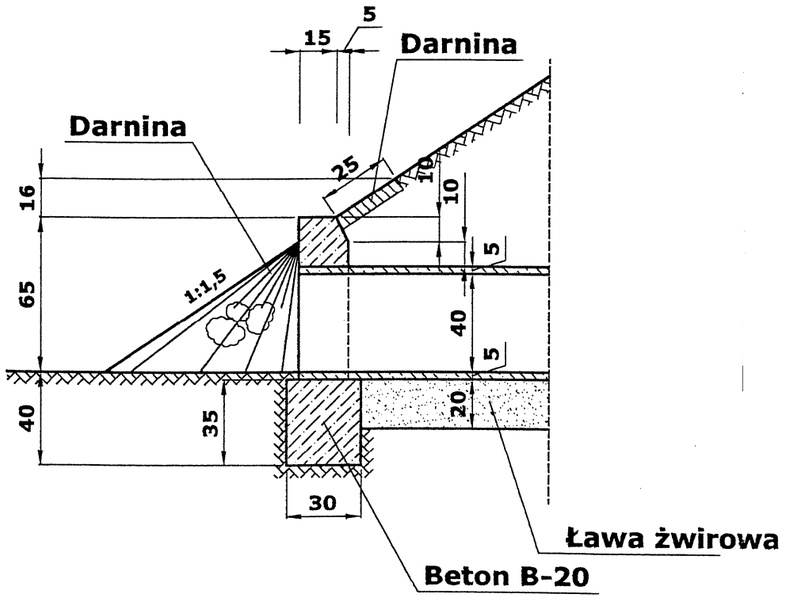

WIDOK OD CZOŁA

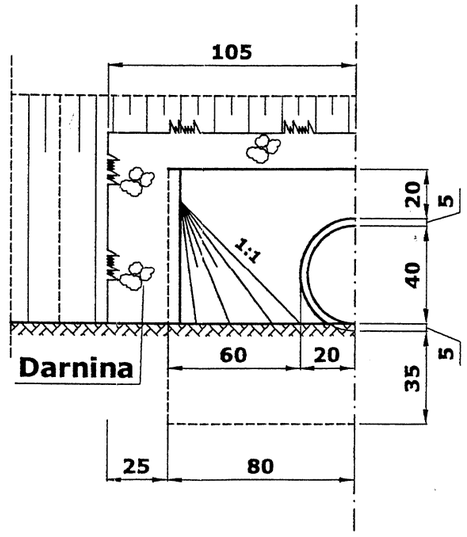

WIDOK Z GÓRY

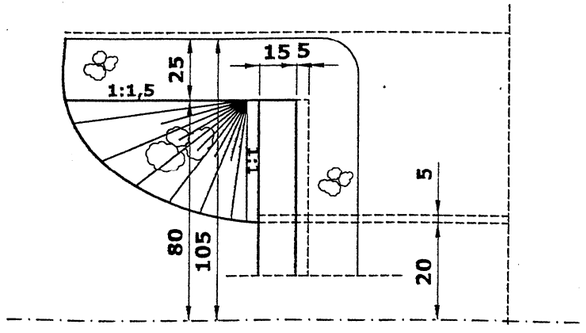

P B *PROJBUD*	*P.P.H.U. „PROJBUD" Pracownia Projektowa* *mgr inż. Bolesław Pakulski* Płock, ul. Gierzyńskiego25/14 Pracownia – Płock, ul. Otolińska 17 Xp tel.(0-24) 268 69 06				
OBIEKT .	**Przebudowa drogi powiatowej nr 2903W Brudzeń Duży – Karwosieki – Nowe Proboszczewice. Odcinek od km 6+011,00 do km 8+747,92**				Nr umowy **2231-1/19/2010**
ADRES	**Karwosieki, gm. Brudzeń Duży, pow. płocki**				
Treść rysunku **Przepust rurowy Ø 40 cm pod drogą w km 6+021,00**					Branża **Drogowa**
					Skala **1:50**
Stanowisko	Imię i nazwisko	Nr uprawnień	Data	Podpis	Nr rysunku
Projektant	**inż. Tadeusz Kosakowski**	**39/70**	**09 2010**		**7**
Opracował	**inż. Tadeusz Kosakowski**	**39/70**	**09.2010**		
Sprawdził	**mgr inż. Bolesław Pakulski**	**692 Wa 72**	**09.2010**		