BIEG DOLNY SCHODÓW

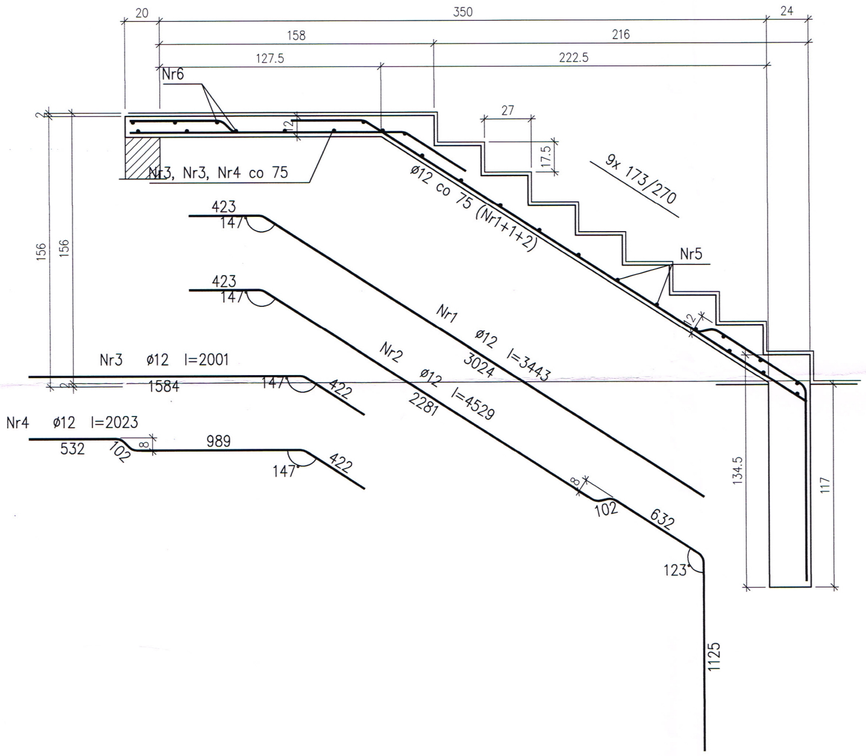

Nr	ø	Sztuki	L [mm]	ø12	ø6
1	ø12	12	3443	41316	–
2	ø12	6	4529	27174	–
3	ø12	12	2001	24012	–
4	ø12	6	2023	12138	–
5	ø6	14	1310	–	18340
6	ø6	11	2660	–	29260
Długość	razem	[mm]	–	104640	47600
Masa	jedn.	[kg/m]	–	0.888	0.222
Masa	wg śred.	[kg]	–	92.9	10.6
Masa	całkowita	[kg]	103		

BIEG GÓRNY SCHODÓW

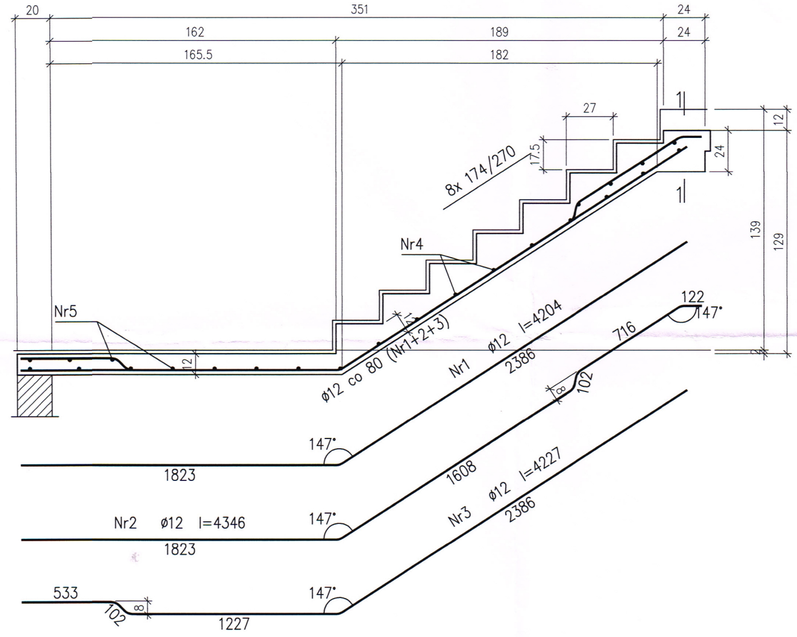

Nr	ø	Sztuki	L [mm]	ø12	ø6
1	ø12	6	4204	25224	–
2	ø12	6	4346	26076	–
3	ø12	5	4227	21135	–
4	ø6	14	1310	–	18340
5	ø6	10	2660	–	26600
Długość	razem	[mm]	–	72435	44940
Masa	jedn.	[kg/m]	–	0.888	0.222
Masa	wg śred.	[kg]	–	64.3	10
Masa	całkowita	[kg]	74		

STAROSTWO POWIATOWE
w SIERPCU
ul. Świętokrzyska 2a
09-200 SIERPC
tel./fax 24 275-[illegible]

BELKA B1

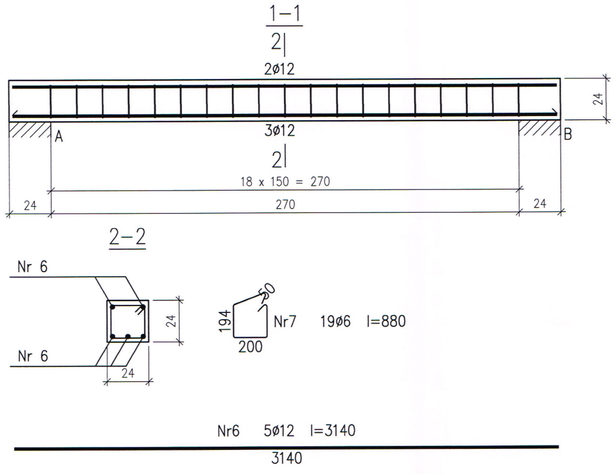

Nr	ø	Sztuki	L [mm]	ø12	ø6
6	ø12	5	3140	15700	–
7	ø6	19	880	–	16720
Długość	razem	[mm]	–	15700	16720
Masa	jedn.	[kg/m]	–	0.888	0.222
Masa	wg śred.	[kg]	–	13.9	3.7
Masa	całkowita	[kg]	18		

Beton B25 (C20/25)
Stal AIIIN – RB500W
AI – St3SX–b (strzemiona)

Rozpatrywać łącznie z pozostałymi rysunkami

TYTUŁ I ADRES INWESTYCJI:

PROJEKT BUDOWLANY ROZBUDOWY BUDYNKU SOCJALNEGO WIELORODZINNEGO m. Choczeń, gm. Mochowo, dz. nr ewid. 304/2, 303/2

NAZWA RYSUNKU:

KONSTRUKCJA SCHODÓW

PROJEKTANT - KONSTRUKCJA:

mgr inż.
Sławomir Okraszewski
upr. proj. MAZ/0003/POOK/11
/podpis/

SPRAWDZAJĄCY - KONSTRUKCJA:

mgr inż.
Zbigniew Wierzbicki
upr. proj. 171/94
/podpis/

SKALA:	DATA:	BRANŻA:	NR RYSUNKU:
1:25	MAJ 2017	BUDOWLANA	16

90