Przekrój poprzeczny

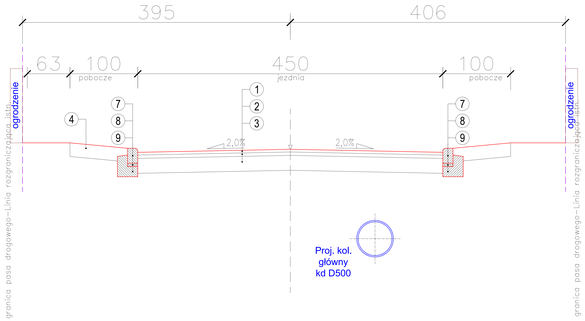

W CIĄGU DROGI ZLOKALIZOWANE ZOSTANĄ
PROGI ZWALNIAJĄCE

LEGENDA

- proponowana nawierzchnia drogi gminnej
- proponowane ciągi(o) z nawierzchni z kostki betonowej
- umocnienia skarp z płyt ażurowych
- proponowane krawężniki jezdnia
- proponowane przebiegi krawężnik jezdnia (krawężnik)
- drzewa i krzewy do wycinki
- przebudowywany rów
- proponowany przebieg kanalizacji deszczowej
- proponowane wpusty kanalizacji deszczowej
- proponowane studnie kanalizacji deszczowej
- proponowany przebieg przebudowy sieci wodociągowej
- tymczasowy pas drogowy (linia rozgraniczająca tymczasowa)

TS0
TS1
TS2
TS3
TS4
TS5
TS6

LÓW OPINIODAWCZYCH