SCHEMAT "A" WŁĄCZENIE SIECI PROJ. DO ISTNIEJĄCEJ, punkt WŁ

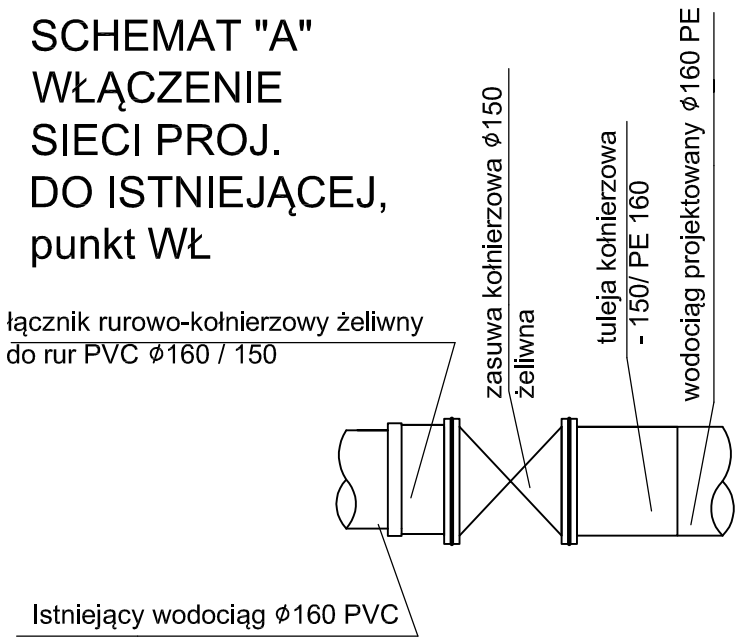

SCHEMAT "C" ZABUDOWY HYDRANTU PODZIEMNEGO Hp1

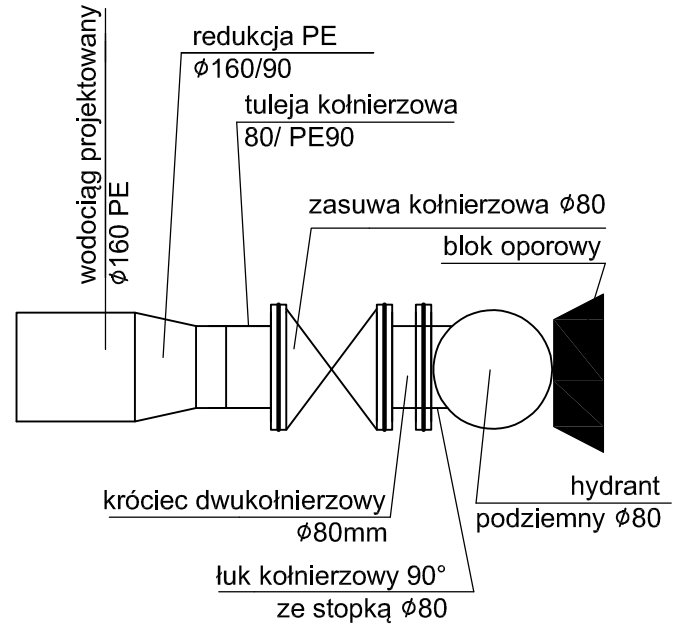

TYPOWA STUDZIENKA WODOMIERZOWA ⌀1200mm Z KRĘGÓW BETONOWYCH

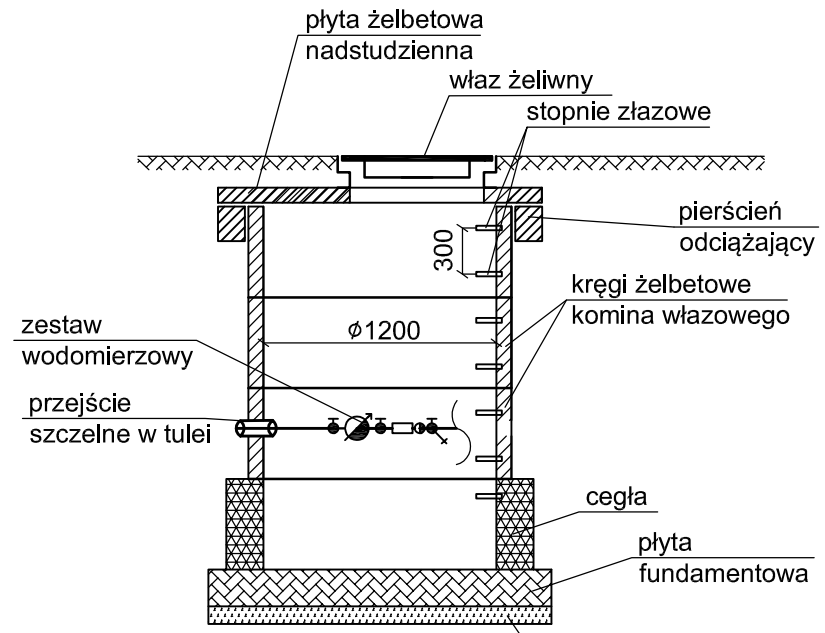

studzienkę od zewnętrznej strony zaizolować izolacją bitumiczną

SCHEMAT 'B' WŁĄCZENIE PROJ. PRZYŁĄCZA DO PROJ. SIECI

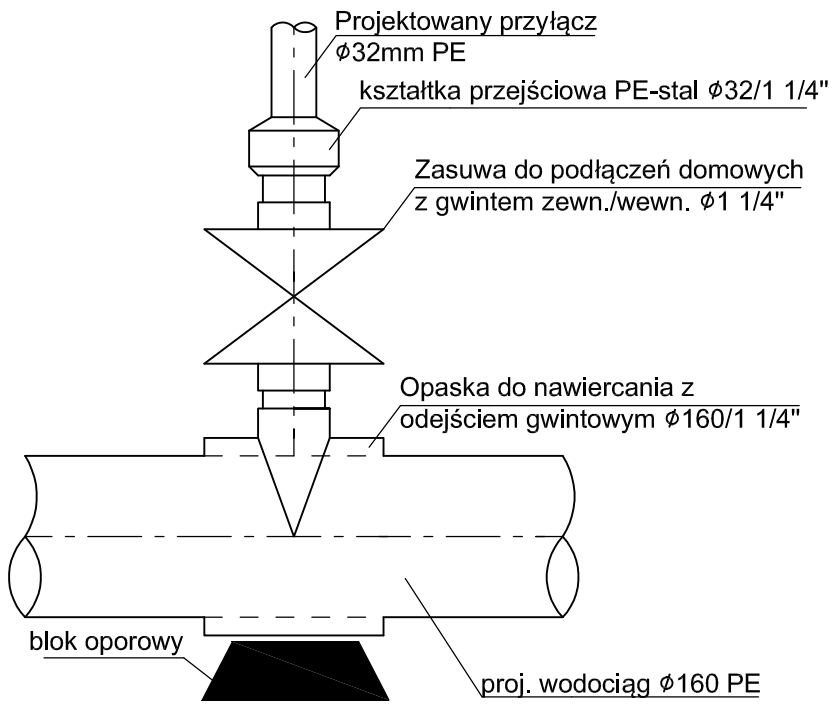

SCHEMAT "D" ZESTAW WODOMIERZOWY WPROWADZONY DO STUDNI WODOMIERZOWEJ

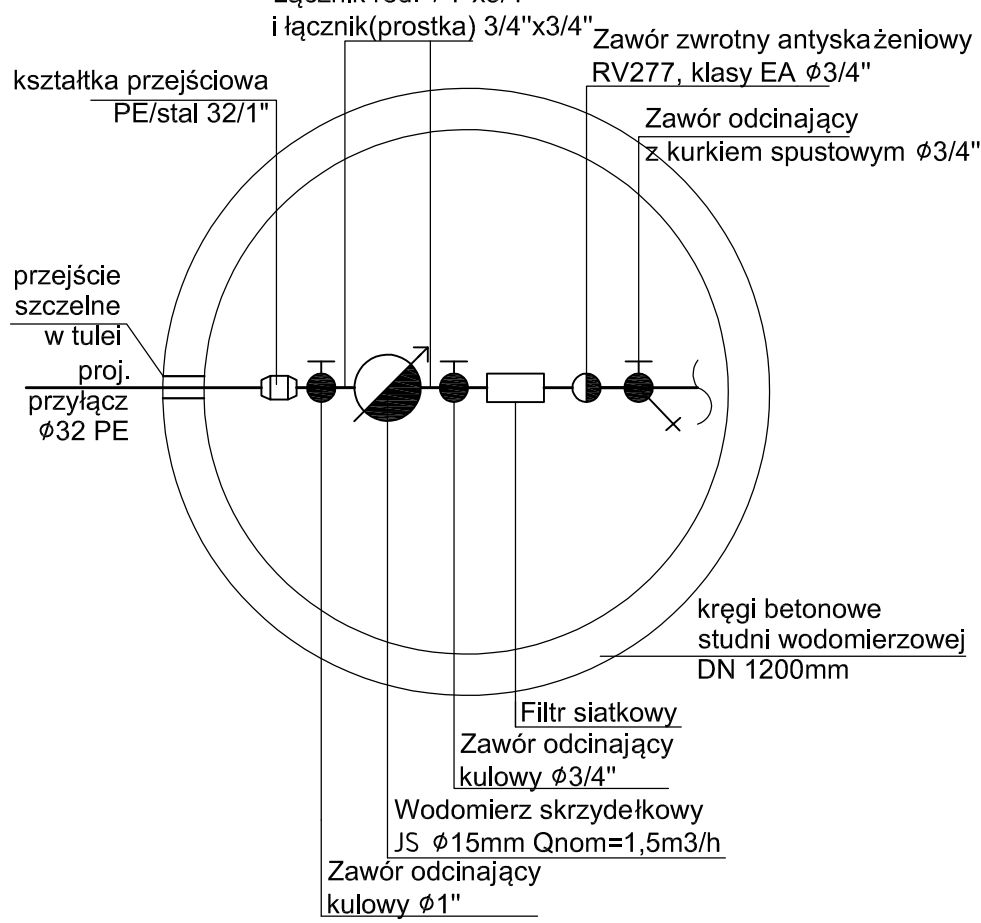

INWEST-SANIT Mariusz Pogoda
42-287 Kamieńskie Młyny/Lubsza,
ul.Tysiąclecia 56, NIP 575-134-57-65,
e - m a i l : inwest.sanit@gmail.com, tel . 668 300 062 .

TEMAT
BUDOWA ODCINKA SIECI WODOCIĄGOWEJ
WRAZ Z PRZYŁĄCZEM W SOŚNICY - UL. ASFALTOWA

ADRES INWESTYCJI
42-289 Woźniki - Sośnica, ul. Asfaltowa, obręb ew.: Dyrdy,
240708_4.0002, dz. nr 22/16, 23/1, 25/1,
karta mapy: 232-24 i 234-04

INWESTOR
GMINA WOŹNIKI
ul. Rynek 11
42-289 Woźniki

TYTUŁ RYSUNKU
SCHEMATY MONTAŻOWE

ZESPÓŁ AUTORSKI	IMIĘ I NAZWISKO	NR UPR. NR EWID.	PODPIS
PROJEKTOWAŁ	mgr inż. Wojciech Ciepliński	450/02	
OPRACOWAŁ	mgr inż. Rafał Golaś		

BRANŻA	SKALA / PODZIAŁKA	FAZA
SANITARNA	-	PBW

DATA	NR RYS.
2016 KWIECIEŃ	5