PLAN SYTUACYJNY

1:50

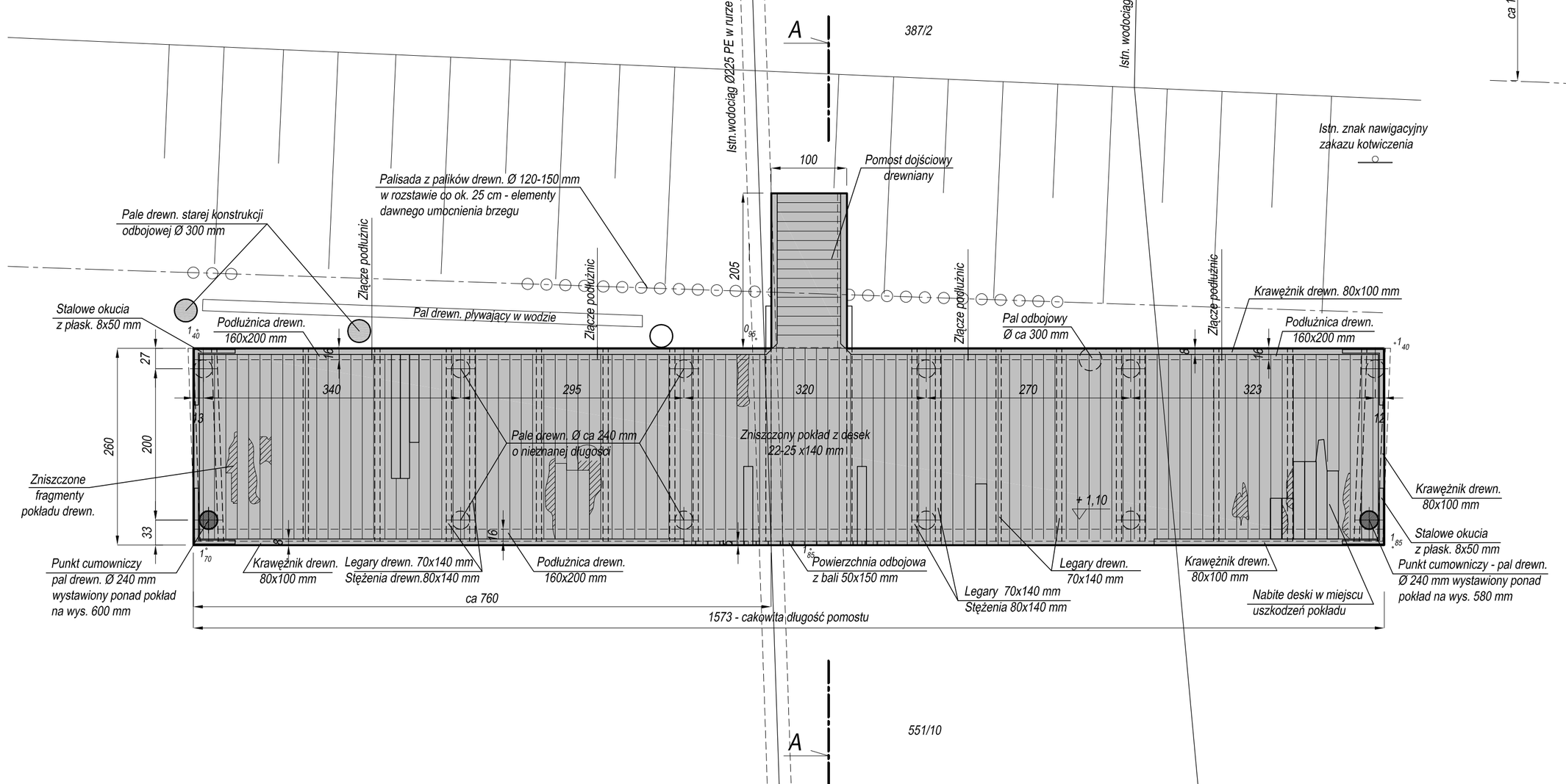

Przekrój poprzeczny pomostu dojściowego

1 : 25

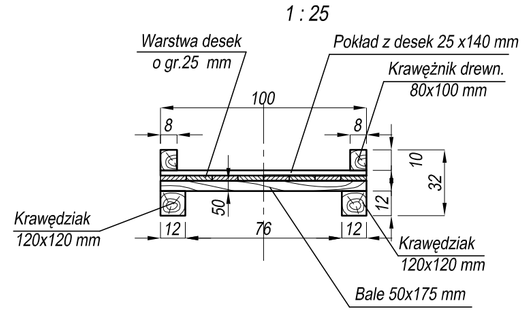

PRZEKRÓJ POPRZECZNY ISTNIEJĄCEGO POMOSTU A - A

1 : 25

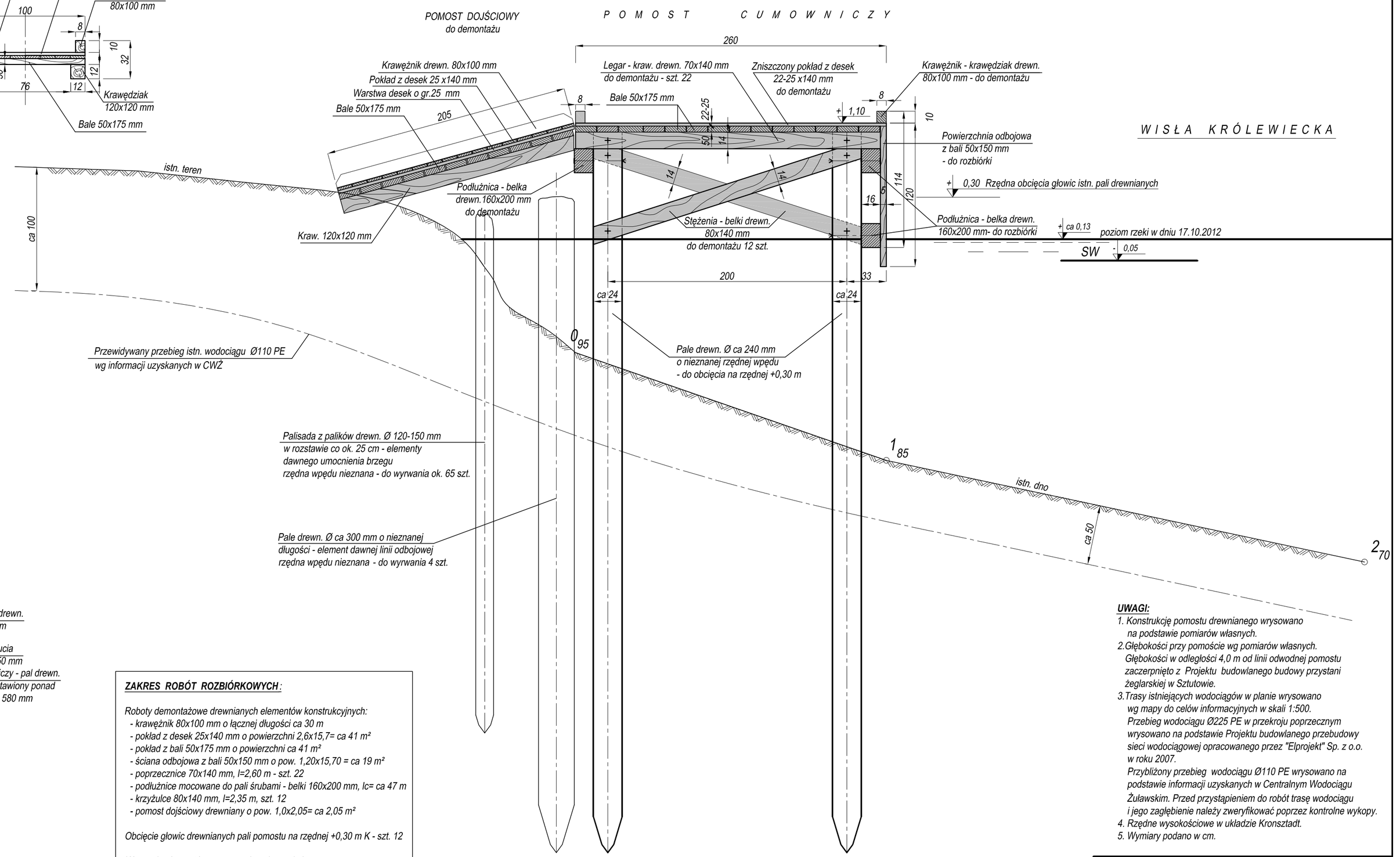

ZAKRES ROBÓT ROZBIÓRKOWYCH:

Roboty demontażowe drewnianych elementów konstrukcyjnych:
- krawężnik 80x100 mm o łącznej długości ca 30 m
- pokład z desek 25x140 mm o powierzchni 2,6x15,7= ca 41 m²
- pokład z bali 50x175 mm o powierzchni ca 41 m²
- ściana odbojowa z bali 50x150 mm o pow. 1,20x15,70 = ca 19 m²
- poprzecznice 70x140 mm, l=2,60 m - szt. 22
- podłużnice mocowane do pali śrubami - belki 160x200 mm, lc= ca 47 m
- krzyżulce 80x140 mm, l=2,35 m, szt. 12
- pomost dojściowy drewniany o pow. 1,0x2,05= ca 2,05 m²

Obcięcie głowic drewnianych pali pomostu na rzędnej +0,30 m K - szt. 12

Wyrwanie elementów starego zabezpieczenia brzegu:
- palisada z palików Ø120-150 mm - ok. 65 szt.
- pale Ø 300 mm - szt. 4

Wykopy robocze dla wykonania proj. umocnienia brzegu
3,0 m² x 16 mb = 48 m³

UWAGI:
1. Konstrukcję pomostu drewnianego wrysowano na podstawie pomiarów własnych.
2. Głębokości przy pomoście wg pomiarów własnych. Głębokości w odległości 4,0 m od linii odwodnej pomostu zaczerpnięto z Projektu budowlanego budowy przystani żeglarskiej w Sztutowie.
3. Trasy istniejących wodociągów w planie wrysowano wg mapy do celów informacyjnych w skali 1:500. Przebieg wodociągu Ø225 PE w przekroju poprzecznym wrysowano na podstawie Projektu budowlanego przebudowy sieci wodociągowej opracowanego przez "Eljrojekt" Sp. z o.o. w roku 2007. Przybliżony przebieg wodociągu Ø110 PE wrysowano na podstawie informacji uzyskanych w Centralnym Wodociągu Żuławskim. Przed przystąpieniem do robót trasę wodociągu i jego zagłębienie należy zweryfikować poprzez kontrolne wykopy.
4. Rzędne wysokościowe w układzie Kronsztadt.
5. Wymiary podano w cm.

PRACOWNIA PROJEKTOWA Wojciech Karolak ul. Zakopiańska 30 B/8 80-142 Gdańsk			
Nazwa projektu	Dokumentacja techniczna na remont pomostu cumowniczego w przystani żeglarskiej w Sztutowie		Proj. nr 252/12
Nazwa rysunku	Stan istniejący - Plan sytuacyjny i przekroje Roboty rozbiórkowe		Nr rys. 2
Projektował:	mgr inż. Alicja Ossowska upr. nr 447/9/Gd/90		Skala 1 : 50 1 : 25
Sprawdził:	mgr inż. Wojciech Karolak upr. nr ZGP-III-630/269/79		Data 11.2012