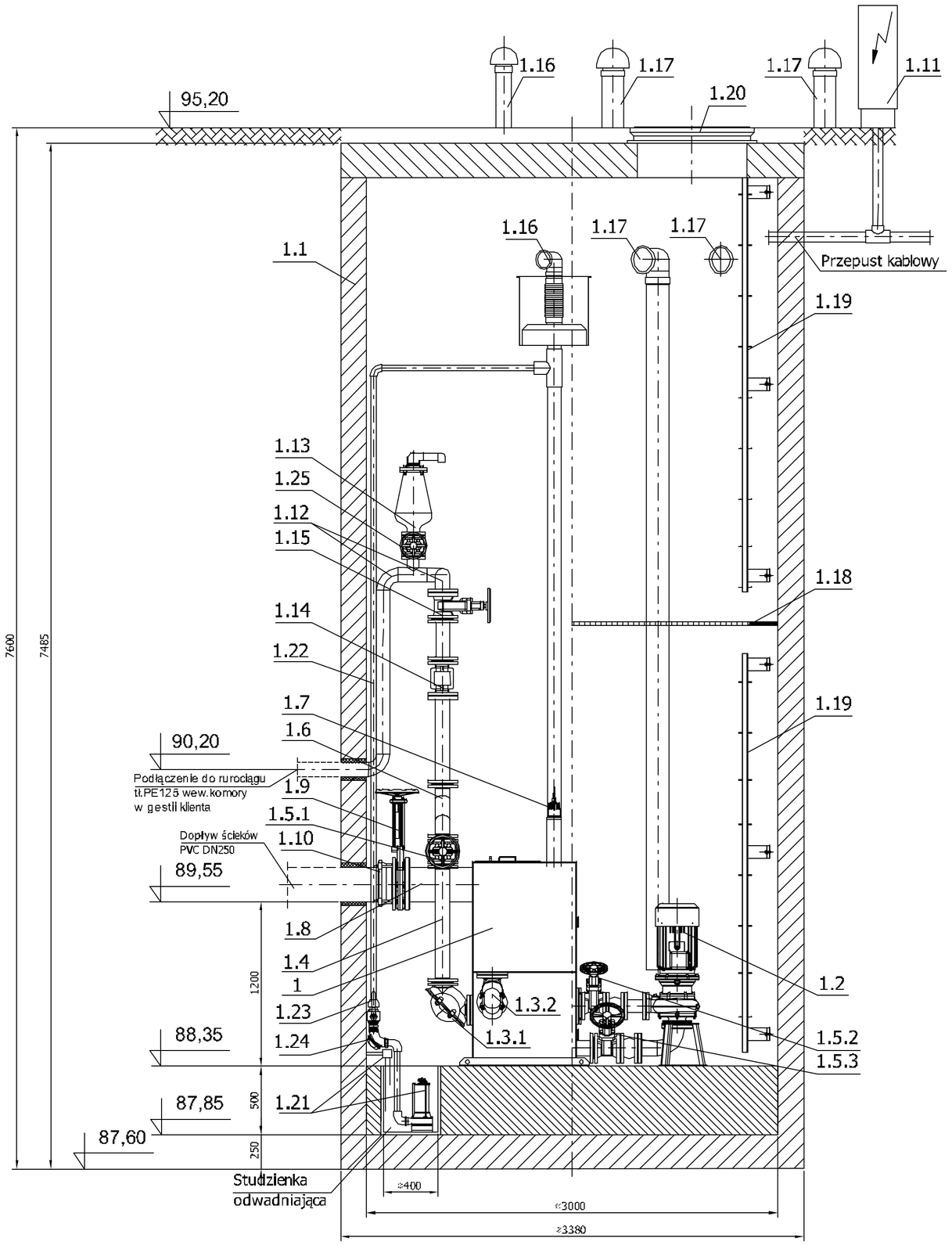

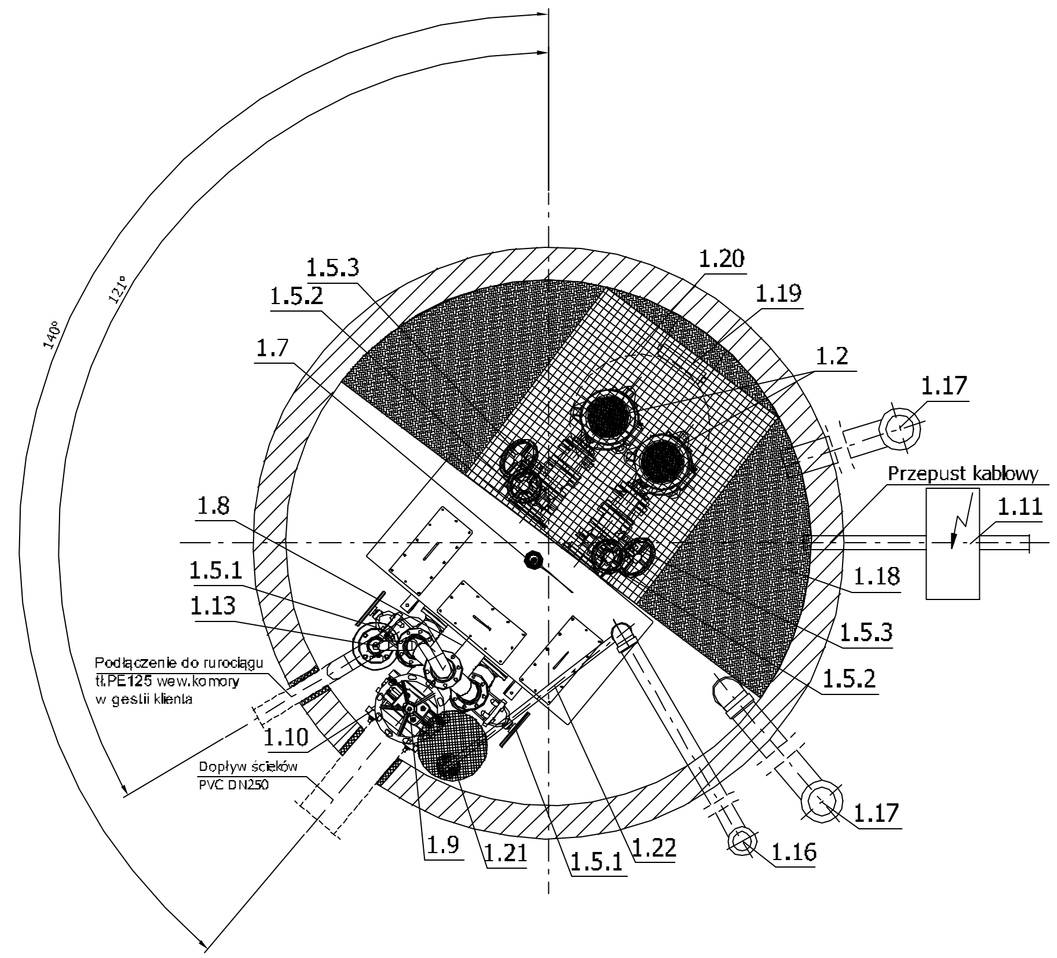

WYSZCZEGÓLNIENIE		
L.P.	NAZWA	SZTUK
1	Tłocznia ścieków TSA.2.30	1
1.1	Zbiornik betonowy ⌀3000x7485mm	1
1.2	Pompa typu FZB.2.30 /7,5kW	2
1.3.1	Zawór zwrotny kulowy na t łoczeniu DN100 PN10	2
1.3.2	Zawór zwrotny kulowy na nap ływie DN100 PN10	2
1.4	Plon tłoczny DN100	2
1.5.1	Zasuwa ko łnierzowa miękkouszczelniona DN100	2
1.5.2	Zasuwa ko łnierzowa miękkouszczelniona DN80	2
1.5.3	Zasuwa ko łnierzowa miękkouszczelniona DN100	2
1.6	Tłoczny rurociąg zbiorczy DN100	1
1.7	Sonda ultrad źwiękowa	1
1.8	Przyłącze kanału grawitacyjnego DN250	1
1.9	Zasuwa nożowa DN250	1
1.10	Łącznik rurowo-kołnierzowy DN250	1
1.11	Urządzenie zabezpieczająco-sterujące UZS.8	1

L.P.	NAZWA	SZTUK
1.12	Podzespół kolanowy DN100	1
1.13	Zawór na i odpowietrzaj ący DN80	1
1.14	Przepływomierz elektromagnetyczny DN100	1
1.15	Zasuwa ko łnierzowa miękkouszczelniona DN100	1
1.16	Wentylacja zbiornika t łoczni PVC110 z kominkiem wywiewnym z filtrem węglowym	1
1.17	Wentylacja komory PVC160 z kominkiem nawiewnym i wywiewnym	2
1.18	Podest roboczy	1
1.19	Drabinka z łazowa	2
1.20	Właz żeliwny ciężki ⌀800 D400	1
1.21	Pompa odwadniaj ąca FZA.1.02 /400V sterowana sondami poziomu	1
1.22	Przewód odwadniaj ący PE DN40	1
1.23	Zawór odcinaj ący kulowy 2"	1
1.24	Zawór zwrotny kulowy kolanowy 2"	1
1.25	Zasuwa miękkouszczelniona DN80	1

instalator
pracownia projektowa

DOROTA STASIK
tel. 91 577 52 59 , kom. 601 555 638
ul. B. Chrobrego 8a/19, 73 - 3 Stargard Szcz.
e-mail: stasik@go2pl

Temat: BUDOWA SIECI KANALIZACJI SANITARNEJ WRAZ Z PRZYŁĄCZAMI I INST. ZEWN. KANALIZACYJNĄ W MIEJSCOWOŚCIACH SUMIN-SUCUMIN-ROKOCIN	Nazwa rysunku: ZABUDOWA TŁOCZNI ŚCIEKÓW T5/1 -ROKOCIN
Projektował: mgr inż. Małgorzata Bieluń upr. w branży sanitarnej nr 93/Sz 99	Adres: SUMIN - SUCUMIN - ROKOCIN GMINA STAROGARD GDAŃSKI
Sprawdził: mgr inż. Dorota Stasik upr. w branży sanitarnej nr 32/97	Inwestor: GMINA STAROGARD GDAŃSKI UL. SIKORSKIEGO 9; 83-200 STAROGARD GD.
Data: 12.2012 / Skala: 1:25 / Nr rysunku: 50	