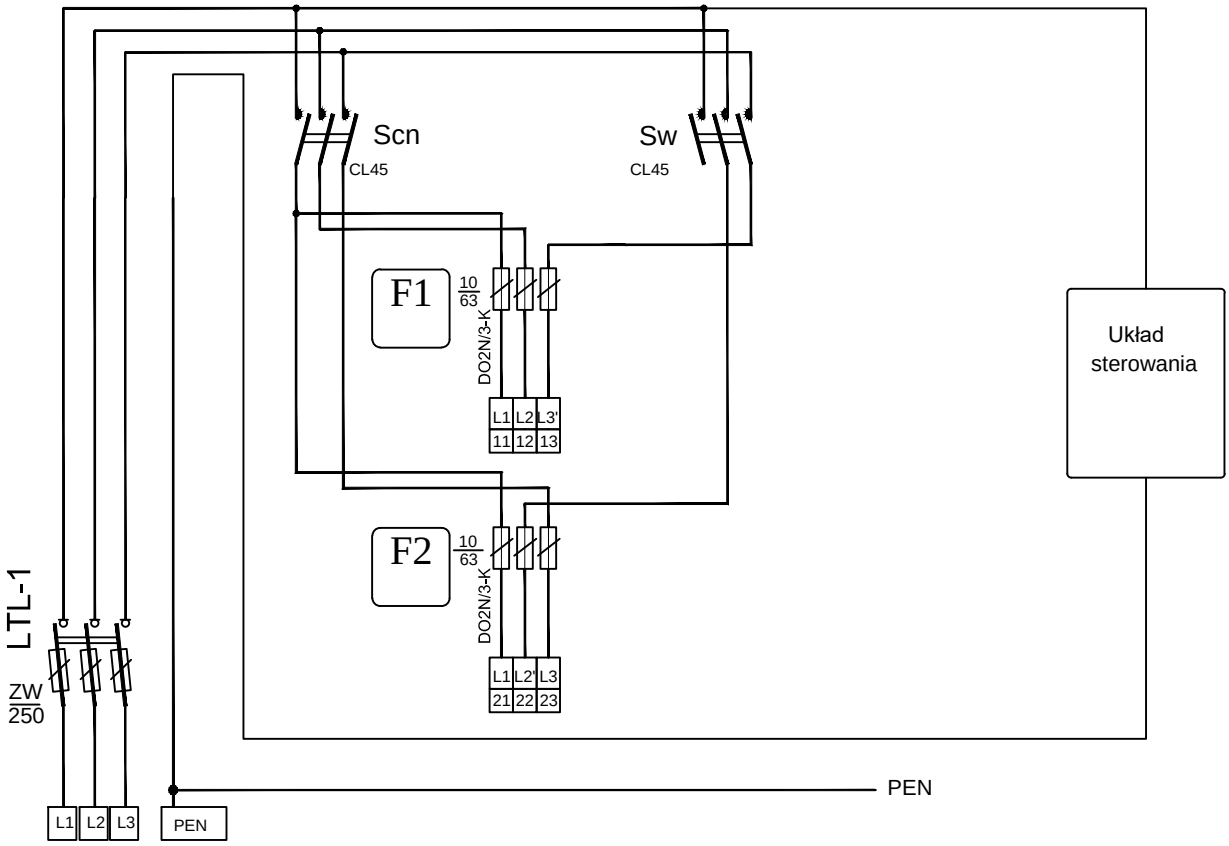

TRYDAN
KORNEL BOROWSKI
ul. Skłodowskiej Curie 40, 83-200 Starogard Gd.
e-mail: biuro@trydan.pl, www.TRYDAN.pl
tel: 600-872-648 NIP: 592-210-04-97

INWESTOR	Gmina wiejska Starogard Gdański ul. Sikorskiego 9, 83-200 Starogard Gdański			
TEMAT	Budowa oświetlenia drogowego			
LOKALIZACJA	dz. nr 56 obr. Rokocin, gm. Starogard Gdański			
NAZWA RYS.	INSTALACJA ELEKTRYCZNA - Skrzyna SO - schemat			
PROJEKTOWAŁ	mgr inż. Kornel Borowski upr. nr POM/0025/POOE/15		NR RYS. E04	Numer katalogowy 2016 - 06
SPRAWDZIŁ	mgr inż. Grzegorz Dymerski upr. nr POM/0005/PWOE/14		SKALA -	
			DATA 02-2016	