Przekrój normalny hm 0+128.53
- istniejąca jezdnia, ściek, chodnik

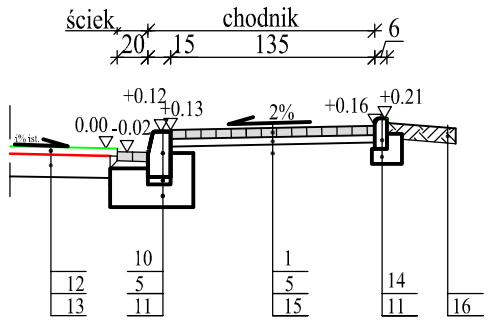

Przekrój normalny hm 0+700.80
- istniejąca jezdnia, ściek, zatoka, chodnik

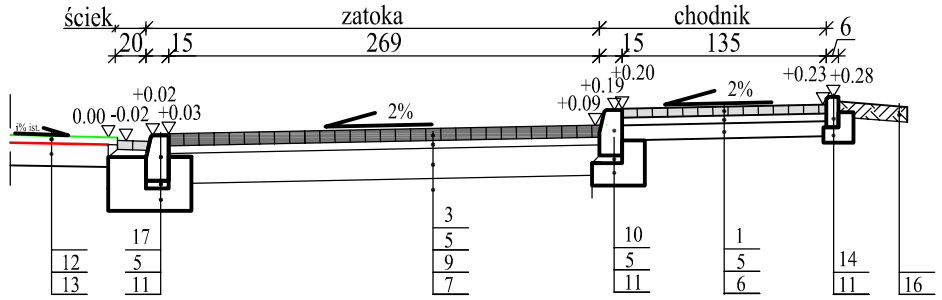

Przekrój normalny hm 1+096.48
- istniejąca jezdnia, ściek, chodnik wzmocniony

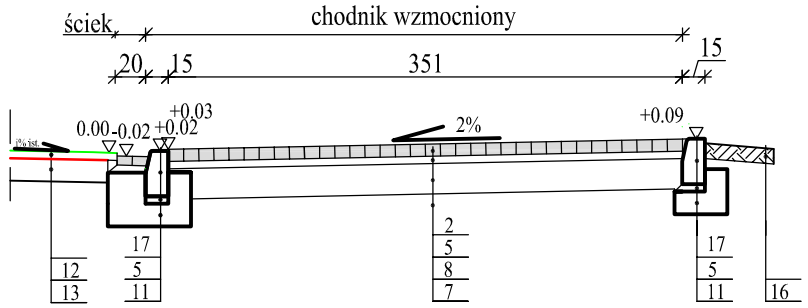

Przekrój normalny hm 0+516.51
- istniejąca jezdnia, ściek, zjazd

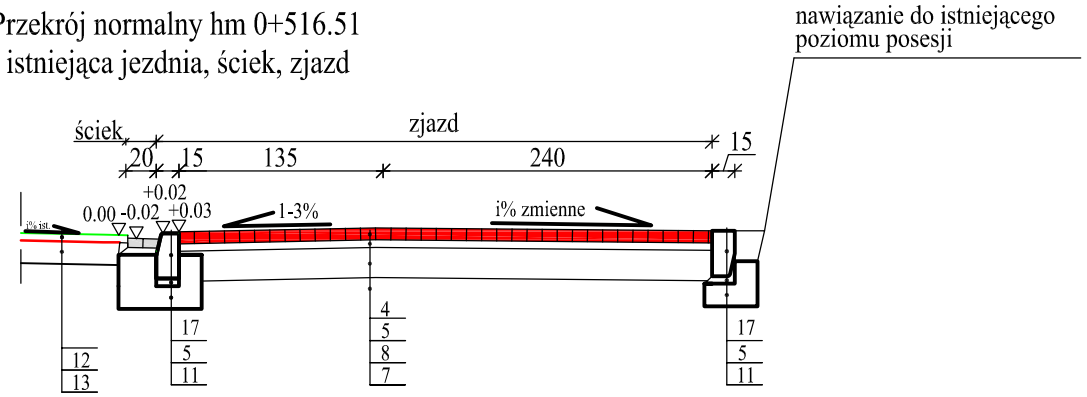

Oznaczenia:

1.	kostka betonowa szara gr.6cm
2.	kostka betonowa szara gr.8cm
3.	kostka betonowa czarna gr.8cm
4.	kostka betonowa czerwona gr.8cm
5.	podsypka piaskowo-cementowa 4:1, gr.5cm
6.	——— frezowanie
7.	podłoże gruntowe zagęszczone do Wz=1,0
8.	podbudowa zasadnicza chudego betonu gr.20cm
9.	podbudowa zasadnicza z betonu cementowego B20 gr.22cm
10.	krawężnik betonowy 15x30cm
11.	ława betonowa z betonu B15
12.	warstwa mieszanki mineralno -afaltowej
13.	istn. jezdnia
14.	obrzeże betonowe 6x20cm
15.	podłoże gruntowe zagęszczone do Wz=1,0
16.	humus gr.10cm
17.	krawężnik betonowy 15x22cm

ELBI	PRACOWNIA PROJEKTOWA **"E L B I"** STARE BIELICE 70 i , 76-039 Biesiekierz			
Temat opracowania:	*Budowa chodnika w miejscowości Kolincz wzdłuż jezdni drogi powiatowej nr 2710G*			
Inwestor:	*Gmina Starogard Gd. z siedzibą przy ul. Sikorskiego 9, 83-200 Starogard Gdański*			
Branża: *Drogowa*	Tytuł rysunku: *PRZEKROJE NORMALNE*			
Stanowisko:	**Imię i nazwisko:**	**Nr uprawnień:**	**Podpis:**	Skala: **1:1000**
Projektował	*mgr inż. Angelika Elas-Bińczyk*	*ZAP/0056/POOD/06*		Data: **06.2008r.**
Opracował:	*inż.Wojciech Chojnacki*			Nr rys.
Sprawdził:	*mgr inż. Adam Bińczyk*	*ZAP/0055/POOD/06*		**2**
RYSUNEK NR 2		*ARKUSZ NR 1/1*		