CHODNIK

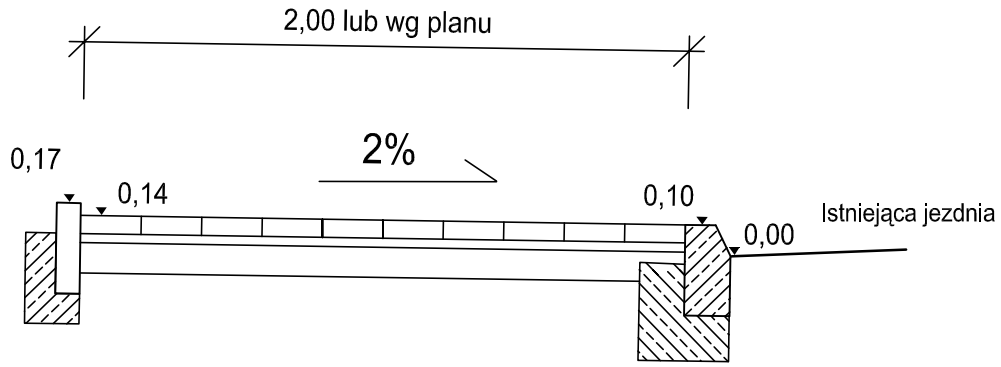

ŚCIEŻKA ROWEROWA

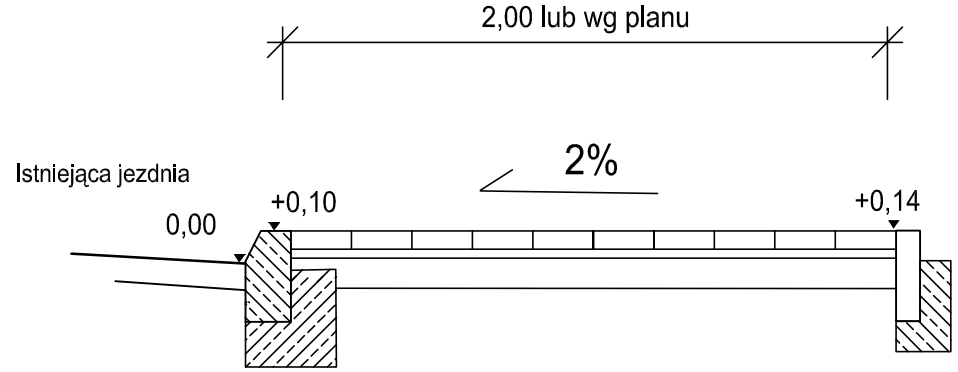

ŚCIEŻKA ROWEROWA / CHODNIK

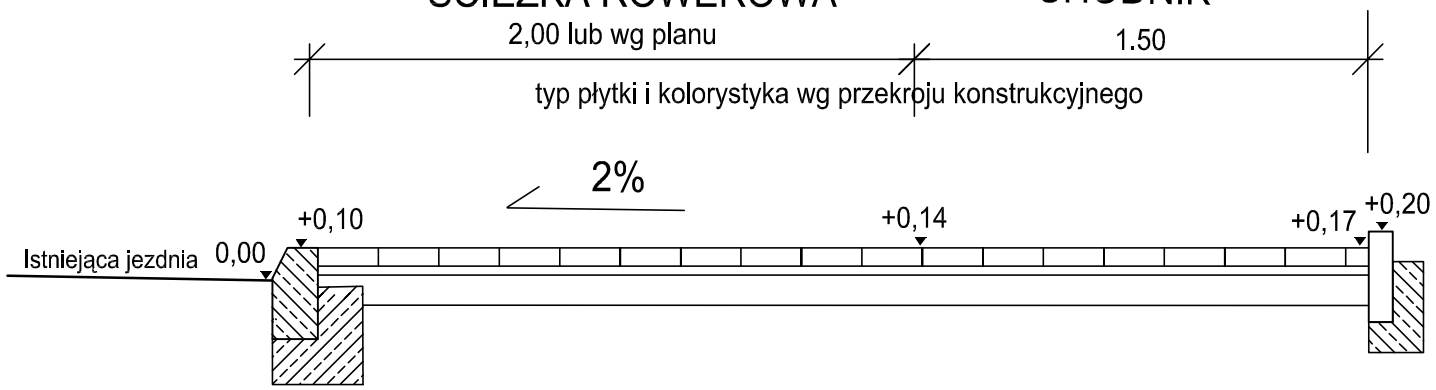

DROGA PIESZO-ROWEROWA

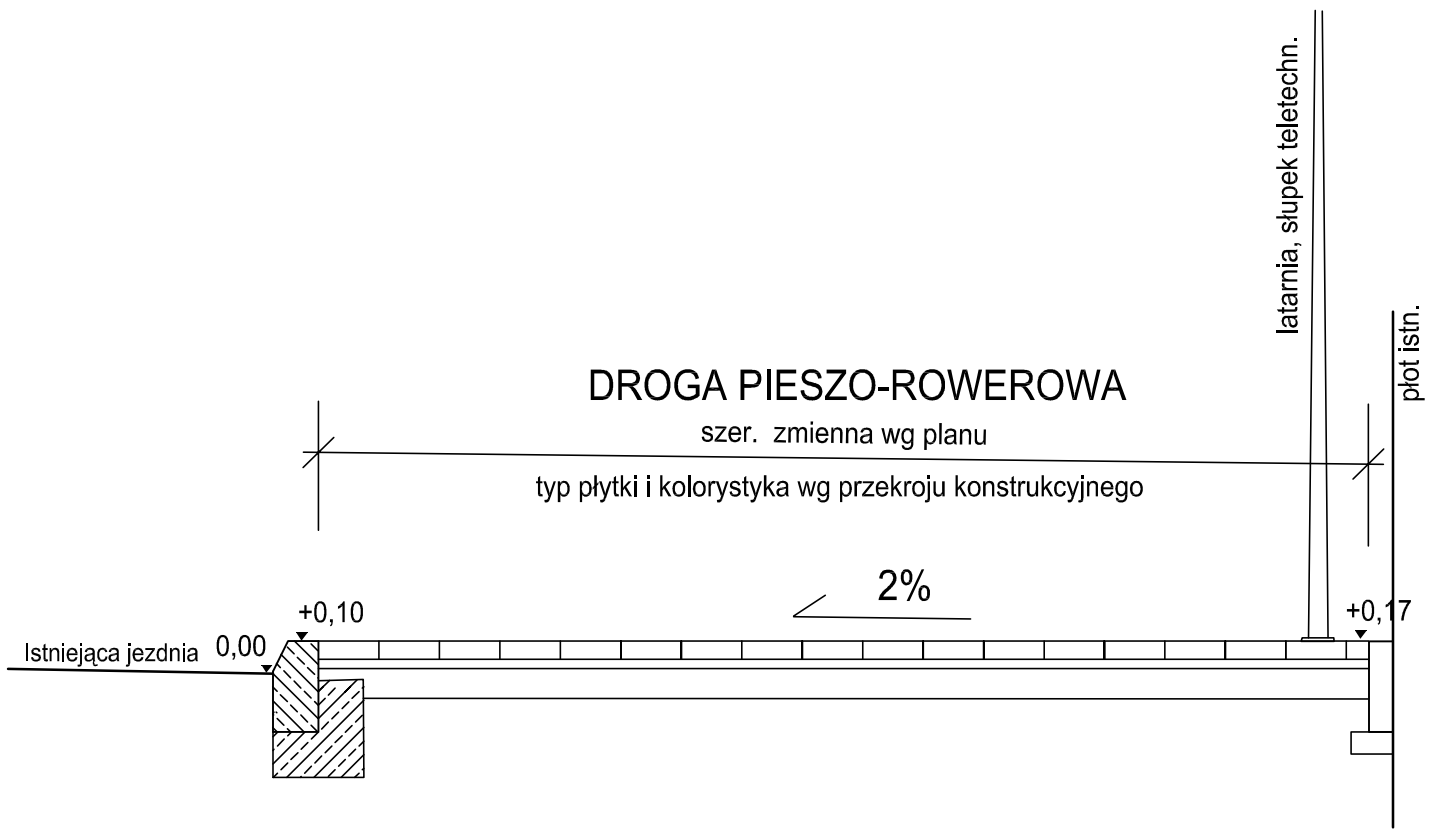

ZBIGNIEW ZAGRABSKI (pracownia projektowa) *Ul. Obrońców Westerplatte 29/3* *81-706 SOPOT*			Inwestor: GMINA STAROGARD GDAŃSKI
Funkcja	Imię i nazwisko, uprawnienia	Podpis	Obiekt: Budowa chodnika i ścieżki rowerowej wzdłuż jezdni drogi gminnej nr 213928G Rokocin - Koteże
Projektant	tech. Zbigniew Zagrabski upr. Nr 4071/Gd/89		Data opracowania: 10. 2009 r.
Opracował			Stadium: PB
Sprawdzający	tech. Wojciech Podsiadłowski upr. Nr 3407/Gd/88		Część drogowa. Przekroje normalne
			Skala: 1:20
			Nr rys.: 3