SZCZEGÓŁ A

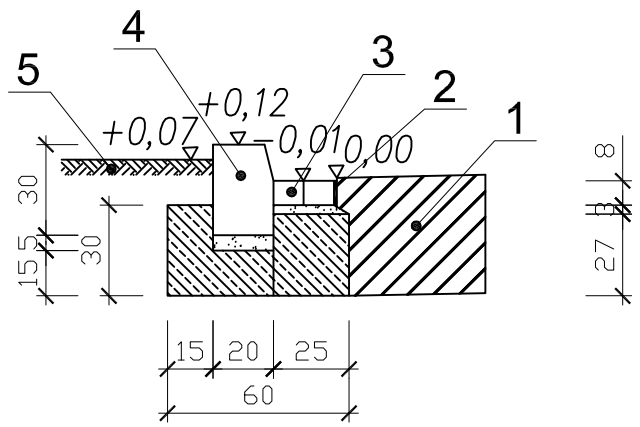

SZCZEGÓŁ B

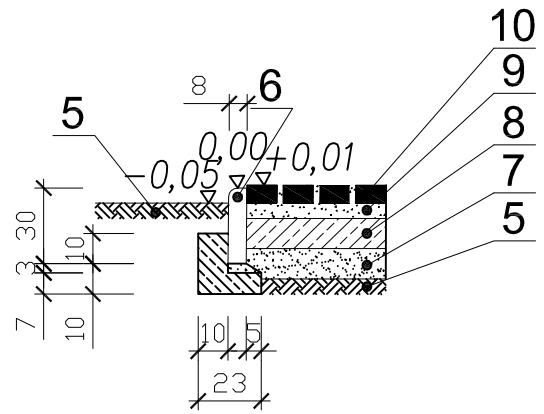

SZCZEGÓŁ C

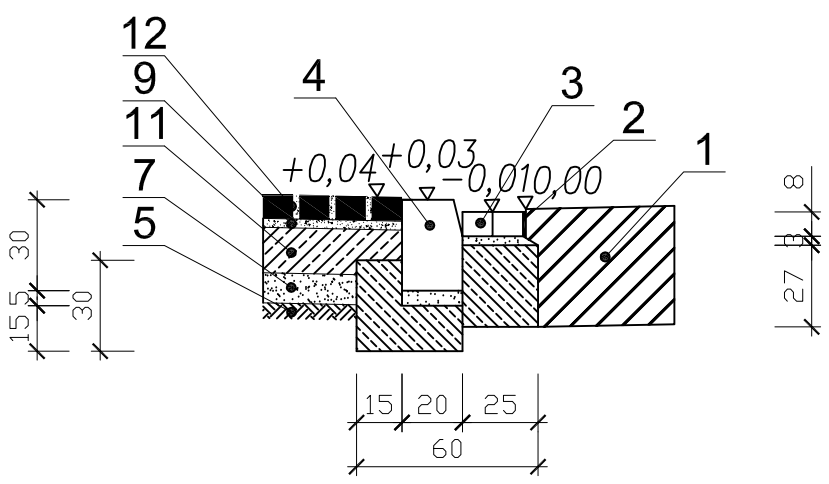

SZCZEGÓŁ D

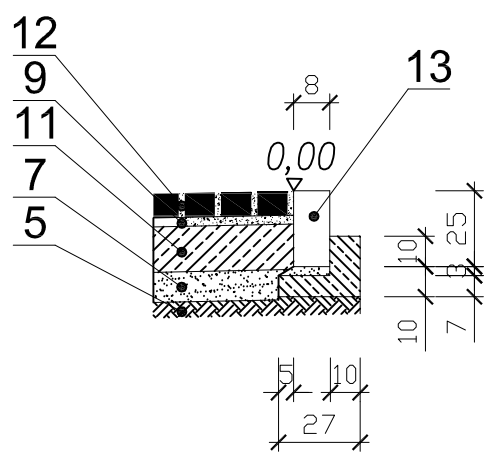

SZCZEGÓŁ E

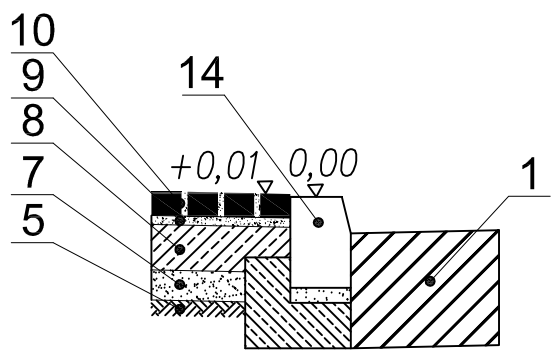

SZCZEGÓŁ POSADOWIENIA WPUSTU ULICZNEGO - RZUT Z GÓRY

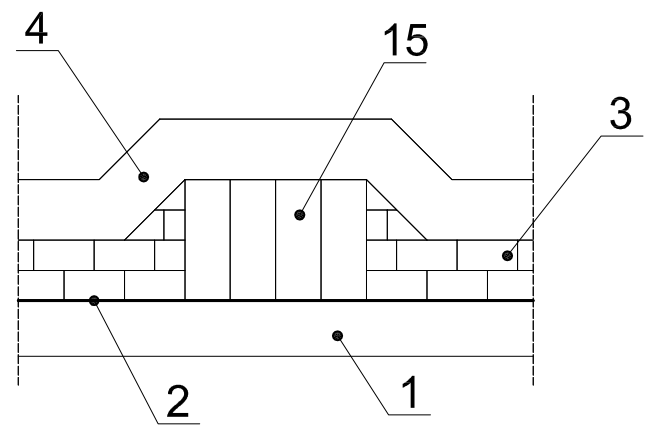

OZNACZENIA

1. Istniejąca konstrukcja
2. Masa zalewowa bitumiczna
3. Ściek z dwóch rzędów kostki betonowej 8 cm na ławie z betonu B15
4. Krawężnik betonowy 20X30X100 na ławie z betonu B-15
5. Grunt rodzimy
6. Obrzeże betonowe 8x30x100 na ławie z betonu B-15
7. Warstwa odsączająca z piasku grubości 10 cm
8. Podbudowa z chudego betonu grubość 10 cm
9. Podsypka cementowo-piaskowa 1:4 grubość 5 cm
10. Warstwa ścieralna z kosti betonowej brukowej grubość 6 cm
11. Podbudowa z chudego betonu grubość 15 cm
12. Warstwa ścieralna z kosti betonowej brukowej grubość 8 cm
13. Opornik betonowy 12x25x100 na ławie z betonu B-15
14. Istniejący krawężnik betonowy
15. Projektowany wpust uliczny żeliwny przejazdowy, typ ciężki wg PN/H-74081

PROJEKT BUDOWLANO - WYKONAWCZY		
BIURO OBSŁUGI INWESTYCJI ul. Karłowicza 4/20, 62-507 Konin		
TEMAT :	BUDOWA CHODNIKA W MIEJCOWOŚCI LISEWO GMINA SKULSK	
LOKALIZACJA :	Powiat Konin, gmina Skulsk, obręb Lisewo	
INWESTOR :	Urząd Gminy w Skulsku	
BRANŻA :	DROGOWA	
FAZA :	PROJEKT BUDOWLANY	
PROJEKTOWAŁ :	inż. Stanisław Wajrak Uprawnienia budowlane w specjalności drogowej GP 8346/II/13/77	
SPRAWDZIŁ :		
TREŚĆ RYSUNKU	SZCZEGÓŁY KONSTRUKCYJNE	
DATA : 12-2007	SKALA : 1:25	NR RYSUNKU : 05/D

NINIEJSZE DZIEŁO STANOWI DZIEŁO AUTORSKIE I PODLEGA OCHRONIE ZGODNIE Z USTAWĄ 83 Z DNIA 4.02.1994 O PRAWIE AUTORSKIM I PRAWACH POKREWNYCH