Rury przyłączeniowe- PVC-U

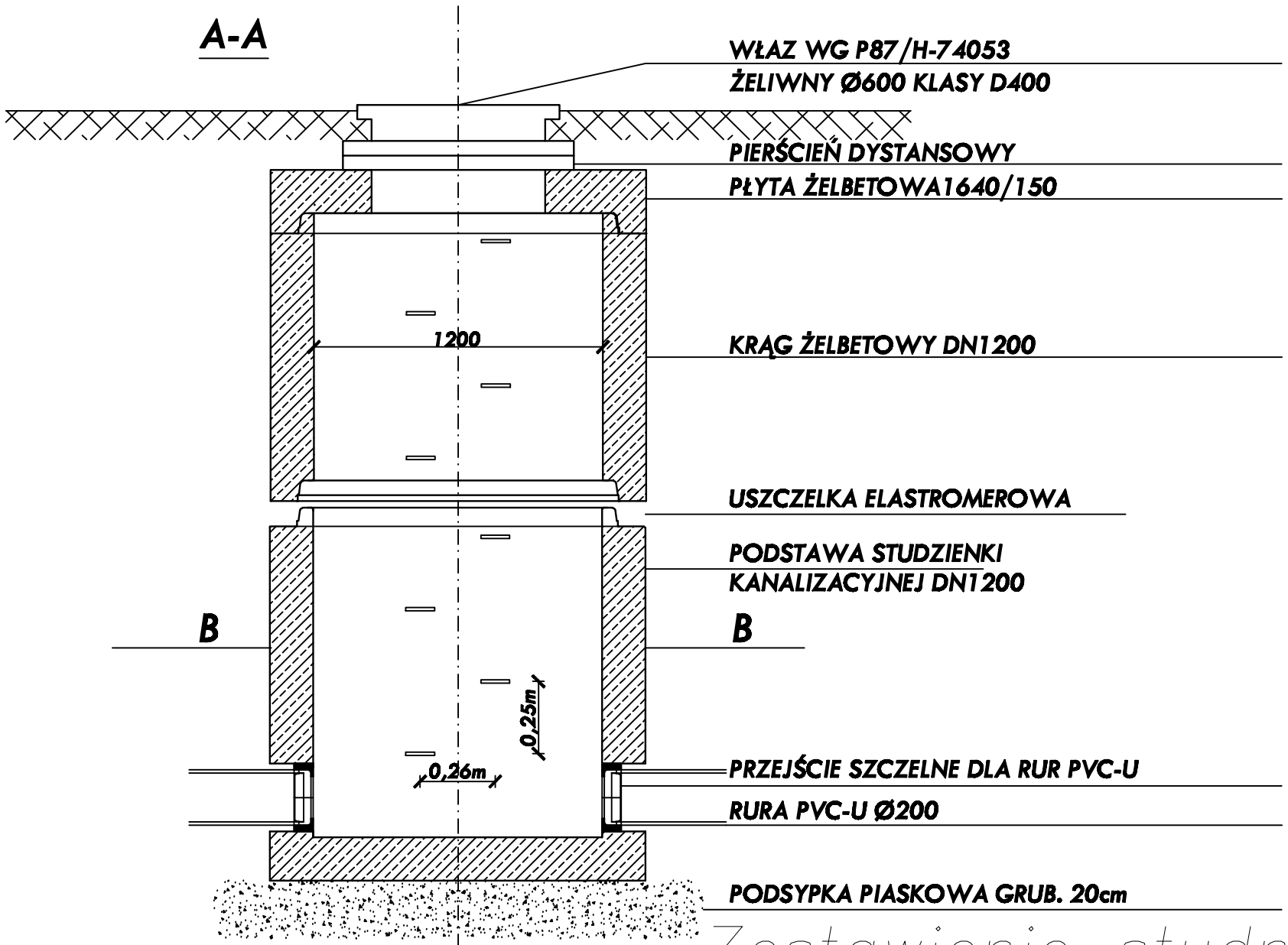

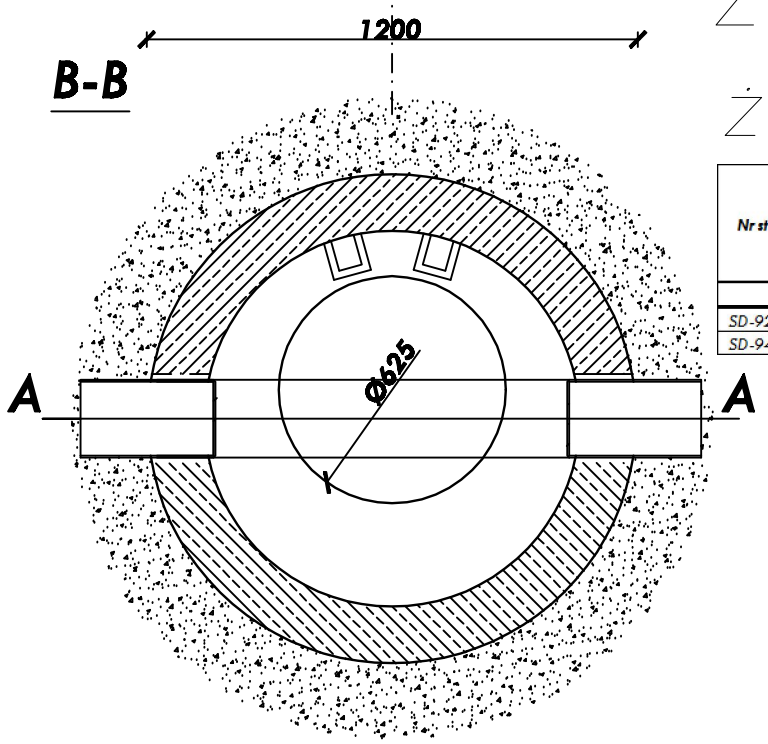

Zestawienie studni połączeniowych żelbetowych Ø1200

Nr studni	Średnica studzienki	Głębokość studni	Rzędna terenu	Rzędna dna studni	Rzędna posadowienia studni	Zagłębienie kanału	Dopływ do studzienki		Dopływ boczny			Odpływ ze studzienki		Zestawienie elementów studni					
														Krąg			Dennica	Płyta pokrywowa	Właz
							Rzędna dna rury	Średnica rury	Rzędna dna rury	Średnica rury	Zagłębienie kanału	Rzędna dna rury	Średnica rury	h - 1000mm g - 135mm	h - 500mm g - 135mm	h - 250mm g - 135mm	h - 1100mm g-150mm	Dnwew - 625mm h - 150mm 120kN	(150 mm)
	(mm)	(m)	(m)	(m)	(m)	(m)	(m)	(mm)	(m)	(mm)	(m)	(m)	(mm)	(szt)	(szt)	(szt)	(szt)	(szt)	(szt)
SD-92/2-6	Ø1200	2.39	130.70	128.31	128.16	2.39	128.31	Ø200	-	-	-	128.31	Ø200	1			1	1	1
SD-94/3-2	Ø1200	1.48	120.95	119.47	119.32	1.48	119.47	Ø200	-	-	-	119.47	Ø200				1	1	1

INWESTOR:	**Gmina Regimin** **Regimin 22** **06-461 Regimin**	Projektant: mgr inż. Juliusz Marek Pietrzak Nr uprawnień: Cie 4/81 w specjalności instalacyjno – inżynieryjnej w zakresie sieci i instalacji sanitarnych		DATA OPRACOWANIA STYCZEŃ 2015
PRZEDMIOT OPRACOWANIA:	**Przyłącza kanalizacji sanitarnej na terenie miejscowości Regimin gm. Regimin - Etap II**	Asystent Projektanta: mgr inż. Mariusz Wilkowski Nr uprawnień: MAZ/0425/POOS/12 w specjalności instalacyjno – inżynieryjnej w zakresie sieci i instalacji sanitarnych		SKALA:
RYSUNKU:	Zestawienie Studni żelbetowych Ø1200			NUMER RYSUNKU: **9**