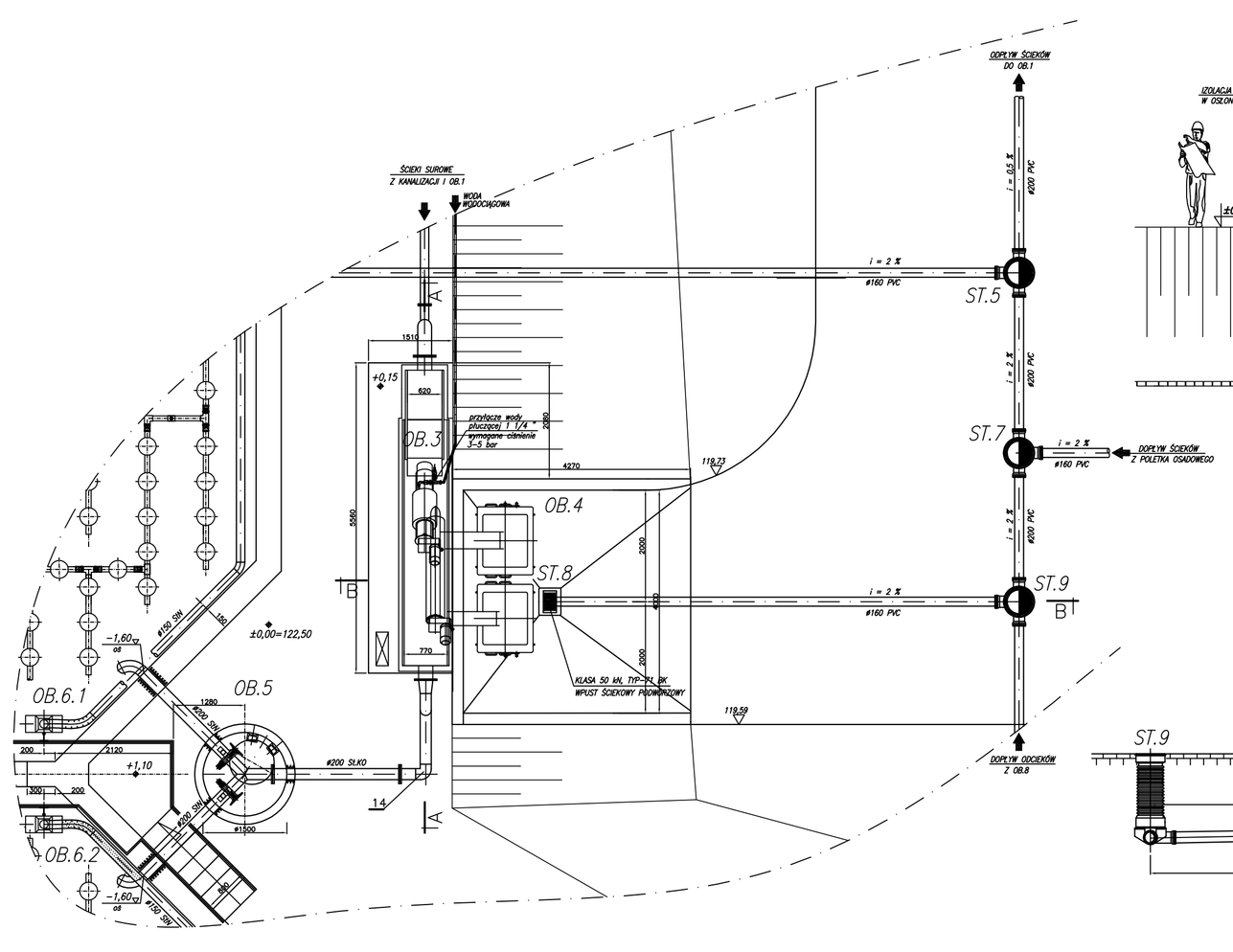

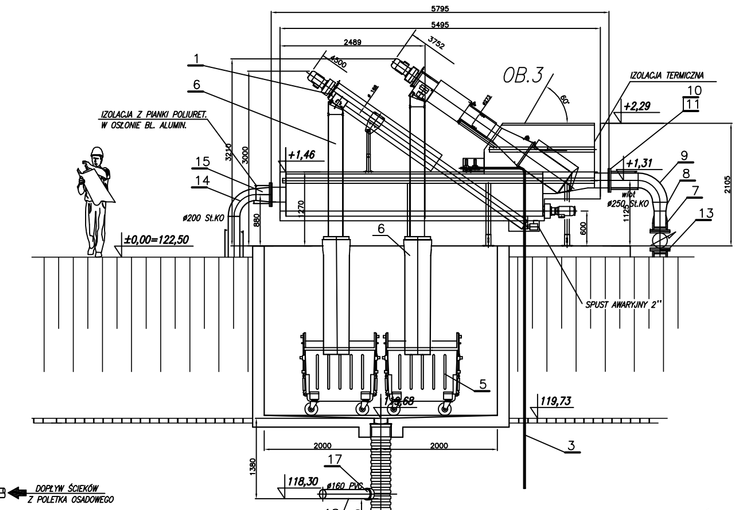

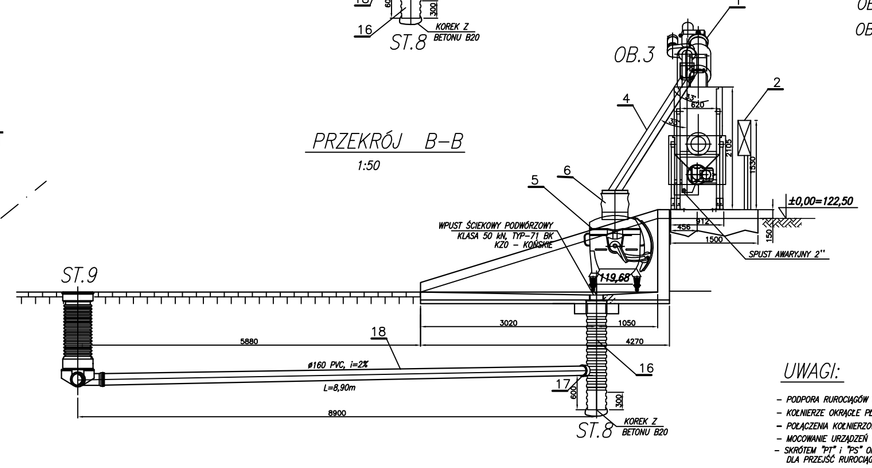

OZNACZENIA

OB.3. STACJA MECHANICZNEGO OCZYSZCZANIA ŚCIEKÓW Z SITEM I PIASKOWNIKIEM

OB.4. STANOWISKO MAGAZYNOWANIA SKRATEK ORAZ PIASKU

OB.6.1, 6.2 REAKTOR AWAS–SBR

UWAGI:

- PODPORA RUROCIĄGÓW TECHNOLOGICZNYCH WG OPISU TECHNICZNEGO;
- KOLNERZE OKRĄŻEŁ PLASKIE DO PRZYSPAWANIA WG PN-87/H-74731
- POŁĄCZENIA KOLNERZOWE ZNAJDUJĄCE SIĘ W GRANICE ZABEZPIECZYĆ TAŚMĄ "TEKNOS".
- MOCOWANIE URZĄDZEŃ TECHNOLOGICZNYCH DO FUNDAMENTÓW WG DOSTAWCÓW URZĄDZEŃ;
- SKRÓTEM "P/F" i "P/S" OPISANO TYPOWE PRZEJŚCIA SZCZELNE DLA STUDZIENEK KANALIZACYJNYCH DLA PRZEJŚĆ RUROCIĄGÓW FE/KO i PVC.

20	8 kpl.	ŚRUBA M16x70–5.6–8 +p+n	
19	2 szt.	KOLNERZ LUŹNY DN200 PN10 ZE STALI K.O. OH18N9 DO RURY Dz=219,1x2,6mm Z PIERŚCIENIEM USZCZELNIAJĄCYM	
18	8,9 mb	RURA KANALIZACYJNA KIELICHOWA Z USZCZELKĄ KLASA "S", #160 PVC, Dz160x4,7 mm	PROD: WAVIN Metalplast BUK ul.Dobiszyńska 43
17	1 szt.	WIERTŁA "IN SITU" DLA RUR KARBOWANYCH #160 PVC	
16	1 szt.	TRÓJNIK STUDZIENNY KANALIZACYJNEJ BEZ USZCZELKI RUROWANA SIRODWNIA #315 PVC Z KIELICHEM PRZYCIĘTA NA W1MAR L=2000mm	
		STANOWISKO GROMADZENIA SKRATEK I PIASKU	
15	1 szt.	ZWĘŻKA SYMETR. 250/219,1x2,6mm L=150mm ZE STALI K.O. OH18N9	
14	2 szt.	KOLANO GŁADKIE 90° Dz=168,3x2,6mm R=1,5d ZE STALI K.O. OH18N9	
13	1 szt.	PRZETWORNIK ELEKTROMAGNETYCZNY DN 150 MAGFLO *D=13–30 l/s	Siemens
12	wg. profilu	PRZYKĄCZE WODOCIĄGOWE Dn 32 #1 1/4" STAL OCYNK.	PROD: ALHANDER DOSTAWA: PWP Sp. z o.o.
11	2 szt.	TULEJA KOLNERZOWA ZE STALI K.O. OH18N9 Dz=256x3,0 Z KOLNERZEM OBROTOWYM DN200 GK–40S 12 TYP A	
10	wg. profilu	RUROCIĄG Dz=256,0x3,0mm ZE SZWEM ZE STALI K.O. OH18N9	
9	1 szt.	KOLANO GŁADKIE 90° Dz=256,0x3,0mm R=1,5d ZE STALI K.O. OH18N9	
8	1 szt.	ZWĘŻKA SYMETR. 250/150x3,0mm L=300mm ZE STALI K.O. OH18N9	
7	wg. profilu	RUROCIĄG Dz=168,3x2,6mm ZE SZWEM ZE STALI K.O. OH18N9	
		PRZEWODY ZASILANIA STACJI MECHANICZNEGO OCZYSZCZANIA ŚCIEKÓW	
6	2 szt.	ROZAW WYSYPOWY 450x500 mm Z TKANINY NIEPRZEPUSZCZALNEJ, L=2,20 m.	ZWILIP RYNKOWY
5	4 szt.	PRZEJŚCIOWY POJEMNIK KOMPAKTNY Z BLACHY OCYNKOWANEJ, POJ. 1,1 m^3	ZWILIP RYNKOWY
4	2 kpl.	RYNNY WYSYPOWE NIESTANDARDOWE PASKIU I SKRATEK O KĄTACH WACHLIŁOWI 33°, DOSTAWA NA PODSTAWIE NINIEJSZEGO RYSUNKU.	HUBER Technology NEMCY DOSTAWA: HUBER Technology Sp.z o.o. ul.Rzyzowa 51 02–495 Warszawa
3	1 kpl.	PRZEWÓD PŁUKANIA WODĄ PITNĄ SITA, DŁUGOŚĆ OKRĘŻAŁ PODCIĄG MONTAŻU, DŁUŻ. PRZYŁĄCZE 1,25"STAL OCYNK.	
2	1 szt.	SZAFA ELEKTRYCZNO–TERMICZNA OBSŁUGI URZĄDZENIA MECH. OCZYSZCZ. ŚCIEKÓW Rs5	
1	1 kpl.	ZINTEGROWANE URZĄDZENIE MECHANICZNEGO OCZYSZCZANIA ŚCIEKÓW TYPU Rs5, O PRZEPUSTOWOŚCI Qmax=30 l/s. W SKŁADZIE: –SITO TYPU Rs5 O PRZESTRZENIE s=3 mm, ZE ZINTEGROWANYM TRANSPORTEREM I PRASKĄ Nm=1,1 kW, h=2,65A /400V, 50Hz/, EEx9T3, IP55; –TRANSPORTER POZIOMY Nv=0,5kW; –TRANSPORTER SKOŚNY PASKI ODWODNIONEGO. Nn=1,1 kW, h=2,65A /400V, 50Hz/, EEx9T3, IP55; –ZABEZPIECZENIE URZĄDZENIA PRZED PRZEMARZANIEM Z DODATKOWYM ZABEZP. DYSZ Nn=1,5 kW;	
		STACJA MECHANICZNEGO OCZYSZCZANIA ŚCIEKÓW OB. NR 2	
1	2	3	4
POZ.	ILOŚĆ szt.	WYSZCZEGÓLNIENIE	NORMA KATALOG

DKW-PROJEKT s.c. 04-665 Warszawa ul. III Poprzeczna 18a	Funkcja	Imię i Nazwisko	Nr uprawnień	Podpis
	G.Projektant	mgr inż. K. Wróblewski	Sr.55/88	
	Projektował	mgr inż. K. Wróblewski	Sr.55/88	
	Opracował	mgr inż. A. Pietrzak	-	
	Sprawdził	mgr inż. M. Wojtowicz	Wa 41/98	
Temat (Obiekt): OCZYSZCZALNIA ŚCIEKÓW W MIEJSCOWOŚCI TARGONIE			Branża: technologiczna	Stadium: budowlano - wykonawczy
Nazwa rysunku: STACJA MECHANICZNEGO OCZYSZCZANIA- OB.3 STANOWISKO MAGAZYN. SKRATEK I PIASKU - OB.4			Skala: 1:50	Data: 02.2009
Zamawiający: URZĄD GMINY W REGIMINIE, 06-461 REGIMIN			Nr rysunku: TT-05	