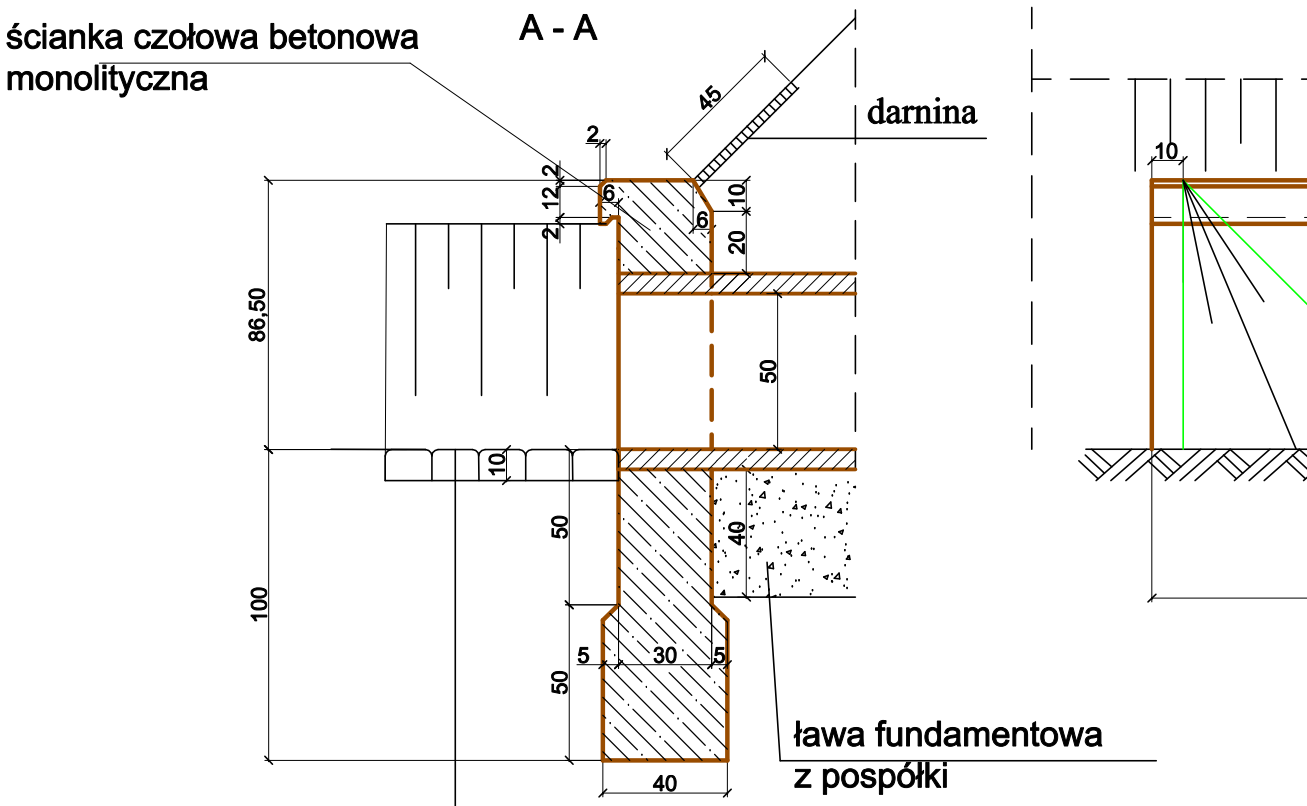

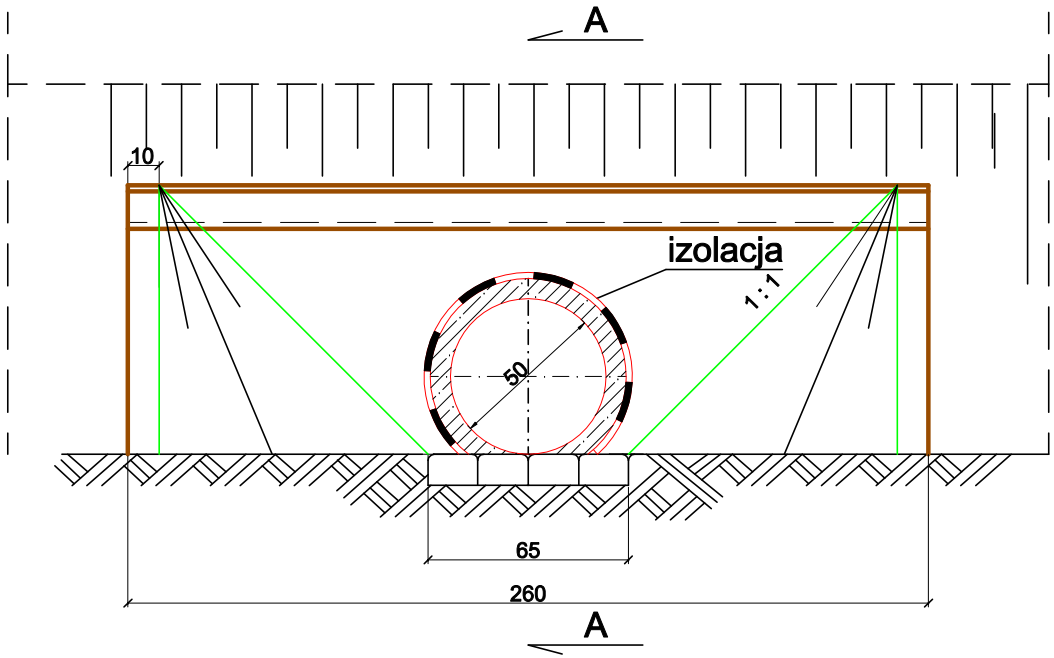

kamień brukowy na zaprawie cementowej na dł. 1,0 m

posypka piaskowa gr. 10 cm

Przebudowa nawierzchni gruntowej drogi gminnej ul. Dobrodzieńskiej w Łagiewnikach Małych			
Szczegóły przepustu śr. 500 mm			
Opracowanie Biuro Projektów Budowlanych "CADAM" - Adam Pokrzywiec ul. Oświęcimska 29/8 42-700 Lubliniec			
Projektował	Podpis	Inwestor	
Wisław Tyliński		Urząd Gminy w Pawonkowie	
		Data	Nr rys.
Współpraca	Podpis	wrzesień 2008	4
Adam Pokrzywiec		Skala	
		1 : 25	