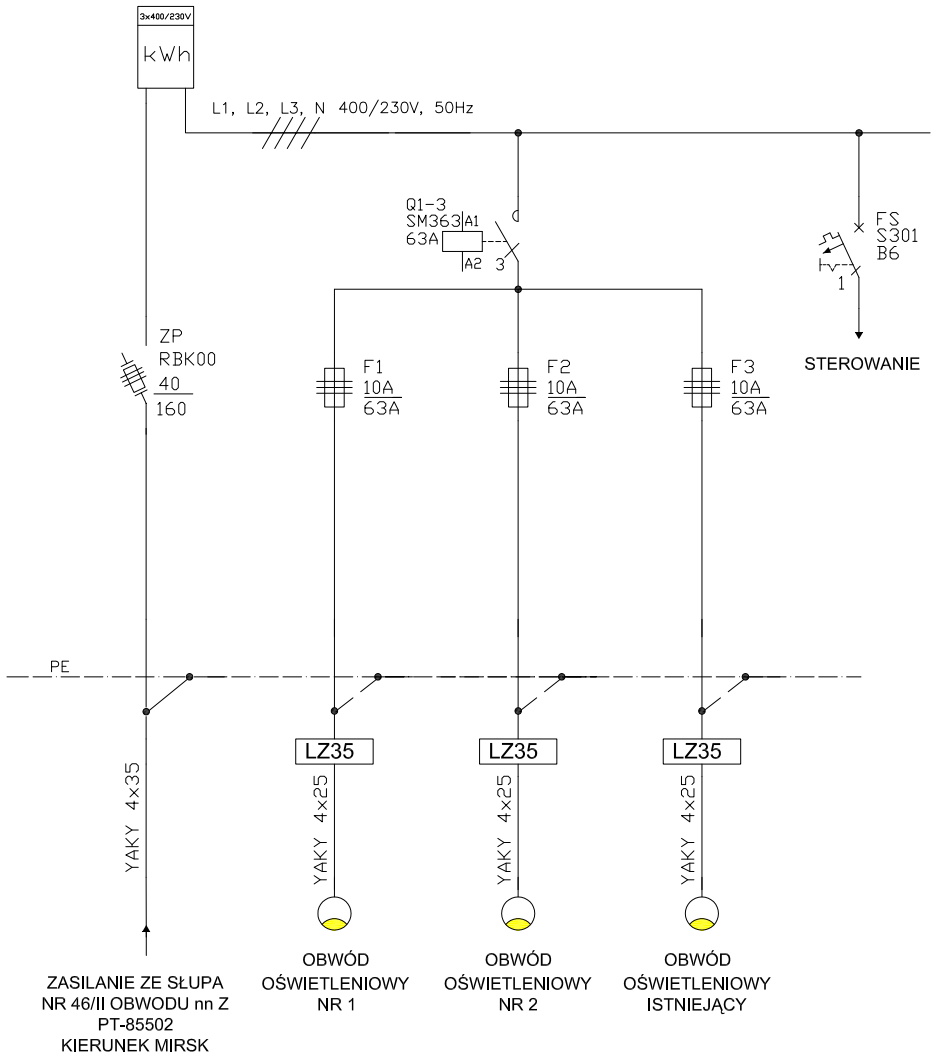

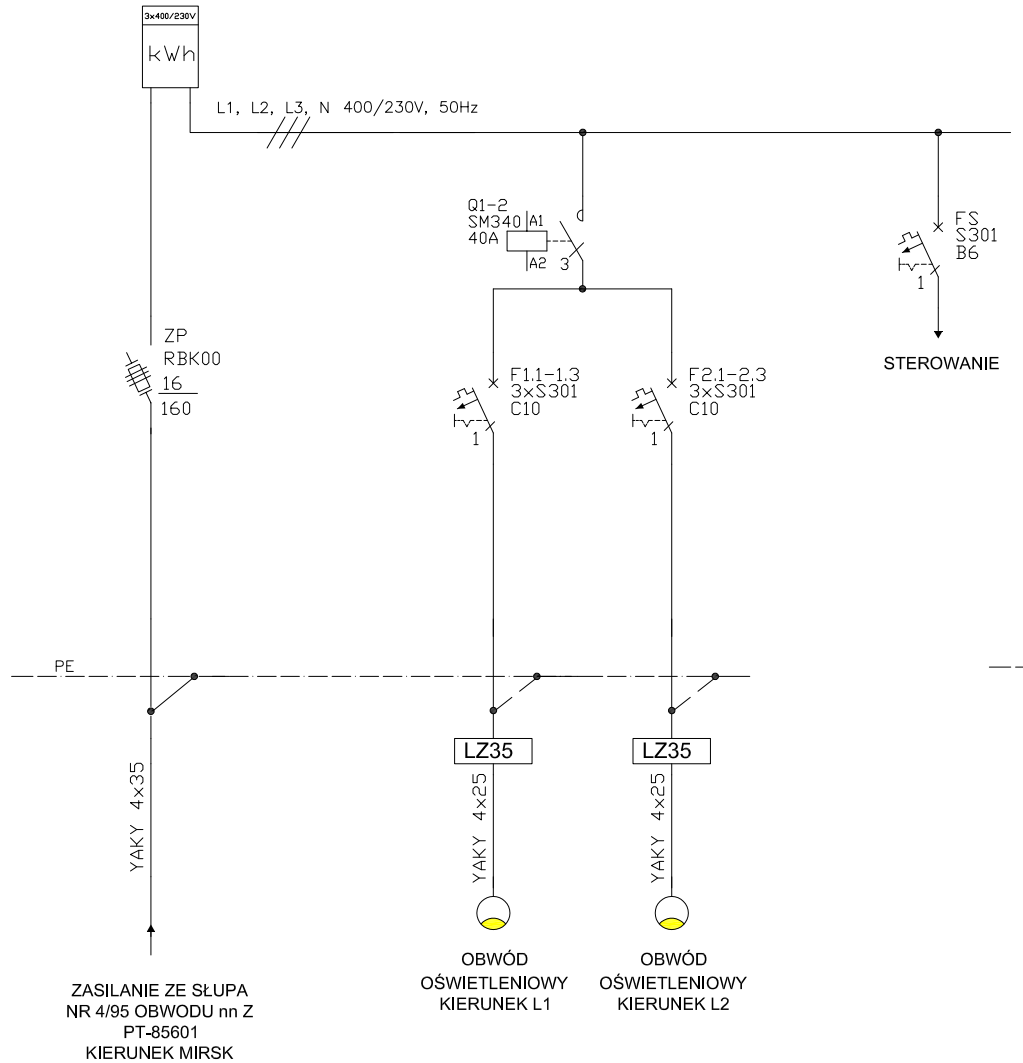

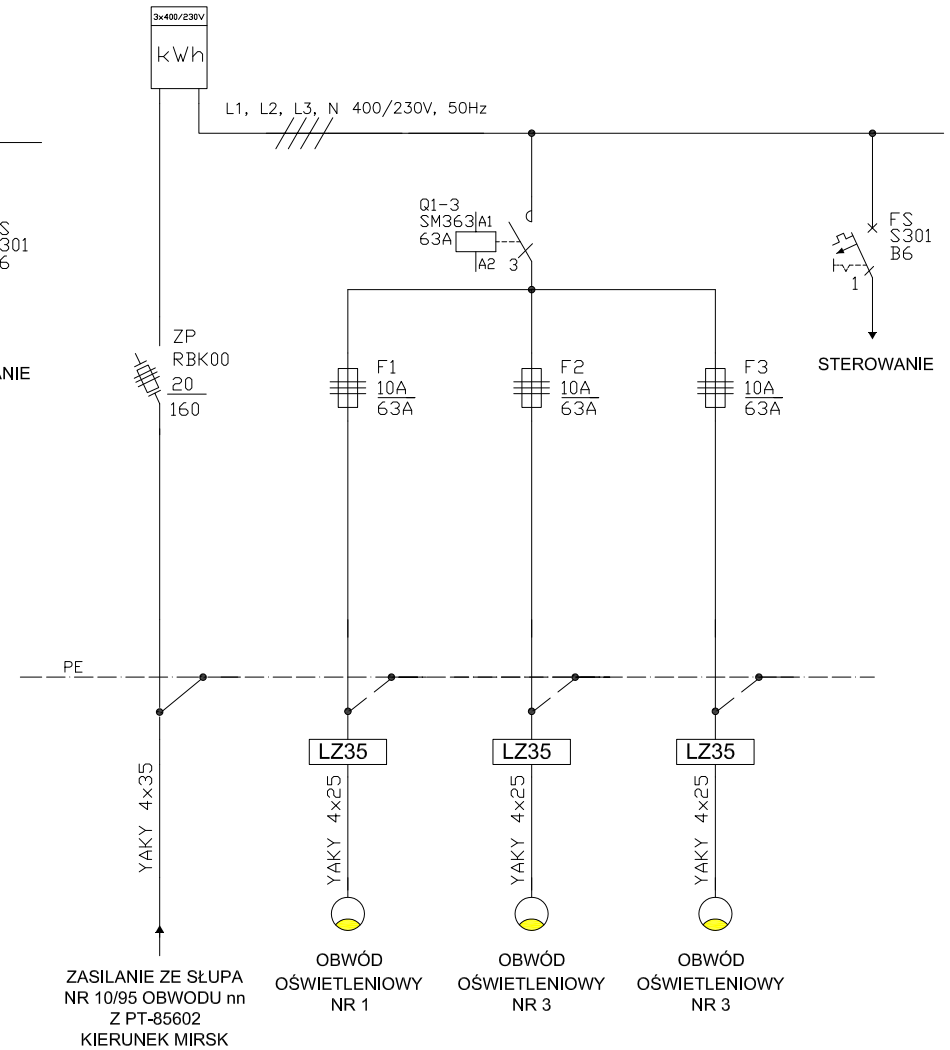

STEROWANIE OBWODEM OŚWIETLENIOWYM Z ZEGAREM ASTRONOMICZNYM

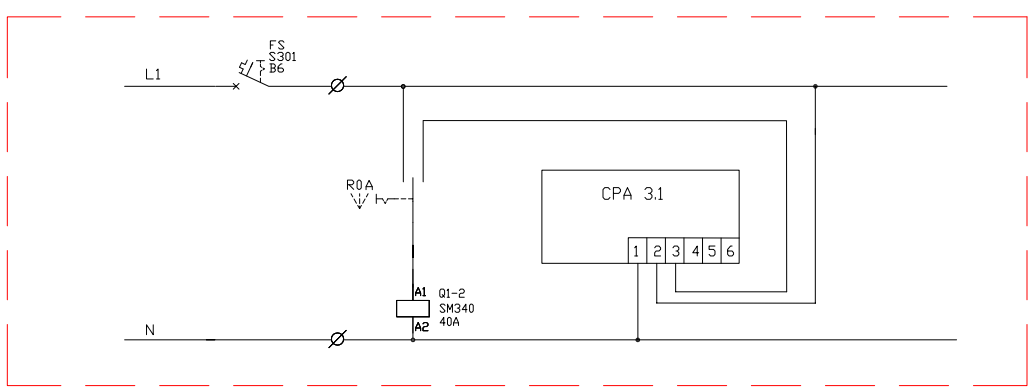

ELWIBOR
Elżbieta Borowska
59-800 LUBAŃ
Zaręba ul. Wesoła 10
NIP 613-105-60-10
☎ 0757-248-267
✆ 0502-471-486

INWESTOR: GMINA MIRSK 59-630 Mirsk Pl. Wolności 39		
TYTUŁ RYSUNKU: SCHEMAT SZAFKI OŚWIETLENIOWEJ		
OBIEKT ADRES: Budowa oświetlenia drogowego: Mirsk ul. Polna (dz. nr 479, 473, 449, 448, 441, 16/1), Kamień (dz. nr 304, 296, 280, 277, 215, 170, 96, 88, 68, 35, 31, 24)		
SKALA: 1:1	Asystent projektanta: Maciej Borowski	Podpis
DATA: 11-09-2006	Projektował: mgr inż. Joachim Borowski 223/90/PW, WKP/IE/7163/02	Podpis
RYSUNEK NR: 15	Sprawdził:	Podpis