Rzut

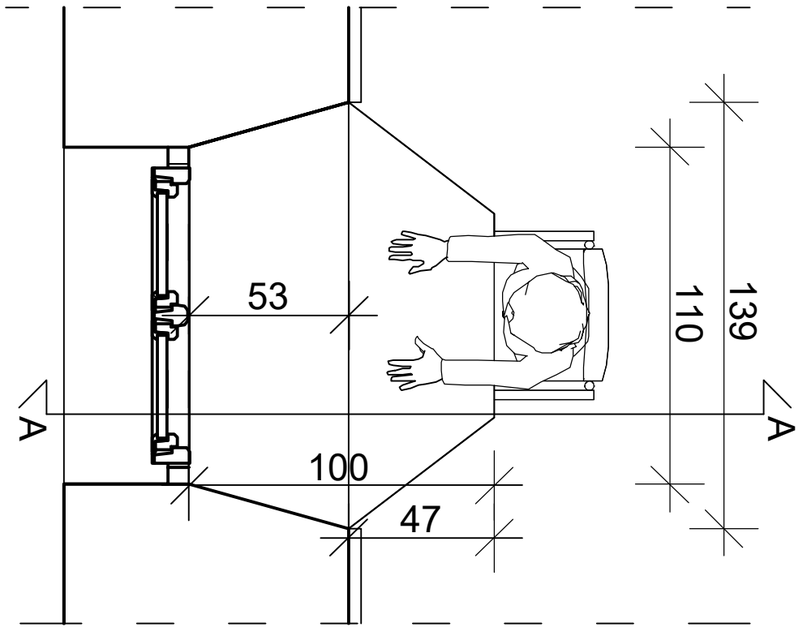


Przekrój A-A

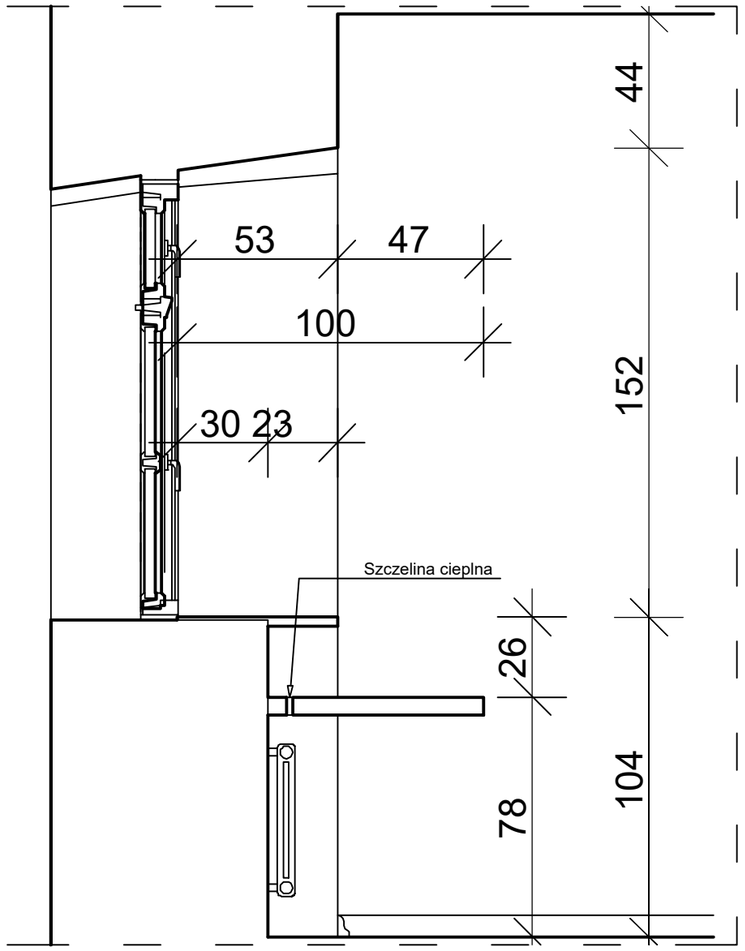


# TYP C

GRUPA PROJEKTOWA:

REWIZJA grupa projektowa

Rewizja Krzysztof Grześków
ul. B. Prusa 37
Wrocław 50-319
TEL. +48 793 66 28 28
E-MAIL: rewizja@rewizja.com.pl

## PROJEKT BUDOWLANY

Modernizacja energetyczna budynku Zespołu Klasztornego z Internetem w Lubomierzu

| | | | |
|---|---|---|---|
| OBIEKT | Budynek Zespołu Klasztornego z Internatem w Lubomierzu | | |
| | Detal rozwiązania parapetu Typ C | | |
| PLANSZA | A_d3 | ADRES | Działki nr: 40/2, 47/2, 55<br>Jednostka ewidencyjna:Lubomierz<br>Obręb: Gobręb 0001 |
| SKALA | 1:20 | INWIESTOR | GMINA LUBOMIERZ, PL. WOLNOŚCI 1, 59-623 LUBOMIERZ,<br>reprezentowana przez Marka Chrząszcza, Burmistrza Gminy i Miasta Lubomierz |

| | BRANŻA | NAZWISKO | | NR UPR. | DATA | PODPIS |
|---|---|---|---|---|---|---|
| PROJEKTANT | ARCHITEKTURA | mgr inż. arch. KRZYSZTOF GRZEŚKÓW | uprawnienia bez ograniczeń do projektowania | 350/DOW/GB/10 | 20.08.2019 | |
| SPRAWDZAJĄCY | | mgr inż. arch. AGNIESZKA KUBIT | uprawnienia bez ograniczeń do projektowania | 370/TI/DOA | 20.08.2019 | |
| OPRACOWAŁ | | mgr inż. arch. ŁUKASZ KORCZYŃSKI | | | 20.08.2019 | |