Rzut

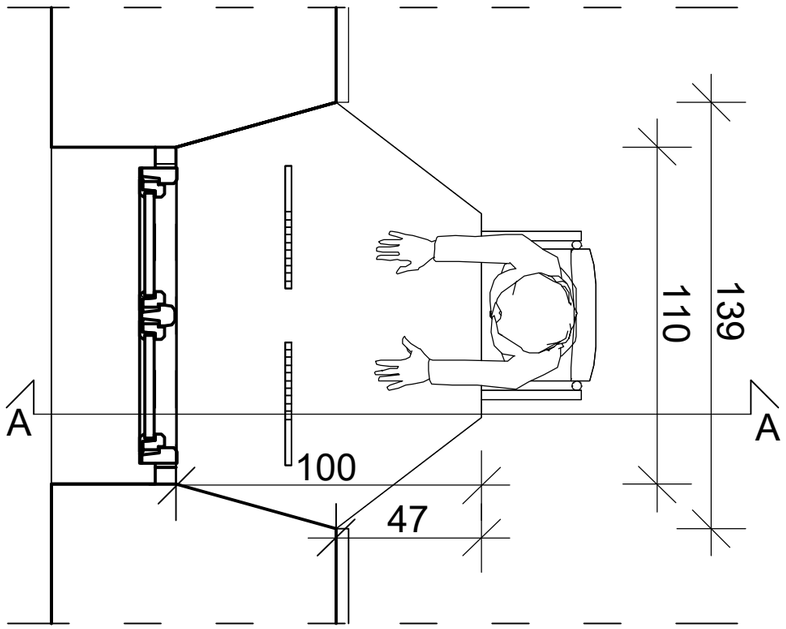

Przekrój A-A

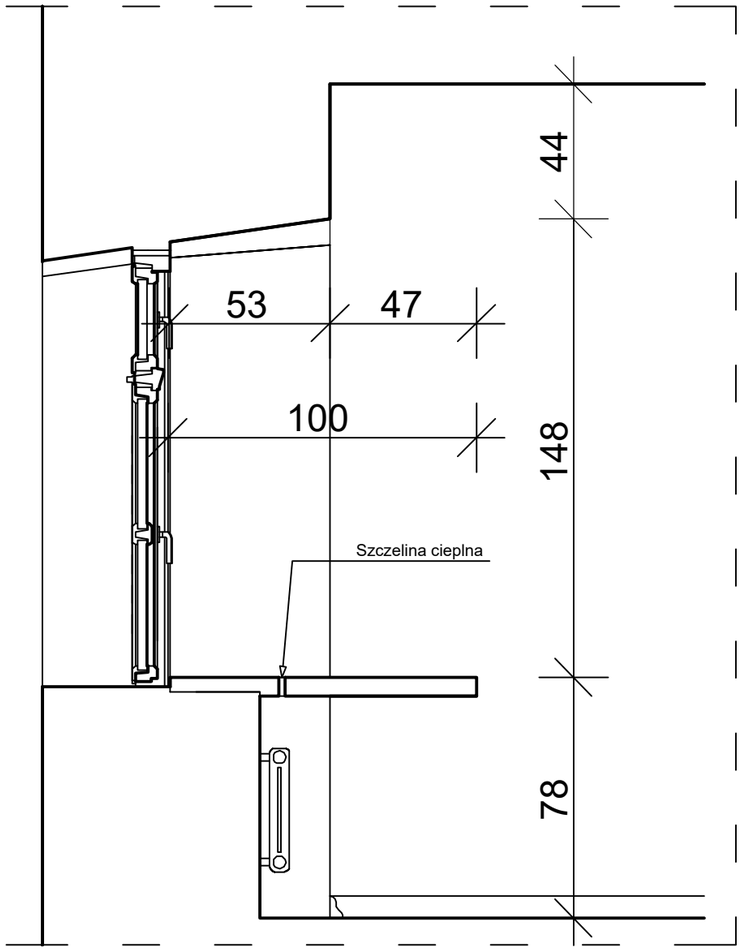

TYP B

GRUPA PROJEKTOWA:

REWIZJA grupa projektowa

Rewizja Krzysztof Grześków
ul. B. Prusa 37
Wrocław 50-319
TEL. +48 793 66 28 28
E-MAIL: rewizja@rewizja.com.pl

PROJEKT BUDOWLANY

Modernizacja energetyczna budynku Zespołu Klasztornego z Internetem w Lubomierzu

OBIEKT	Budynek Zespołu Klasztornego z Internatem w Lubomierzu		
	Detal rozwiązania parapetu Typ B		
PLANSZA	A_d2	ADRES	Działki nr: 40/2, 47/2, 55 Jednostka ewidencyjna Lubomierz Obręb: Dobrejb 0001
SKALA	1:20	INWESTOR	GMINA LUBOMIERZ, PL. WOLNOŚCI 1, 59-623 LUBOMIERZ, reprezentowana przez Marka Chrabąszcza, Burmistrza Gminy i Miasta Lubomierz

	BRANŻA	NAZWISKO		NR UPR.	DATA	PODPIS
PROJEKTANT	ARCHITEKTURA	mgr inż. arch. KRZYSZTOF GRZEŚKÓW	uprawnienia bez ograniczeń w specjalności architektonicznej	10/SG/OKA/2010	20.08.2019	
SPRAWDZAJĄCY		mgr inż. arch. AGNIESZKA KUBIT	uprawnienia bez ograniczeń w specjalności architektonicznej	270/TOOA	20.08.2019	
OPRACOWAŁ		mgr inż. arch. ŁUKASZ KORCZYŃSKI			20.08.2019	