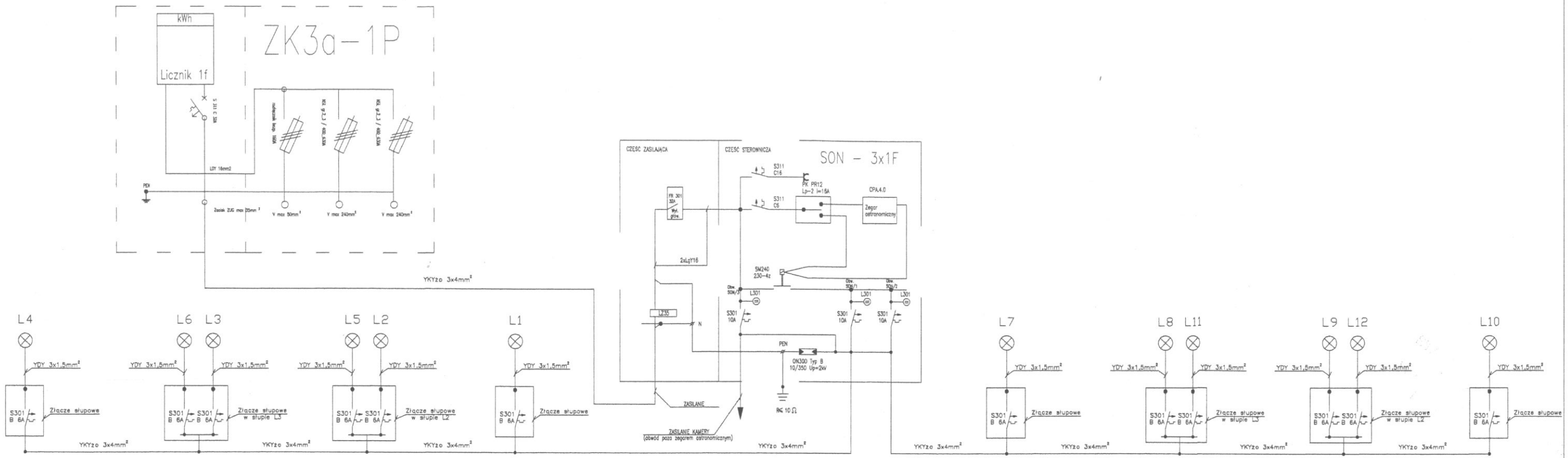

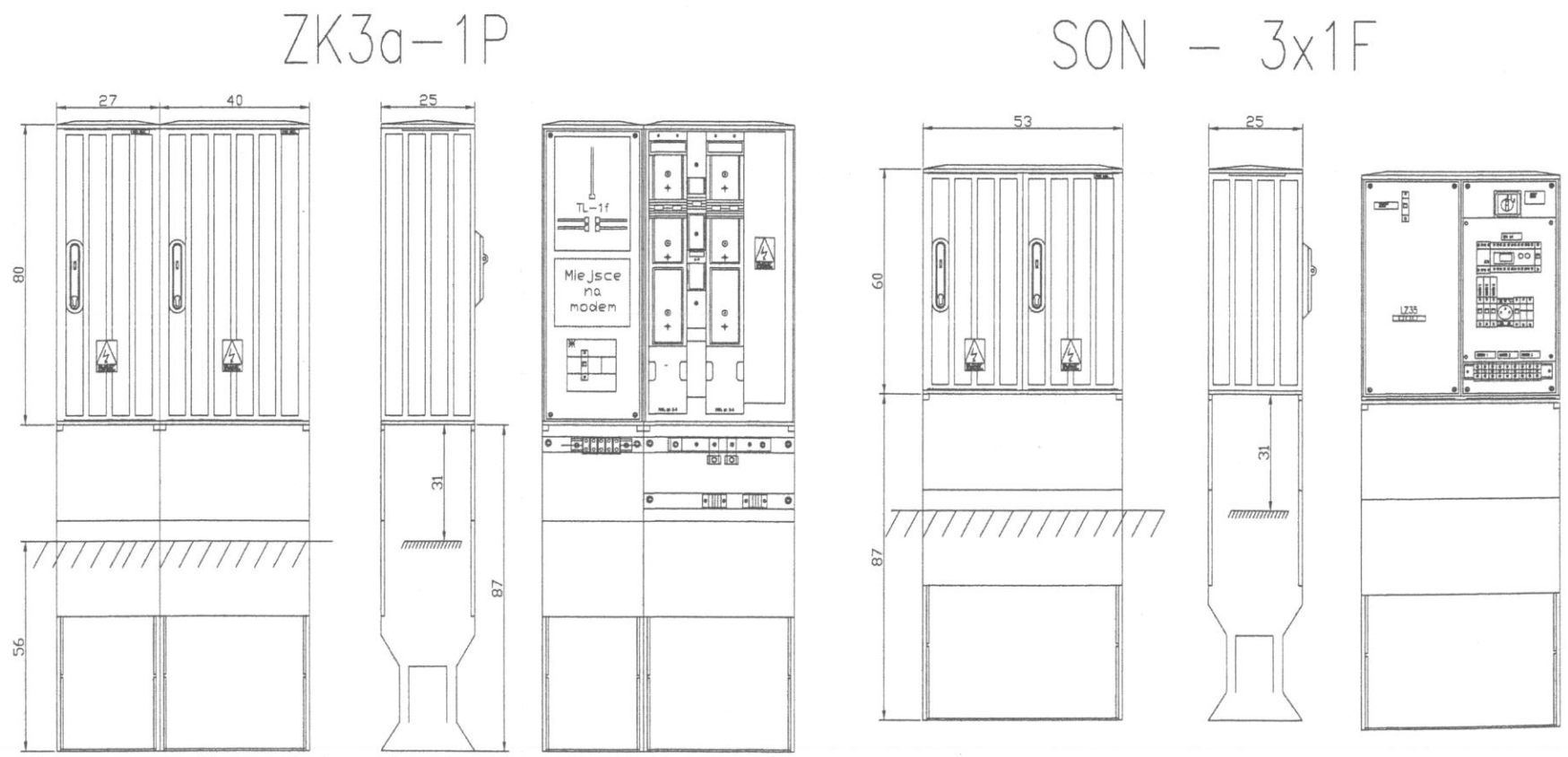

PRACOWNIA PROJEKTOWA S.C. Z.MICKIEWICZ, R.KOPYTEK
UBOCZE 300, 59-620 GRYFÓW ŚLĄSKI
tel. 75-781-31-34, e-mail:biuro@zmprojekt.pl,www.zmprojekt.pl

Pracownia Projektowa s.c. Z. Mickiewicz - R. Kopytek

Tytuł rysunku:	**Schemat elektryczny zasilania latarni**			Skala: --
Temat:	*Budowa placu zabaw*			Branża: Elektryczna
Inwestor:	Gmina Lubomierz Plac Wolności 1, 59-623 Lubomierz			Stadium: Pb
Obiekt/adres:	Fitness plac ul. Krótka dz. nr 16/1; Obr. 1 Lubomierz			
	Nazwisko:	Uprawnienia:	Podpis:	Data:
Projektował:	mgr inż. Marian Jerzyk (spec. inst. elektryczne)	nr upr. 285/83/WBPP DOŚ/IE/1642/02		01/2014
Opracował:	mgr inż. Przemysław Kuchmistrz (spec. inst. elektryczne)	DOIIB nr rejestru 176/2008		Format: A3
				Nr rys.: **2E**