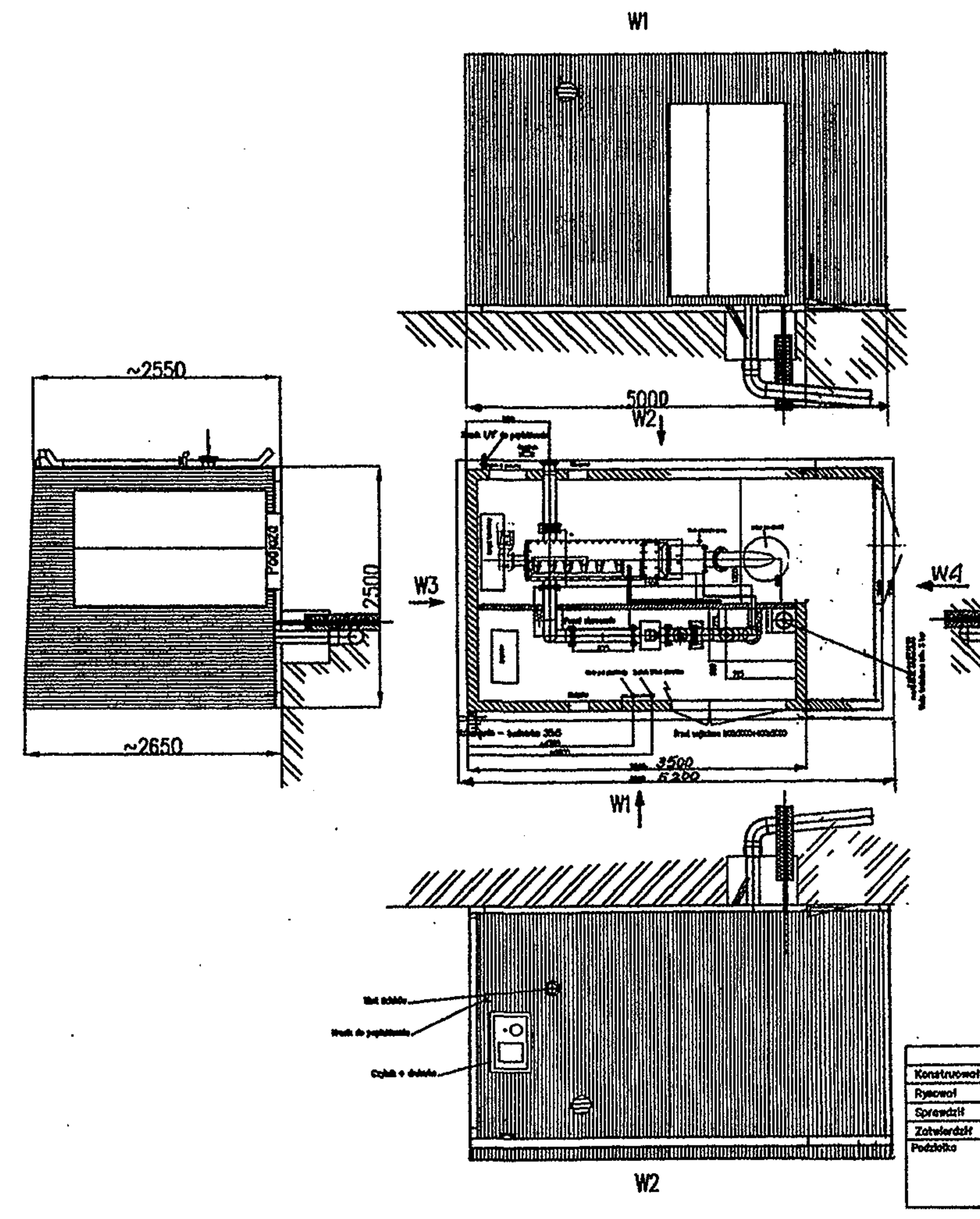

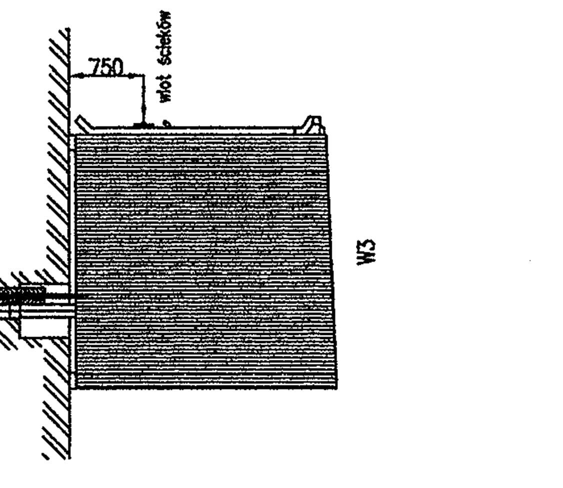

1. Otwór pod spust ścieków o wymiarach 725 x 550 na poziomie minus 500 mm od poziomu wylewki w miejscu wskazanym na rysunku
2. Odprowadzenie ścieków z kontenera – kielich PCV DN 160 na poziomie minus 500 mm od poziomu wylewki w miejscu wskazanym na rysunku
3. Woda wyprowadzona rurą PE DN 32 ocieplona pianką w osłonie rury PCV DN 160 . Rura osłonowa PCV DN 160 wyprowadzona na poziom minus 250 mm nad poziom wylewki w miejscu wskazanym na rysunku
   Pozostawić ok. 500 mm rury DN 32 nad poziom wylewki
4. Doprowadzenie zasilania 3 PE+N 400V/50 Hz kablem YKY 5x6 mm2 pozostawiając 3 mb kabla luzem
5. Doprowadzenie uziemienia bednarką 3x25

	Nazwisko	Data	Podpis	ENKO	Symbol wyrobu: STZ	Materiał	Masa (kg)
Konstruował	P.Wrzosek	14.02.07					
Rysował	P.Wrzosek	14.02.07					
Sprawdził	G.Florek	14.02.07		Nazwa zbioru: u:\mechanik\020\004\		Wchodzi do: Arkusz 3/3	
Zatwierdził	A.Wowkostryj	14.02.07					
Podziałka	Nazwa przedmiotu: STZ-201 M1S-Elewacje					Nr rysunku: 0016F0001631	

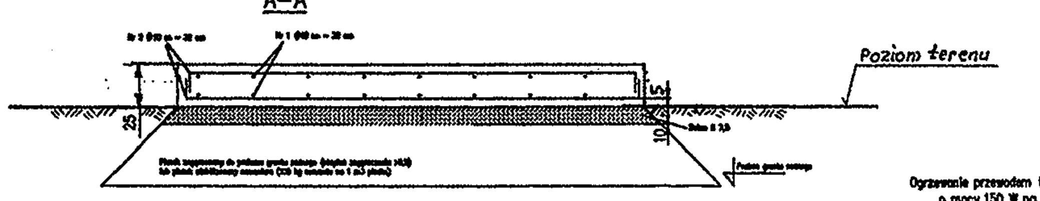

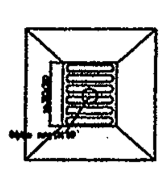

Zalecana studzienka na popłuczyny lub odwodnienie liniowe z kratką o prześwicie 10 mm Umiejscowić pod zaworem wozu asenizacyjnego

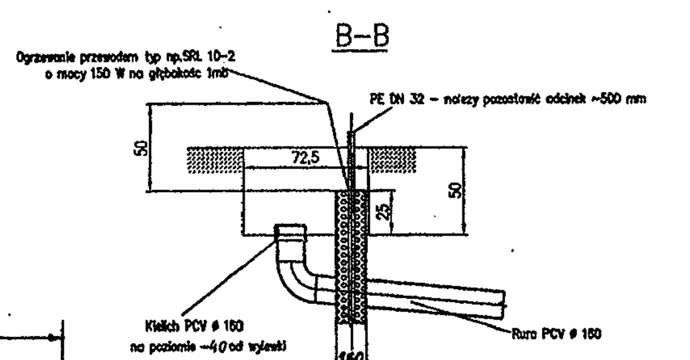

rura PCV DN 160+ ocieplenie rury wodnej DN 32 co namniej 10 cm poniżej strefy zamarzania + ogrzewanie np. przewodem SRL 10-2 o mocy 150W na głębokość 1 mb

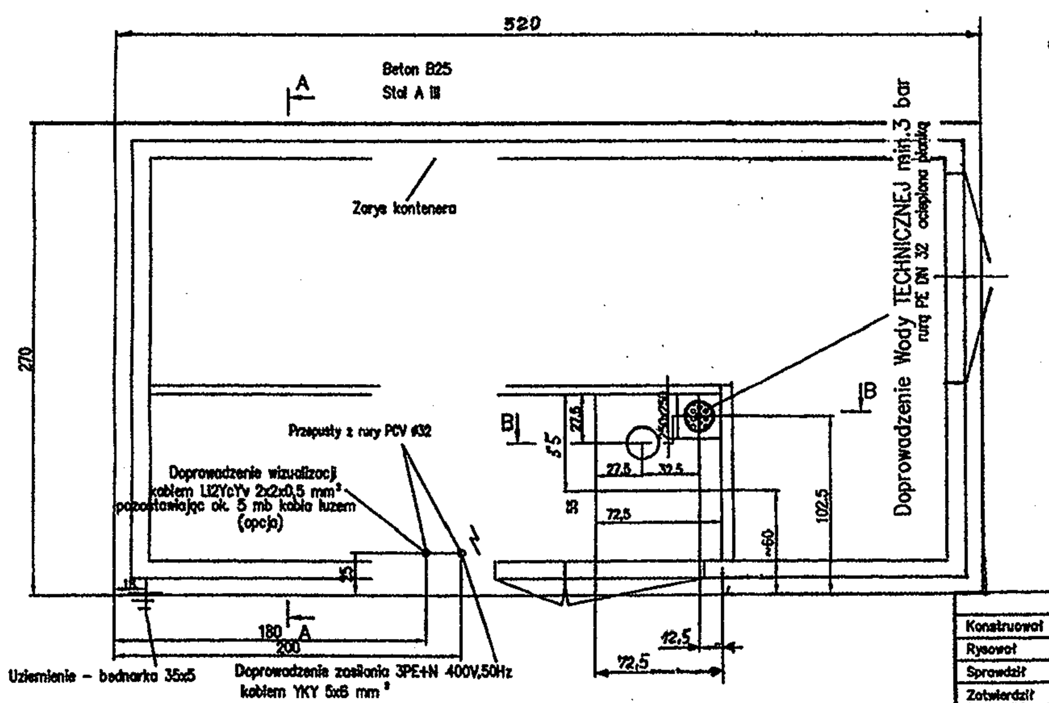

	Nazwisko	Data	Podpis	ENKO	Symbol wyrobu: STZ	Materiał	Masa (kg)
Konstruował	P.Wrzosek	14.02.07					
Rysował	P.Wrzosek	14.02.07					
Sprawdził	G.Florek	14.02.07		Nazwa zbioru: u:\mechanik\020\004\		Wchodzi do: Arkusz 3/3	
Zatwierdził	A.Wowkostryj	14.02.07					
Podziałka: ---	Nazwa przedmiotu: Wylewka betonowa dla STZ pod kontener					Nr rysunku: 0016F0001631	

Zalecana studzienka na popłuczyny lub odwodnienie liniowe z kratką o prześwicie 10 mm Umiejscowić pod zaworem wozu asenizacyjnego

STZ-201 M 1 S – Schemat rozmieszczenia urządzeń – Widok z góry

Strona placu manewrowego i drogi dojazdowej

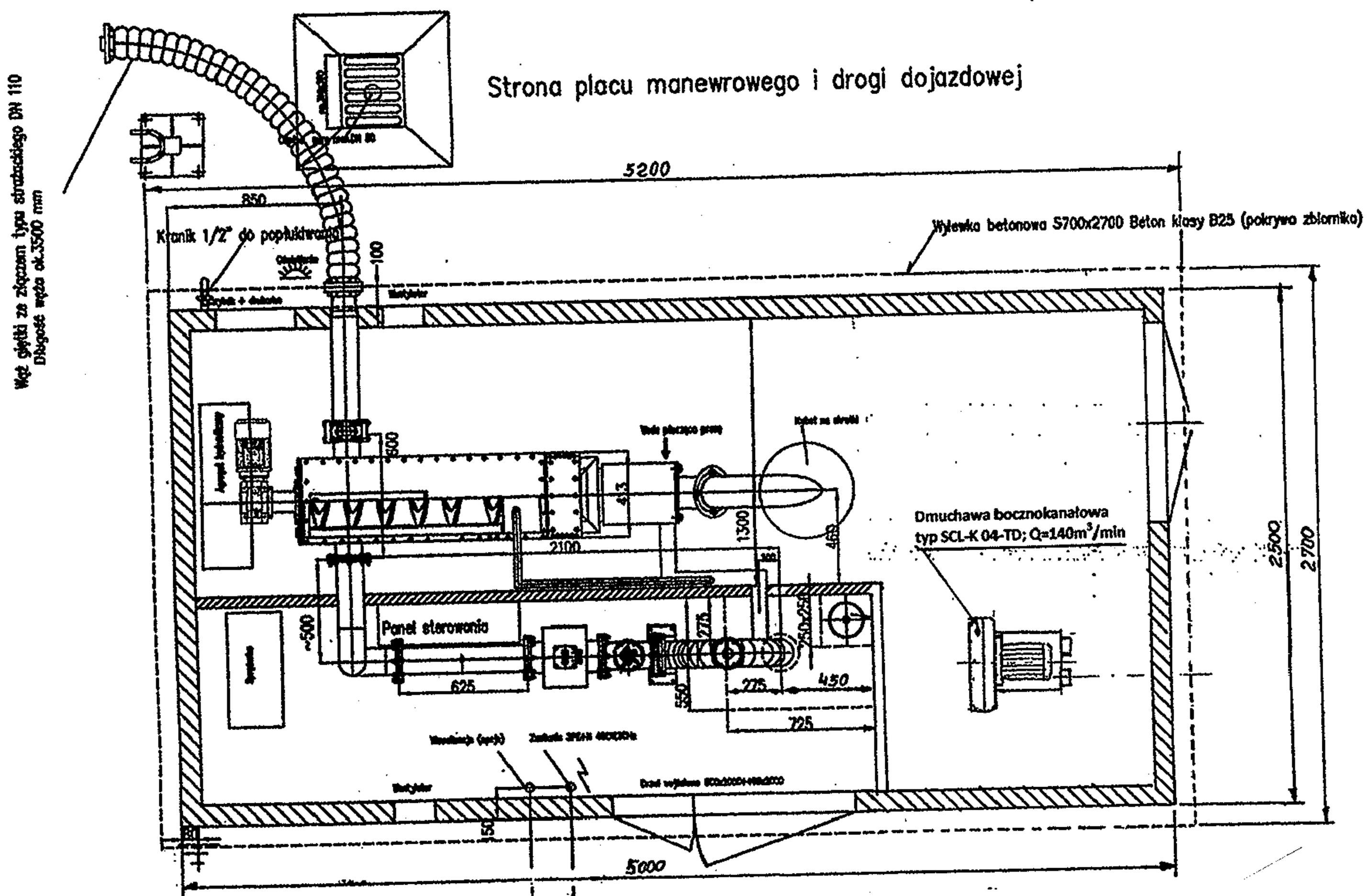

ADAPTACJA

Projektant	inż. Waldemar Witkowski	Nr upr. 1069/82 –inst.inż	Podpis	Data 11.2009r.
Sprawdzający	mgr inż. Rodryk Świerczok	Nr upr. 2456/93, 595/DUW/01 –inst.	Podpis	Data 11.2009r
Przedsiębiorstwo Produkcyjno Handlowo Usługowe <EKO-KARAT>> s.c. 58-500 Jelenia Góra ul.Sudecka				
Stadium: P.B.	Inwestor: GMINA LUBOMIERZ - Lubomierz Plac Wolności 1			
Branża: Instalacyjna	Obiekt: OCZYSZCZALNIA ŚCIEKÓW - LUBOMIERZ		Podziałka: 1:25	
Lokalizacja: LUBOMIERZ	Nazwa rys: STACJA ZLEWCZA		Nr rys.: MOL-01. 21-1	

Układ ten jest przykładowy i może być dostosowany do potrzeb zamawiającego.