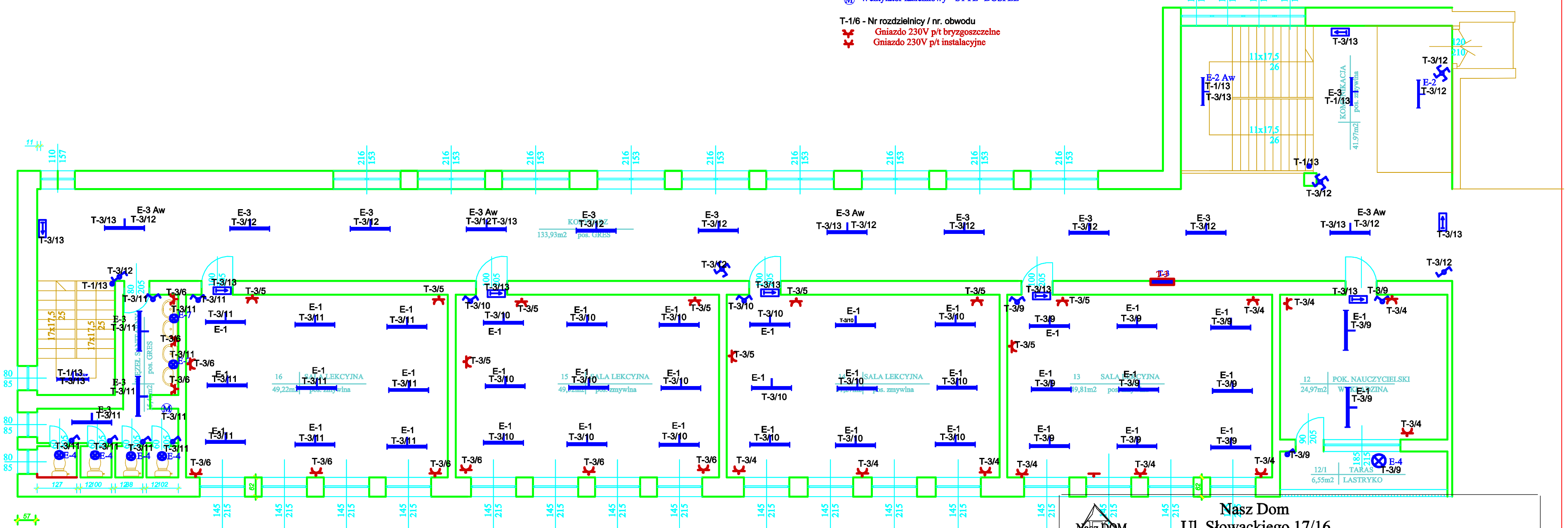

Oznaczenia:

- E-1 - Oprawa świetlówkowa nasufitowaTCS600/235 D/I C6 2x35W
- E-2 - Oprawa świetlówkowa TCS-097 2xTL-D18W.
- E-3 - Oprawa świetlówkowa TCS-097 2xTL-D36W.
- E-4 - Oprawa żarowa /plafoniera LUNA "Plexiform"/, P = 2x22 W T-R.
- E-5 - Oprawa wodoszczelna 1x 60 W / AOSTA /
- E-7 - Oprawa inwestora (kinkiet inwestora) P=80W.
- (M) - Wentylator łazienkowy " STYL" DOSPEL"

T-1/6 - Nr rozdzielnicy / nr. obwodu

- Gniazdo 230V p/t bryzgoszczelne
- Gniazdo 230V p/t instalacyjne

OCHRONA PRZECIWPORAŻENIOWA:
SAMOCZYNNE WYŁĄCZENIE ZASILANIA

UWAGI:

1. Instalacje elektryczne wykonać przewodem kabelkowym typu NYM-J w tynku i w korytkach kablowych.
2. Wysokość instalowania wyłączników - 1,4m od podłogi.
3. Przyjęte oznaczenia ilości żył w przewodach:
   - przewód 1- fazowy 3 przewodowy
   - przewód 3- fazowy 5 przewodowy
4. W pomieszczeniach wc i boksach stosować osprzęt szczelny.
5. Przed montażem osprzętu i opraw, uzgodnić z inwestorem szczegóły montażu i rodzaj opraw.

RZUT 1-GO PIĘTRA CZĘŚĆ "A"

Nasz DOM
Nasz Dom
Ul. Słowackiego 17/16
19-300 Ełk
Tel. 607-148 493
e-mail: gniedziejkob@wp.pl

Nazwa i Adres Obiektu	Szkoła Podstawowa im. Jana Pawła II. Kowale Oleckie, ul. Kościuszki 88		Branża Elektryczna
Temat	Projekt wewnętrznej instalacji elektrycznej, I piętro A		Skala - 1:200
Podstawa opracowania	Inwentaryzacja budowlana budynku		Data Lipiec 2011
Inwestor	Szkoła Podstawowa im. Jana Pawła II. Kowale Oleckie, ul. Kościuszki 88		Nr rys. E-2.
Projektant	mgr. inż. Ireneusz Turek	Podpis	Uprawnienia: SUW-18/90
Współpraca	Bogdan Gniedziejko		SUW-186/92