## SCHEMAT STĘŻEŃ POZIOMYCH W PŁASZCZYŹNIE PASÓW GÓRNYCH DŹWIGARÓW

1:100

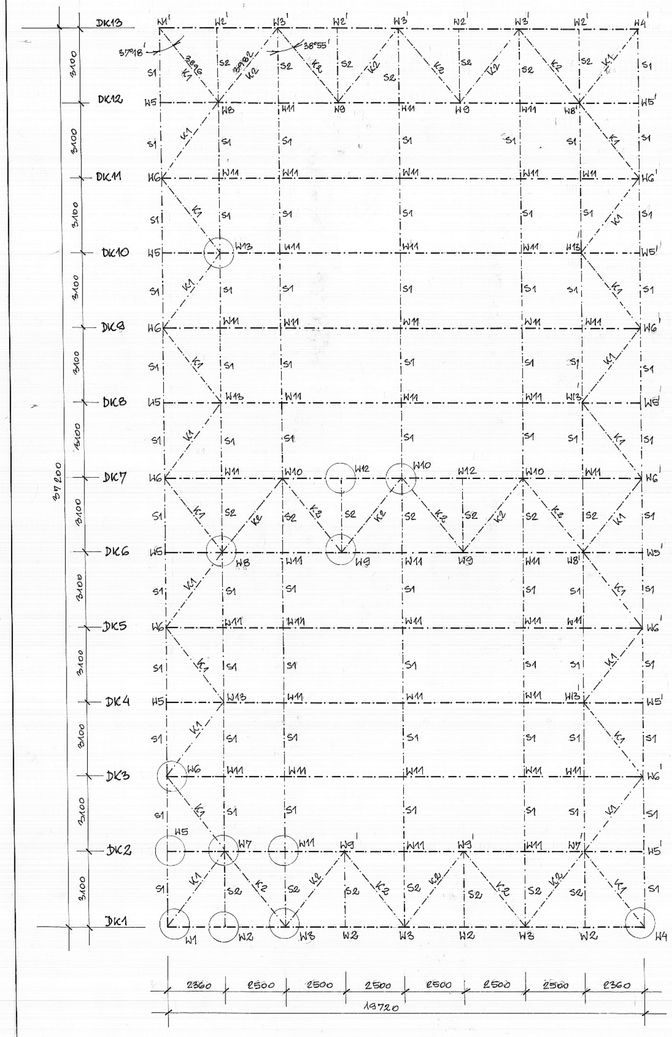


## WĘZEŁ W1 - 1×; WĘZEŁ W1' - 1×; WĘZEŁ W4 - 1×; WĘZEŁ W4' - 1×;

1:5

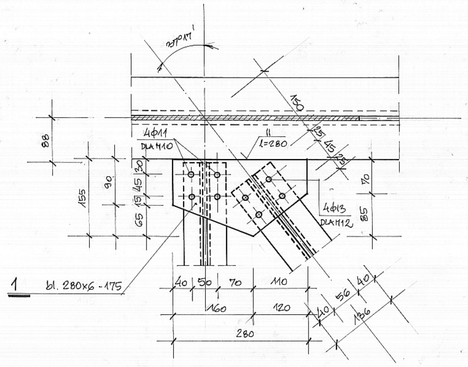


## WĘZEŁ W2 - 4×; WĘZEŁ W2' - 4×

## WĘZEŁ W12 - 2×

1:5

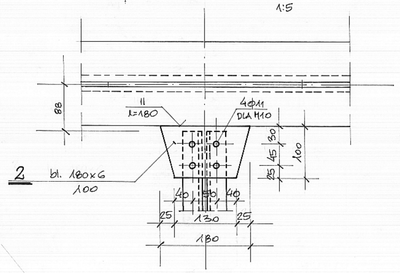


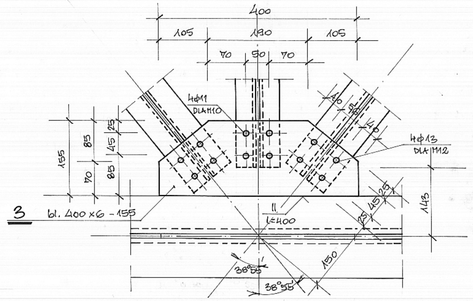


## WĘZEŁ W3 - 3×; WĘZEŁ W3' - 3×; WĘZEŁ W9 - 4×; WĘZEŁ W9' - 4×;

1:5

## WĘZEŁ W5 - 6×; WĘZEŁ W6' - 6×

## WĘZEŁ W11 - 4×

1:5

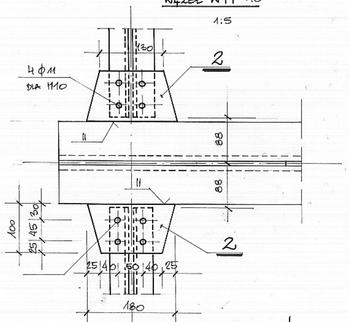


## WĘZEŁ W6 - 5×; WĘZEŁ W6' - 5×;

## WĘZEŁ W13 - 6×

1:5

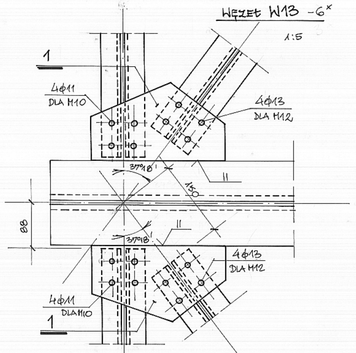


## WĘZEŁ W7 - 1×; WĘZEŁ W7' - 1×; WĘZEŁ W8 - 2×; WĘZEŁ W8' - 2×

1:5

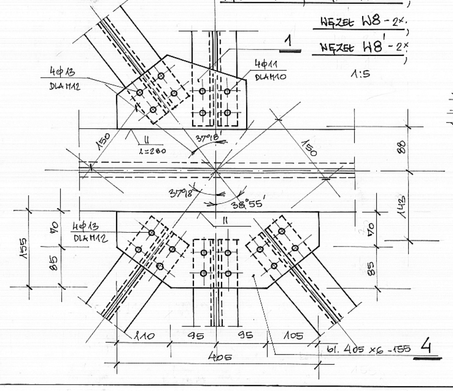


## WĘZEŁ W10 - 3×

1:5

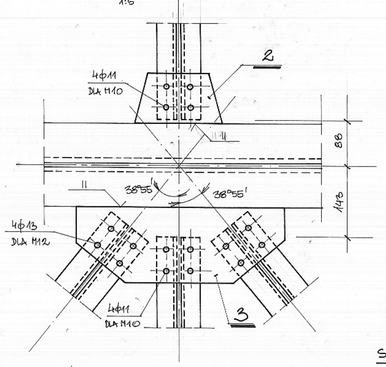


## KRZYŻULCE STĘŻEŃ - K1 - WYK. 24×

1:10

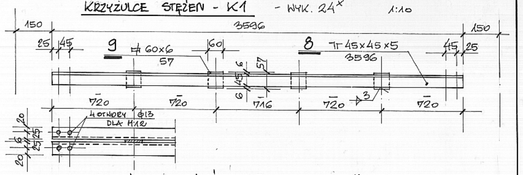


## KRZYŻULCE STĘŻEŃ - K2 - WYK. 18×

1:10

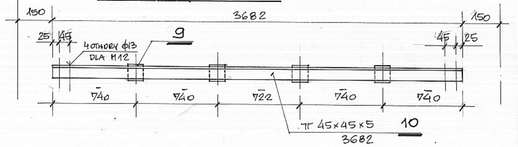


## SŁUPKI STĘŻEŃ - S1 - WYK. 69×

1:10

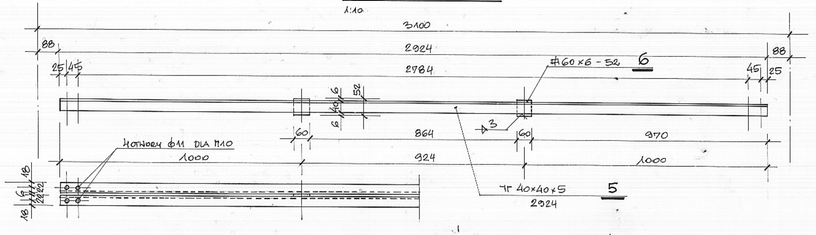


## SŁUPKI STĘŻEŃ - S2 - WYK. 21×

1:10

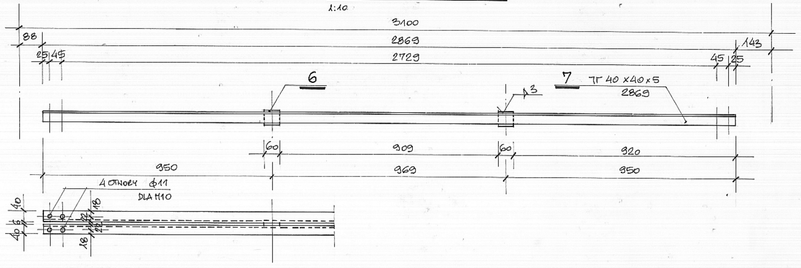


STĘŻENIA POZIOME W PŁASZCZYŹNIE PASÓW GÓRNYCH DŹWIGARÓW

| | | | |
|---|---|---|---|
| PRACOWNIA PROJEKTOWA KATOWICE, PÓŁNOCNA 10 VARICOM | | | |
| URZĄD GMINY KOSZĘCIN, UL. POWSTAŃCÓW 10 | | | |
| OBIEKT: ROZBUDOWA GIMNAZJUM W STRZEBINIU PRZY UL. SZKOLNEJ | TEMAT: STĘŻENIA POZIOME W PŁASZCZYŹNIE PASÓW GÓRNYCH DŹWIGARÓW | RODZAJ PROJEKTU: PB + PW | |
| | | BRANŻA: KONSTRUKCJA | |
| PROJEKTOWAŁ: upr 365/73 mgr inż. EWA PAPAJ | | SKALA: 1:100, 1:10, 1:5 | |
| SPRAWDZIŁ: upr 695/78 mgr inż. T. GRAŻYNA JARZĄB | | DATA: STYCZEŃ 2008 | NR RYS: 27 |