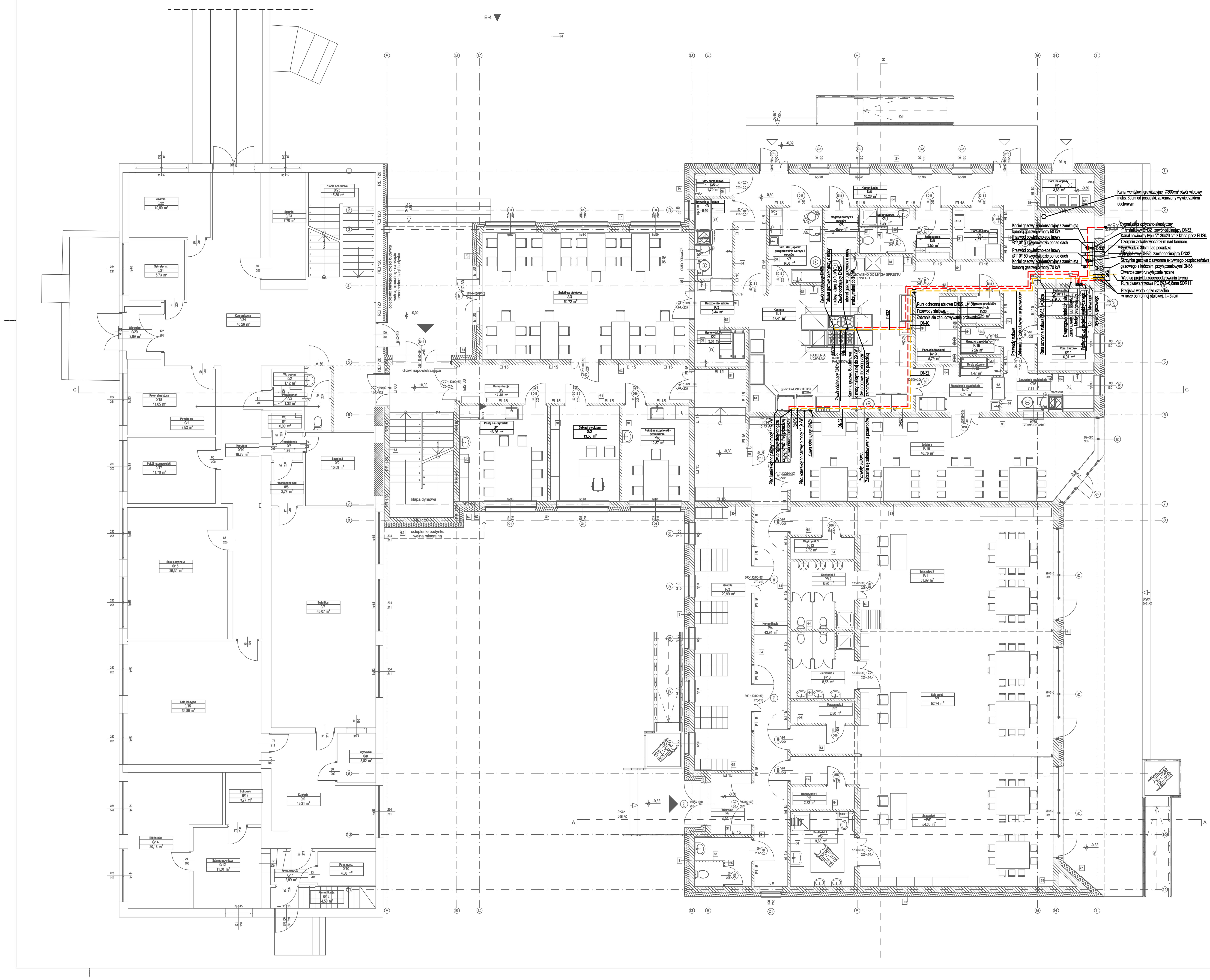

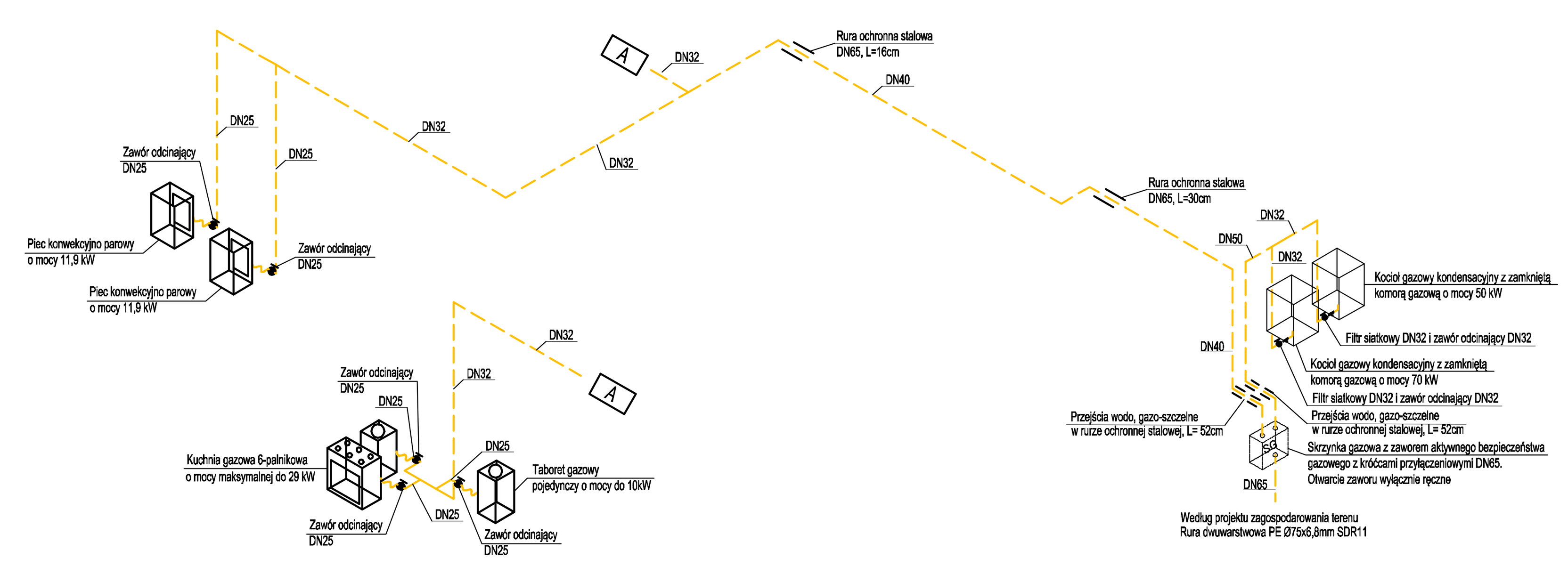

UWAGA
Przewody gazowe w budynku należy wykonać z rur stalowych czarnych bez szwu w/g PN-74/H-74424 łączonych przy pomocy spawania.

- rury prowadzi się po wierzchu ścian,
- rury przebiegające przez pomieszczenia bez okien lub bez wentylacji umieszczać w stalowej rurze osłonowej bez szwu,
- zabrania się prowadzić przewodów w odległości mniejszej niż 25 cm od kanałów spalinowych,
- rurociągi układać z wykorzystaniem samokompensacji, czyli unikać długich prostych odcinków,
- odcinki rur przechodzące przez ściany konstrukcyjne i stropy zabezpieczyć rurami osłonowymi,
- rury prowadzi się pod sufitem

Zestawienie pomieszczeń parteru

Numer pomieszczenia	Nazwa pomieszczenia	Powierzchnia
K/1	Kuchnia	47,41
K/2	Mycie wózków	3,81
K/3	Rozdzielnia- szkoła	3,44
K/4	Zmywalnia - szkoła	6,10
K/5	Pom. porządkowe	1,70
K/6	Komunikacja	40,26
K/7	Pom. ster. jaj oraz przygotowalnia warzyw i owoców	8,08
K/8	Magazyn warzyw i owoców	2,90
K/9	Szatnia prac.	3,53
K/10	Pom. socjalne	4,97
K/11	Sanitariat prac.	4,89
K/12	Pom. na odpady	3,63
K/13	Kotłownia	7,58
K/14	Pom. biurowe	6,01
K/15	Magazyn zasobów	2,26
K/16	Zmywalnia przedszkole	7,11
K/17	Rozdzielnia przedszkole	6,74
K/18	Mycie wózków	1,47
K/19	Pom. z lodówkami	5,79
K/20	Magazyn produktów suchych	2,26
P/1	Wiatrołap	4,99
P/2	Toaleta dla np	5,61
P/3	Szatnia	29,99
P/4	Komunikacja	43,94
P/5	Sanitariat 1	9,63
P/6	Magazynek 1	2,82
P/7	Sala zajęć	54,30
P/8	Sala zajęć	52,74
P/9	Magazynek 2	2,80
P/10	Sanitariat 2	8,58
P/11	Sala zajęć 3	51,69
P/12	Sanitariat 3	8,60
P/13	Magazynek 3	2,72
P/14	Pom porz.	2,22
P/15	Jadalnia	48,78
P/16	Pokój nauczycielski - przedszkole	12,87
P/17	Toaleta zew.	3,06
S/1	Pokój nauczycielski	16,86
S/2	Gabinet dyrektora	13,36
S/3	Komunikacja	17,48
S/4	Świetlica/ stołówka	52,72
S/5	Klatka schodowa	19,61
		635,31 m²

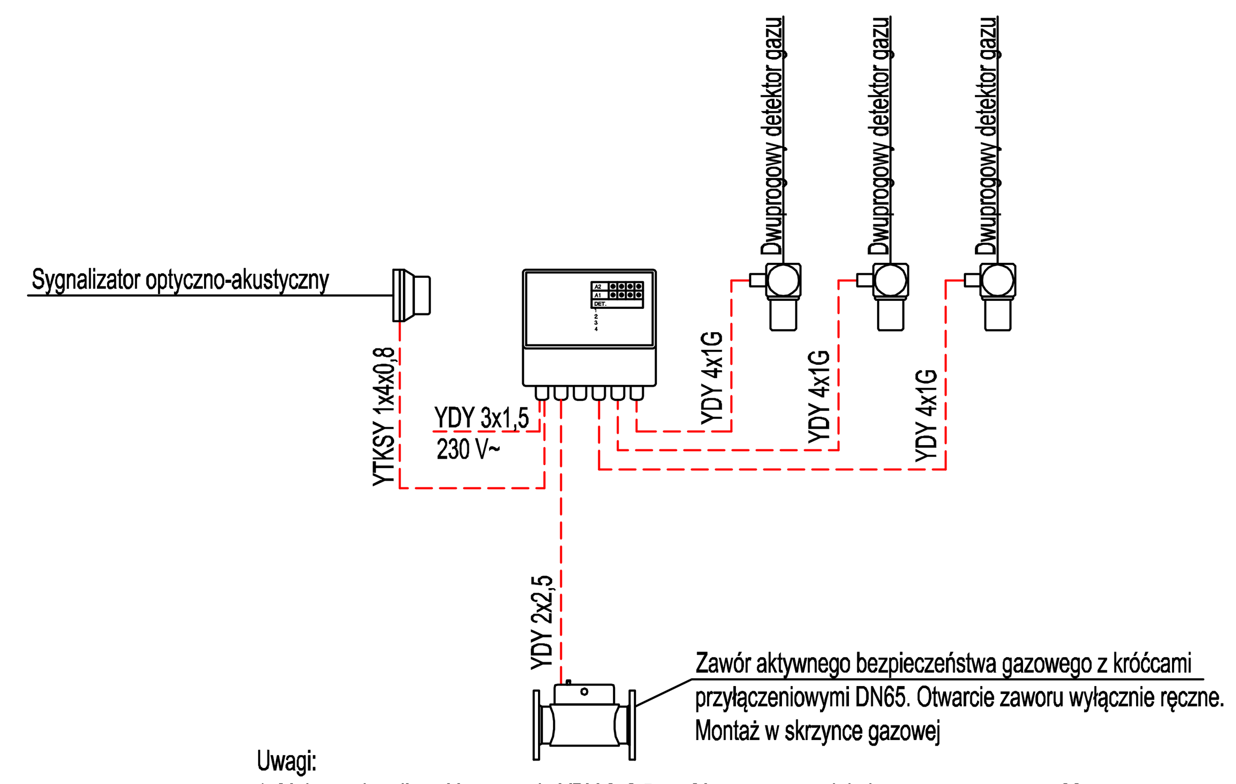

Uwagi:
1. Maksymalna długość przewodu YDY 2x2,5 mm² łączącego moduł alarmowy z zaworem - 22 m.
2. Maksymalna ilość detektorów - 4.
3. Schemat dostosować do DTR producenta zakupionego systemu

LEGENDA
- WEWNĘTRZNA INSTALACJA GAZOWA
- POŁĄCZENIA ELEKTRYCZNE SYSTEMU ASBIG

DESIGN BUILD SUPERVISE
DBS-SYSTEM BARTOSZ JĘDRZEJCZYK
ul. Zagórska 6 97-525 Wielgomłyny
NIP: 772-238-89-22 REGON: 383180360
✆ 691-993-987
✉ biuro.dbssystem@gmail.com

NAZWA INWESTYCJI	PRZEBUDOWA I ROZBUDOWA BUDYNKU ZESPOŁU SZKOLNO-PRZEDSZKOLNEGO			
ADRES INWESTYCJI	DZ. NR EW. 414/8, OBRĘB RUSINOWICE 0004, JEDNOSTKA EW. 240706_2, 42-286 KOSZĘCIN			
INWESTOR	GMINA KOSZĘCIN UL. POWSTAŃCÓW ŚLĄSKICH 10 42-286 KOSZĘCIN			
NAZWA RYSUNKU	RZUT PARTERU I AKSONOMETRIA- INSTALACJA GAZOWA			
ETAP OPRACOWANIA	BRANŻA	DATA	SKALA	NR RYSUNKU
PROJEKT BUDOWLANY	SANITARNA	04.2020	1:100	S-7
AUTORZY OPRACOWANIA	IMIĘ I NAZWISKO	NR UPRAWNIEŃ		PODPIS
PROJEKTANT	mgr inż. KAMIL WOSZCZYK	LOD/3907/PWBS/19		
SPRAWDZAJĄCA	mgr inż. MARTA WOSZCZYK	LOD/3908/PBS/19		