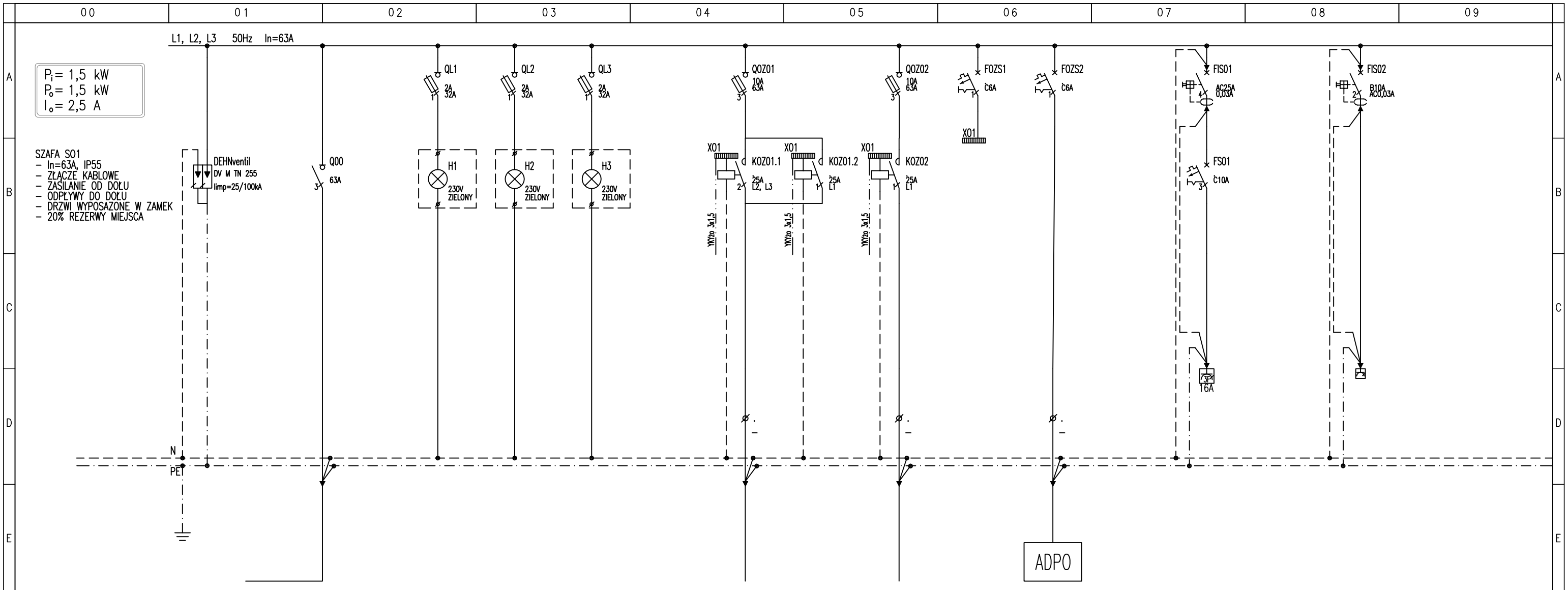

NR OBWODU/No.CIRCUIT	SO1/FO	SO1/Q00	SO1/L1	SO1/L2	SO1/L3		SO1/FOZ01		SO1/FOZ02	SO1/FOS1	SO1/FOS2		SO1/FS01		SO1/FS02	
TYP KABLA/CABLE TYPE							YKYżo 5x6		YKYżo 3x6		YKYżo 3x1,5		YDYżo 5x2,5		YDYżo 3x2,5	
MOC/POWER																
OPIS DESCRIPTION	OGRANICZNIK PRZEPIĘĆ TYP1 KOMBINOWANY	ZASILANIE	KONTROLA NAPIĘCIA	KONTROLA NAPIĘCIA	KONTROLA NAPIĘCIA		OŚWIETLENIE ZEWNĘTRZNE BOISKO	OŚWIETLENIE ZEWNĘTRZNE BOISKO OŚW. NOCNE	OŚWIETLENIE ZEWNĘTRZNE DOZOROWE	OŚWIETLENIE STEROWANIE	ZASIALNIE AUTOMATU DO POBORU OPŁAT		GNIAZDO 3F W SZAFIE SO1		GNIAZDA OGÓLNE W SZAFIE SO1	

Napięcie sieci: 400/230V ; 50Hz
Układ sieci TN-S
System ochrony p.porażeniowej:
SAMOCZYNNE SZYBKIE WYŁĄCZENIE

	Funkcja	Imię i nazwisko	Nr uprawnień	Podpis
PRIMTECH Szymon Kita tel: 506-340-000 www.primtech.pl	Projektował inst. elektr:	mgr inż. Paweł Maślanka	SLK/5266/PWOE/14	
	Lokalizacja:	ul. Sportowa 1, 42-286 Koszęcin działka nr 2482/20		
	Nazwa projektu/Obiekt:	Modernizacja kompleksu boisk w Koszęcinie		
Inwestor: Gmina Koszęcin Ul. Powstańców Śląskich 10 42-286 Koszęcin	Nazwa rysunku:	SCHEMAT SZAFY OŚWIETLENIOWEJ SO1. ARK 1/2		
	Faza projektu: Projekt budowlano-wykonawczy	Nr rysunku: SE-211	Nr egz.:	
Data: grudzień 2016r.	Skala: -			

Korzystanie z rozwiązań technicznych zawartych w niniejszym projekcie, w zakresie przekraczającym ustalenia umowy na opracowanie dokumentacji, wymaga pisemnego zezwolenia: PRIMTECH Szymon Kita

A3

STEROWANIE PRACĄ OŚWIETLENIA BOISKA

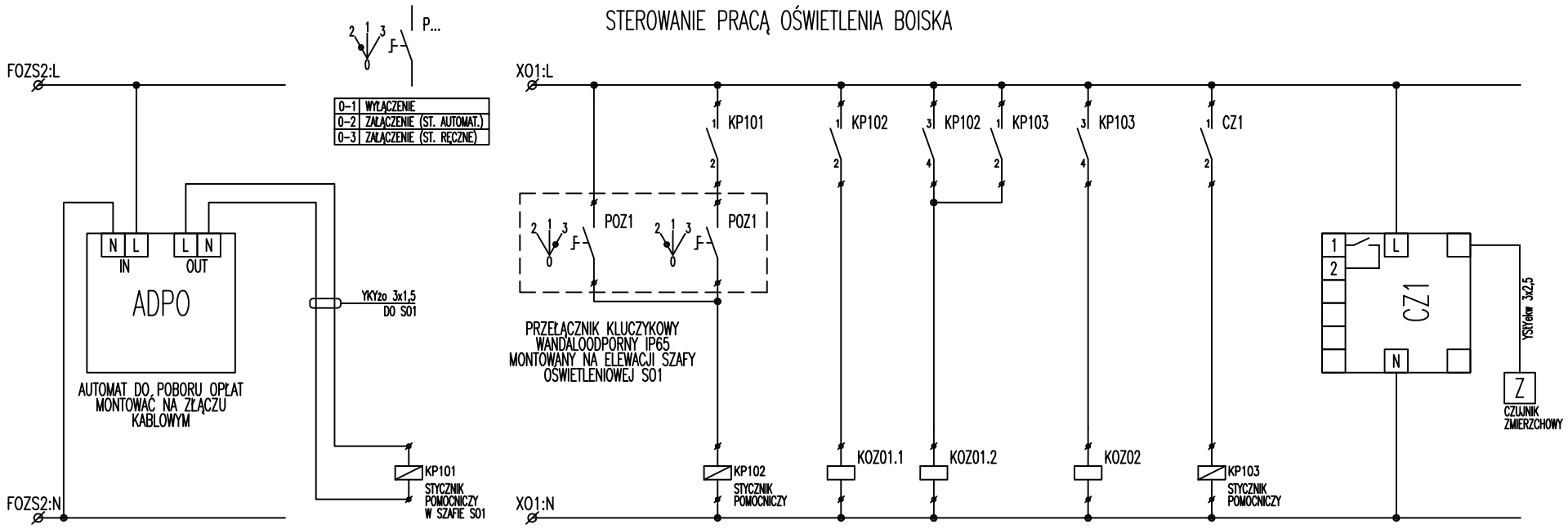

AUTOMAT DO POBORU OPŁAT ZA KORZYSTANIE Z OŚWIETLENIA BOISKA			ZAŁ/WYŁ OŚWIETLENIE ZEWNĘTRZNE	ZAŁ/WYŁ OŚWIETLENIE NOCNE	ZAŁ/WYŁ OŚWIETLENIE NOCNE	ZAŁ/WYŁ OŚWIETLENIE ZEWNĘTRZNE-NOCNE	CZUJNIK ZMIERZCHOWY

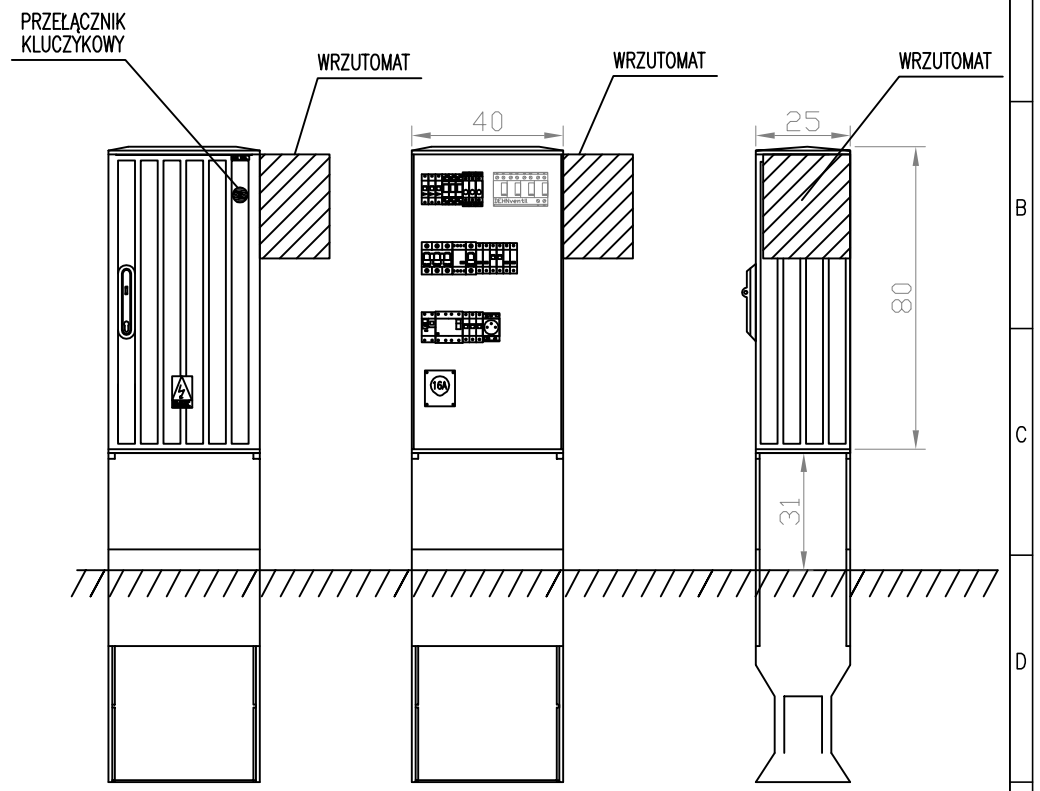

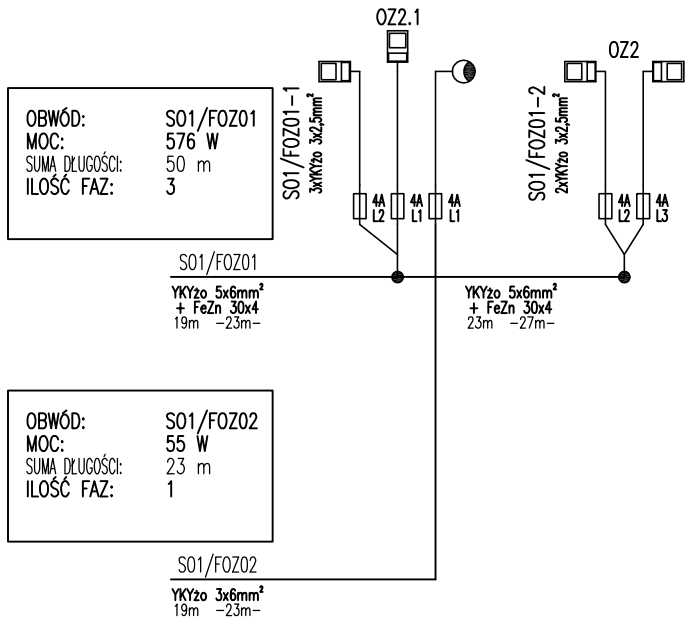

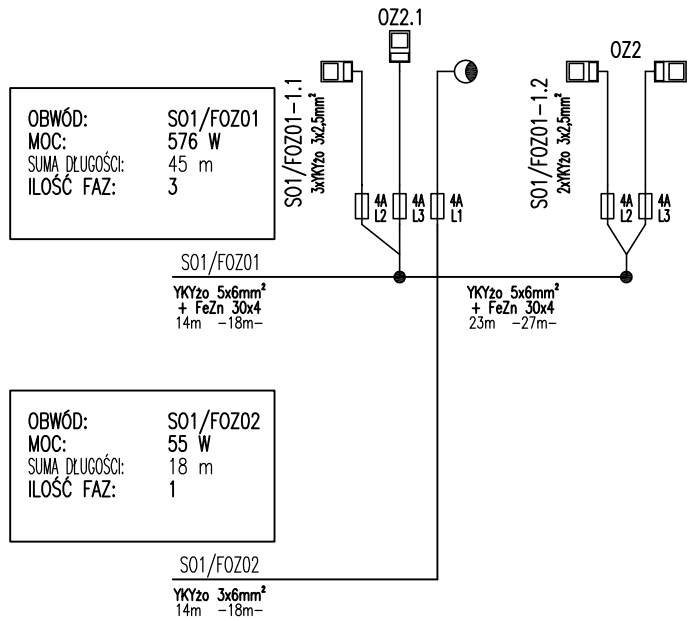

PRIMTECH Szymon Kita
tel: 506-340-000
www.primtech.pl

Funkcja	Imię i nazwisko	Nr uprawnień	Podpis
Projektował inst. elektr:	mgr inż. Paweł Maślanka	SLK/5266/PWOE/14	

Lokalizacja: ul. Sportowa 1, 42-286 Koszęcin, działka nr 2482/20

Nazwa projektu/Obiekt: Modernizacja kompleksu boisk w Koszęcinie

Inwestor: Gmina Koszęcin, Ul. Powstańców Śląskich 10, 42-286 Koszęcin

Nazwa rysunku: SCHEMAT SZAFY OŚWIETLENIOWEJ SO1. ARK 2/2

Faza projektu: Projekt budowlano-wykonawczy

Nr rysunku: SE-211

Nr egz.:

Data: grudzień 2016r.

Skala: -

Korzystanie z rozwiązań technicznych zawartych w niniejszym projekcie, w zakresie przekraczającym ustalenia umowy na opracowanie dokumentacji, wymaga pisemnego zezwolenia: PRIMTECH Szymon Kita

A3