PRZEKRÓJ A - A

Skala 1:20

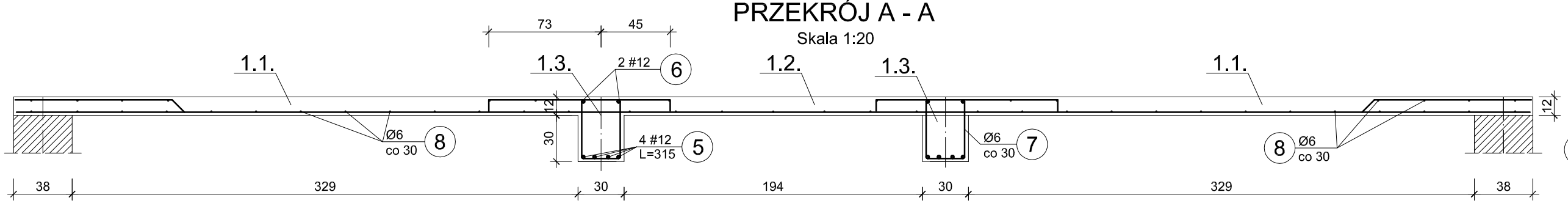

Poz.1.7.

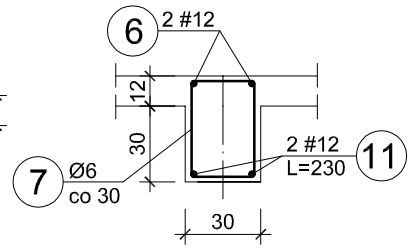

Poz.1.8.

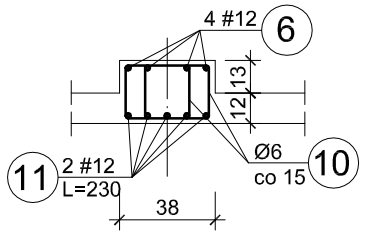

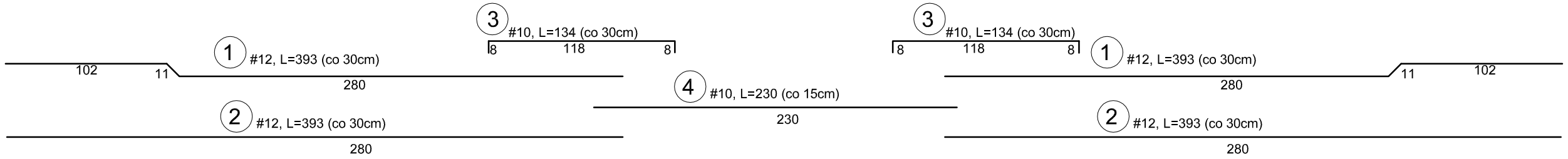

PRZEKRÓJ B - B

Skala 1:20

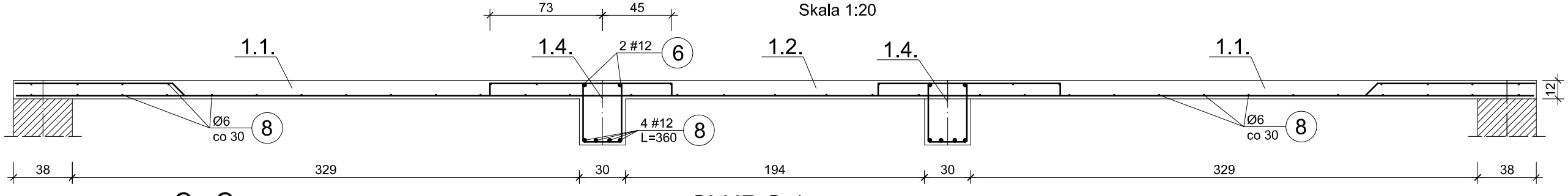

C - C

Skala 1:20

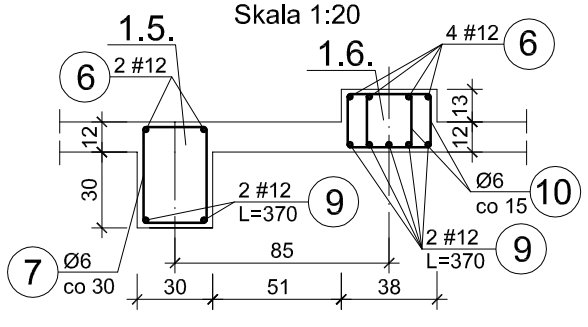

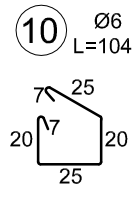

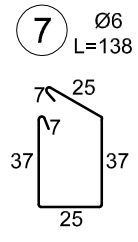

SŁUP S-1

Skala 1:20

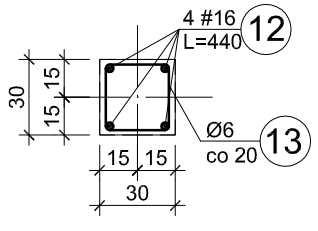

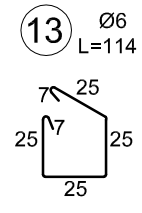

karpla konsulting sp. z.o.o, ul. Brzozowa 17/16, 31-050 Kraków, karpla@karpla.pl, tel/fax +48 12 4220367

INWESTOR	GMINA KOSZĘCIN, 42-286 KOSZĘCIN, UL. POWSTAŃCÓW 10	EDYCJA	DATA 11-2008
LOKALIZACJA	Działka nr 357/47; 363/47; 2482/20 j.e. Koszęcin gmina Koszęcin przy ulicy Sportowej w Koszęcinie	BRANŻA KONSTR.	FAZA P.B.+P.W.
PROJEKT	PROJEKT BUDOWY KĄPIELISKA SEZONOWEGO WRAZ Z INFRASTRUKTURĄ TECHNICZNĄ	SKALA 1:20	NR RYS. K-8
TEMAT RYS.	Budynek filtrowni - Przekroje elementów konstrukcyjnych		

PROJEKTANT	SPRAWDZAJĄCY	ZESPÓŁ PROJEKTOWY
inż. Kazimierz Kozłowski FT-83861/100/84	mgr inż. Grzegorz Konopa SLK/1598/POOK/07	inż. Kazimierz Kozłowski mgr inż. Grzegorz Konopa techn. Halina Jabłońska

karpla konsulting

WSZELKIE PRAWA AUTORSKIE ZASTRZEŻONE - REPRODUKCJA PROJEKTU BEZ ZGODY AUTORÓW ZABRONIONA Podstawa prawna: O prawie autorskim i prawach pokrewnych z dnia 04.02.1994r. (Dz. U. Nr 24 poz. 83 z dnia 23.02.1994r.)