PROJ. ZESTAW ZŁĄCZOWO - POMIAROWY
ZABUDUJE TAURON
WG ODRĘBNEGO OPRACOWANIA

PROJ. SZAFKA STEROWNICZA NR 1

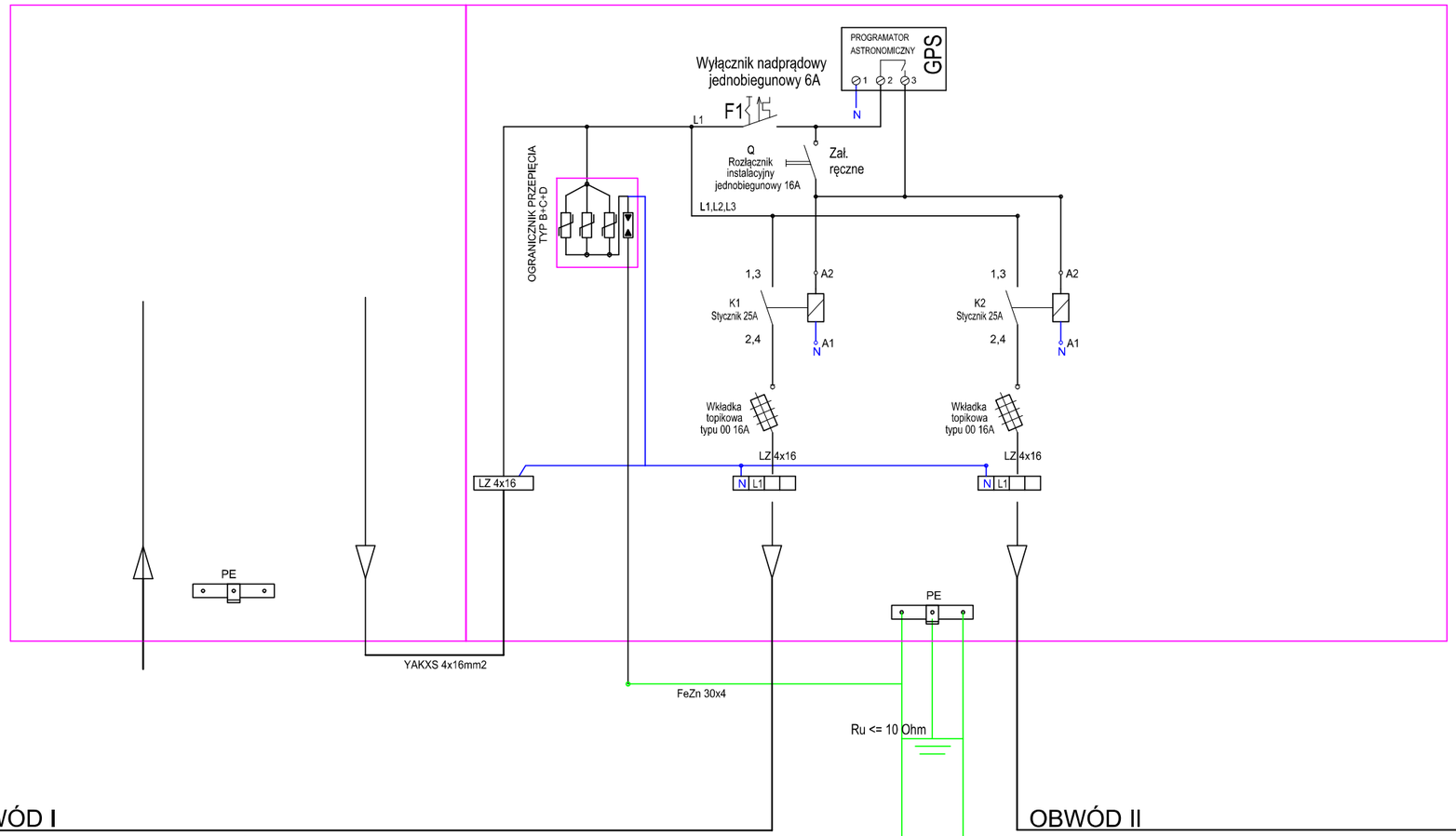

OBWÓD I

PROJ. LINIA KABLOWA OŚW. DROGOWEGO TYPU YAKXS 4x16mm2
Pi = 60W
l_{tr}= 67m, l_k= 79m

OBWÓD II

PROJ. LINIA KABLOWA OŚW. DROGOWEGO TYPU YAKXS 4x16mm2
Pi = 120W
l_{tr}= 117m, l_k= 141m

PPELTECHLEN	PRACOWNIA PROJEKTOWA ELTECHLEN SEBASTIAN KULIK 42-700 LUBLINIEC, UL. OLESKA 85 tel.: +48 505 068 618 e-mail: ppe.biuro@gmail.com			
Inwestor:	GMINA HERBY UL. LUBLINIECKA 33 42-284 HERBY			
Temat:	PROJEKT OŚWIETLENIA DROGOWEGO W MIEJSCOWOŚCI OTRZĘSIE			
Faza projektu:	PROJEKT BUDOWLANY I WYKONAWCZY BRANŻA ELEKTRYCZNA			
Projektant:	mgr inż. Sebastian Kulik	upr.: SLK/4170/POOE/12		Data oprac.:
Opracował:	mgr inż. Przemysław Majczak			02.2019 r.
				Skala: .
Tytuł rysunku:	SCHEMAT SZAFKI STEROWNICZEJ			Nr rysunku: 4