MECHANICZNO-BIOLOGICZNA OCZYSZCZALNIA ŚCIEKÓW KOMUNALNYCH - LISÓW

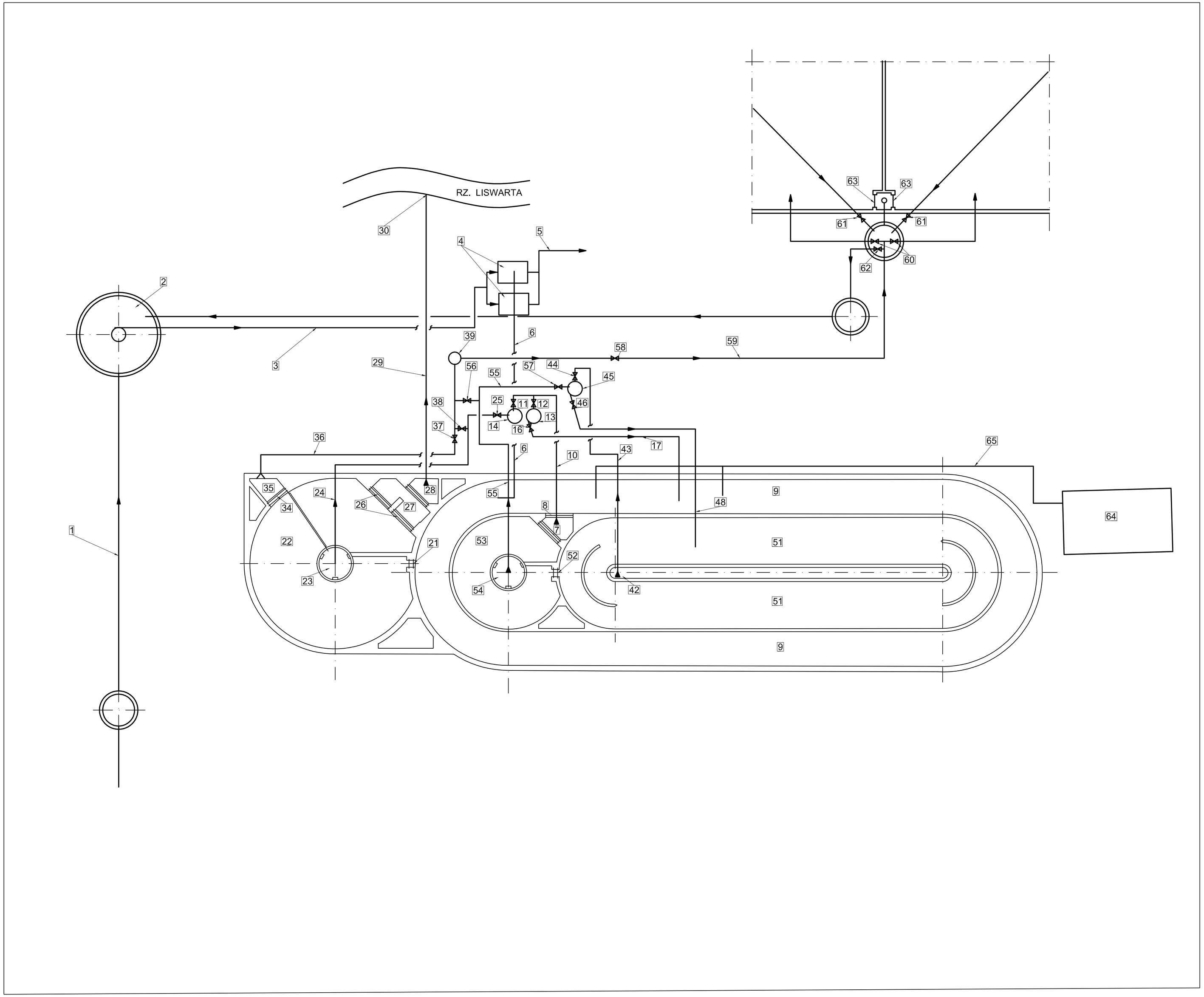

LEGENDA:

1. Kolektor dopływowy ścieków surowych
2. Przepompownia ścieków surowych
3. Kolektor doprowadzający ścieki na sita
4. Sita łukowe kpl. 2 o świetle 7,5mm
5. Części stałe po sitach - do kompostowania
6. Części płynne do biologicznego oczyszczania
7. Wlewka ścieków zmieszanych do napowietrzania
8. Zasławka regulacyjna
9. Komora osadu czynnego I°
10. Kolektor ssawny pomp I°
11. Zauwa ssawna pompy I°
12. Zauwa ssawna pompy I°
13. Pompa wirowa I°
14. Pompa wirowa I°
15. Zasuwa tłoczna ompy wirowej I°
16. Zasuwa tłoczna ompy wirowej I°
17. Kolektor tłoczny
18. .
19. .
20. .
21. Podwójna zasławka regulacyjna odpływu ścieków do osadnika
22. Osadnik radialny o przepływie poziomym
23. Studnia centralna z zagęszczaczem osadów I°
24. Kolektor recyrkulacji osadów
25. Zasuwa recyrkulacji osadów
26. Przelewy pilaste regulowane
27. Zasławka regulacyjna poziomu odpływu ścieków
28. Komora odpływu ścieków oczyszczonych
29. Kolektor odpływu ścieków
30. Wylot ścieków oczyszczonych do odbiornika
31. .
32. .
33. .
34. Łapacz tłuszczów i zawiesin
35. Zasławka regulacyjna
36. Kolektor dla tłuszczów i zawiesin
37. Zasuwa regulacyjna
38. Zasuwa regulacyjna
39. Pompa wirowa wielozadaniowa
40. .
41. .
42. Komora przelewowa z czerpnią osadów
43. Kolektor ssawny tlenowej stabilizacji
44. Zsuwa ssawna tlenowej stabilizacji
45. Pompa wirowa tlenowej stabilizacji
46. Zasuwa tłoczna pompy wirowej tlenowej stabilizacji
47. .
48. Kolektor tłoczny
49. .
50. .
51. Komora tlenowej stabilizacji osadów
52. Podwójna zasławka regulacyjna
53. Osadnik radialny tlenowej stabilizacji
54. Studnia centralna z zagęszczaczem osadów
55. Kolektor ssawny układu tlenowej stabilizacji
56. Zasuwa regulacyjna osadu nadmiernego
57. Zasuwa recyrkulacji osadów
58. Zasuwa odpływu na poletka osadów
59. Kolektor odpływu na poletka
60. Zasuwa regulacyjna dotywu na poletka osadowe
61. Zasuwy z drenażu poletek
62. Zasuwa odwadniania kolektora w okresie zimowym
63. Zasuwy odwadniające poletka osadowe
64. Stacja dmuchaw
65. Kolektor sprężonego powietrza

Zadanie inwestycyjne:

"Inwentaryzacja infrastruktury technicznej Oczyszczalni Ścieków Lisów"

TEMAT:

Oczyszczalnia Ścieków Lisów

Przedmiot rysunku:

AKTUALNY SCHEMAT TECHNOLOGICZNY

Skala	—	Data	Nazwisko	Uprawnienia	Podpis
I	Projektant	12.2017	J. BORYSŁAWSKI	OS-VI-7210/R-23/76	
	Opracował	12.2017	A. WOLAK	-	
	Sprawdz.	12.2017	D. KOŚCIAŃSKI	409/02	
	Kierownik	12.2017	D. KOŚCIAŃSKI	409/02	
Stadium: INWENTARYZACJA	Zmiana				

Zamawiający:

Gmina Herby
Ul. Lubliniecka 33, 42-284 Herby

Branża: TECHNOLOGICZNO-SANITARNA

Nr rysunku: D1-691-S-000-301-A

Nr umowy: 691/2017

HYDROSAN

BIURO PROJEKTÓW GOSPODARKI WODNO-ŚCIEKOWEJ sp. z o.o.
44-101 GLIWICE, UL. SIENKIEWICZA 10, TEL. (032) 231 00 81