PRZEKROJE KONSTRUKCYJNE DO ODTWORZENIA NAWIERZCHNI

Przebudowa sieci wodociągowej w drodze wojewódzkiej nr 360, ul. Uczniowska, ul. Lubańska, ul. Sanatoryjna w Gryfowie Śląskim

SKALA RYSUNKU 1:50

PRZEKRÓJ KONSTRUKCYJNY PRZEZ CHODNIK
SKALA 1:50

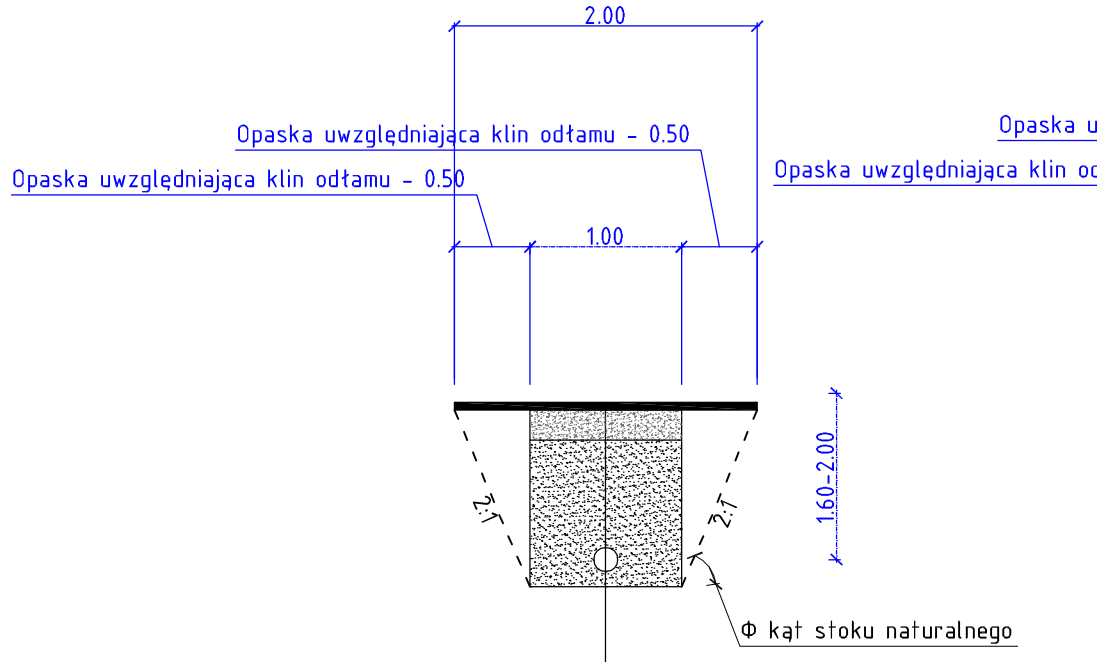

Warstwa ścieralna AC 11 S gr. 5 cm
Podbudowa z kruszywa łamanego 0/31,5 gr. 20 cm
Zasypka inżynierska

PRZEKRÓJ KONSTRUKCYJNY PRZEZ CHODNIK
SKALA 1:50

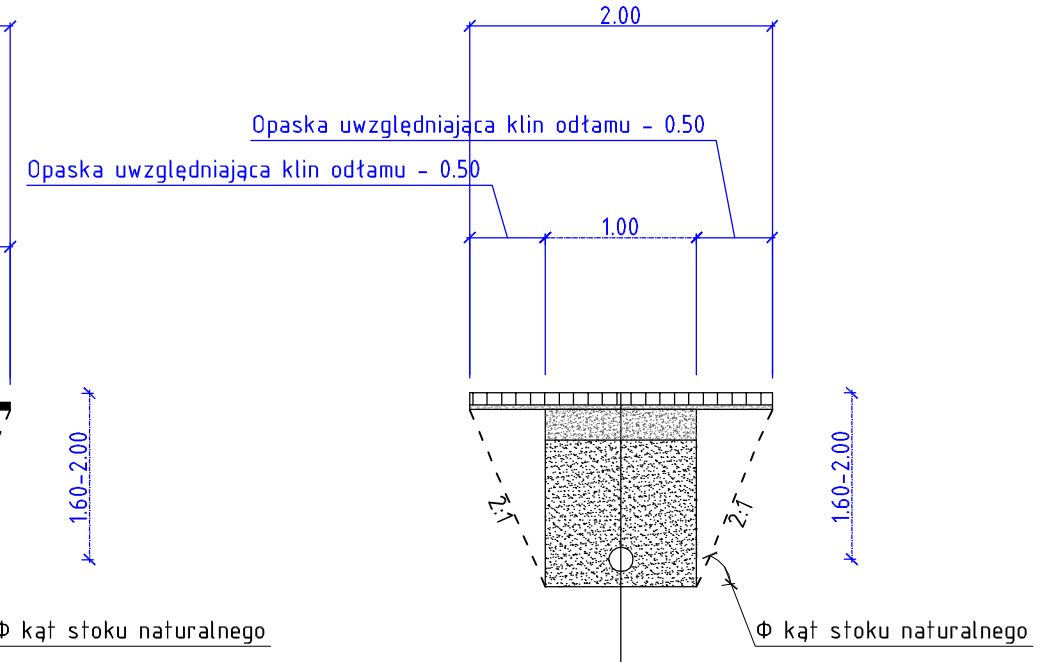

Kostka beł. (w rejonie teatru płyty kamienne) gr. 8 cm
Podsypka cementowo-piaskowa gr. 3 cm
Podbudowa z kruszywa łamanego 0/31,5 gr. 20 cm
Zasypka inżynierska

PRZEKRÓJ KONSTRUKCYJNY PRZEZ JEZDNIĘ ODTWORZENIE KONSTRUKCJI DO WARSTWY ŚCIERALNEJ
SKALA 1:50

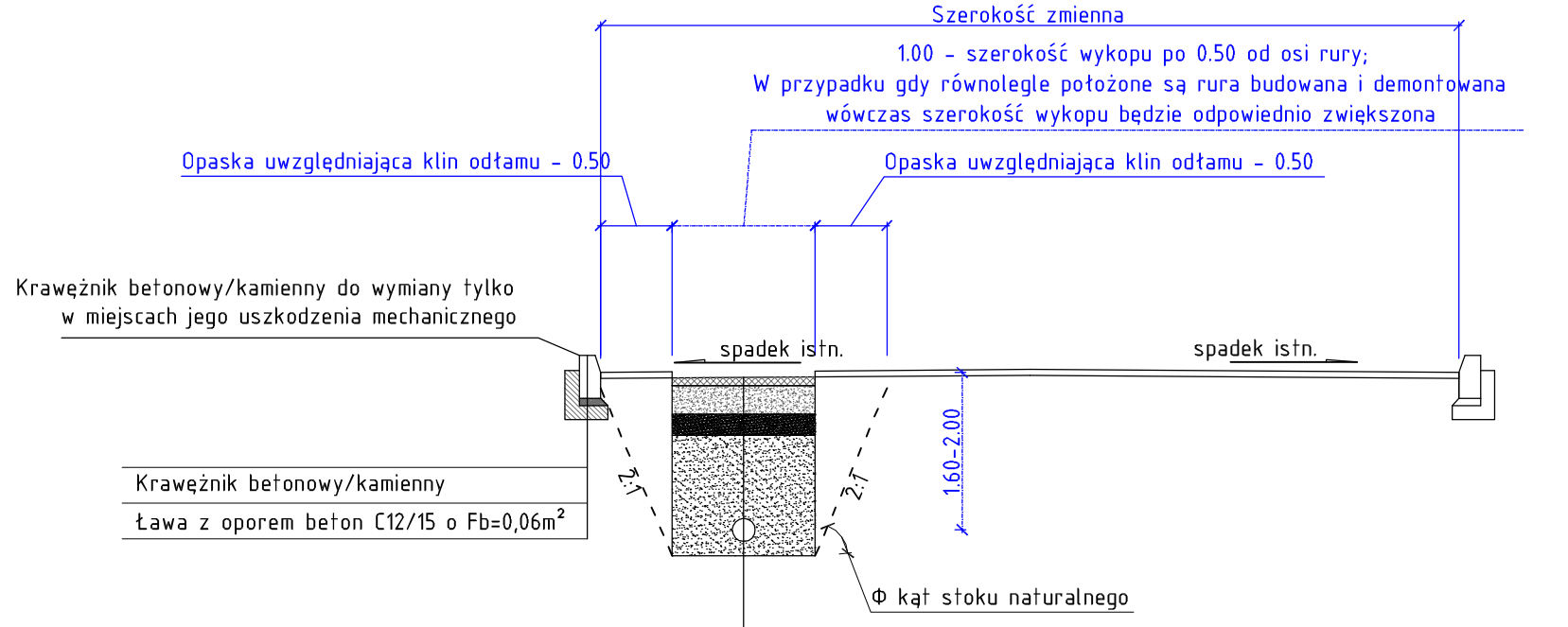

Krawężnik betonowy/kamienny
Ława z oporem beton C12/15 o Fb=0,06m³

Warstwa ścieralna AC 11 S gr. 4.5 cm odtworzona zostanie przez BUDIMEX
Warstwa wiążąca AC 16 W gr. 7 cm
Podbudowa z kruszywa łamanego 0/31,5 gr. 20 cm
Stabilizacja cementowa towarowa o Rm=2,5 MPa, gr. 15 cm
Zasypka inżynierska

Biuro Inżynierii Środowiska
Anita Wójciakowska
ul. Malinnik 2A/9, 58-560 Jelenia Góra,
tel.: 606 436 887, e-mail: anita.wojciakowska@gmail.com
NIP: 611-240-06-53, REGON: 362724329.

Temat opracowania:	Przebudowa sieci wodociągowej w drodze wojewódzkiej nr 360, ul. Uczniowska, ul. Lubańska, ul. Sanatoryjna w Gryfowie Śląskim			
Lokalizacja:	Gryfów Śląski ul. Uczniowska, ul. Lubańska, ul. Sanatoryjna, Dz. nr 493, 475/1, 281/2, 475/2, 448, 291, 475/3 -AM6, 281/1, 289/29 -AM4, 38/2, 155/2, 152, 155/1, 135/5 -A 384 -AM2,3, OBRĘB 0002 GRYFÓW ŚLĄSKI 2, JEDNOSTKA EWIDENCYJNA Gryfów Śląski - miasto			
Inwestor:	GMINA GRYFÓW ŚLĄSKI, Rynek1, 59-620 Gryfów Śląski			
Projektant: br. drogowa	mgr inż. Bartosz Wójciakowski uprawnienia budowlane do projektowania i kierowania robotami budowlanymi bez ograniczeń w zakresie budowy dróg publicznych bez ograniczeń w zakresie budowy dróg publicznych Nr: 112/2006/Ś	Podpis:		
Rysunek:	Przekroje konstrukcyjne do odtworzenia nawierzchni	Skala rysunku: 1:50	Data: 02.08.2017 r.	Numer rysunk. **10.0**
Stadium:	PROJEKT BUDOWLANY			