RUROCIĄG TŁOCZNY

Rt–1

POZIOM PORÓWNAWCZY 230.00 m n.p.m.

RZĘDNA TERENU ISTN.	238.30	238.30	238.30	238.68		239.50		239.64	240.40	241.59	243.65	243.65
RZĘDNA OSI KANAŁU	236.80	236.87	236.93	237.33	237.58	237.85	238.08	238.27	238.87	240.22	242.18 241.89	241.54
ZAGŁĘBIENIE OSI KANAŁU	1.50	1.43	1.37	1.35		1.65		1.37	1.53	1.37	1.47 1.76	2.11
ODLEGŁOŚCI	0.0	9.0	17.0	66.0	97.0	131.0	189.0	238.0	388.0	538.0	725.0	733.0
HEKTOMETRY	P3					Scz1		Scz2	Scz3	Scz4	SR1	S16

ODLEGŁOŚCI: 9.0, 8.0, 49.0, 65.0, 107.0, 150.0, 150.0, 187.0, 8.0

SPADKI, DŁUGOŚCI: 8‰ 131.0m; 4‰ 257.0m; 9‰ 150.0m; 11 ‰ 187.0m; 9.0/40

ŚREDNICA, MATERIAŁ: Rura ciśnieniowa do ścieków ø110 PE100, SDR 17 L=725.0m; Rura kan. ø200 PVC, klasa S, L=8m

Oznaczenia:

P13 pompownia ścieków
SR1 studzienka rozprężna
Scz studzienka czyszczaka

SCHEMATY POSADOWIENIA, OBSYPKI I ZASYPKI RUROCIĄGU

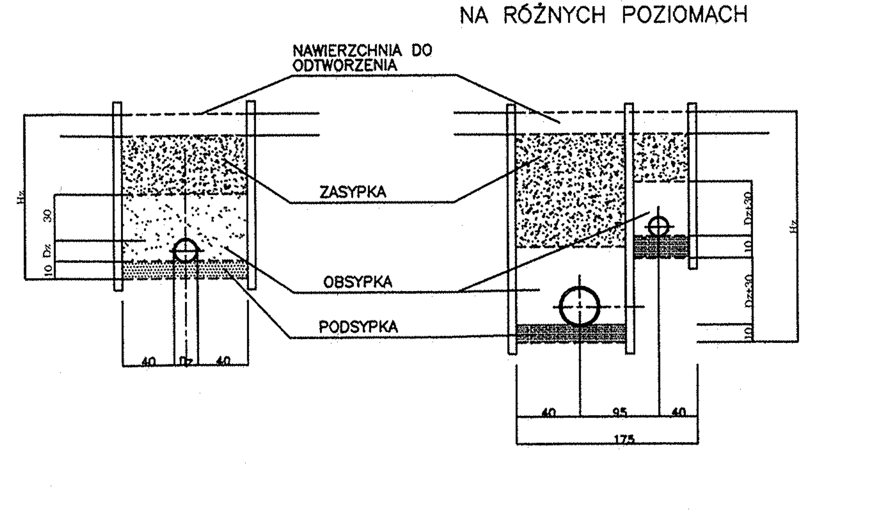

UWAGA
30 CM NAD RUROCIĄGIEM NALEŻY UŁOŻYĆ TAŚMĘ SYGNALIZACYJNĄ PE Z WTOPIONĄ WKŁADKĄ METALOWĄ

Spółka z o.o. PROKOM® 00-718 Warszawa ul. Czerniakowska 71 tel. 851-43-12, 851-43-13 fax. 851-48-26	Funkcja	Imię i nazwisko	Nr uprawnienia	Podpis
	Projektował	mgr inż. Bożena Bartnik	Wa-31/99	
	Opracował	mgr inż. Magda Banaszewska		Banaszewska
	Sprawdził	mgr inż. Anna Tabernacka	St-117/87	

Temat (Obiekt) BUDOWA KANALIZACJI SANITARNEJ W M. GLINICA ZBOROWSKIE W GM. CIASNA Z ODPROWADZENIEM ŚCIEKÓW NA OCZYSZCZALNIĘ W CIASNEJ	Branża TECHNOLOGIA	Data 01.2008r.
Adres inwestycji BUDOWA KANALIZACJI SANITARNEJ W M. ZBOROWSKIE, ZLEWNIA NR 3	Nr rejestracyjny I-PM/598/2007	
Nazwa rysunku PROFIL PODŁUŻNY RUROCIĄGU TŁOCZNEGO (Rt1)	Nr rysunku T-2	Skala 1: 100/1000

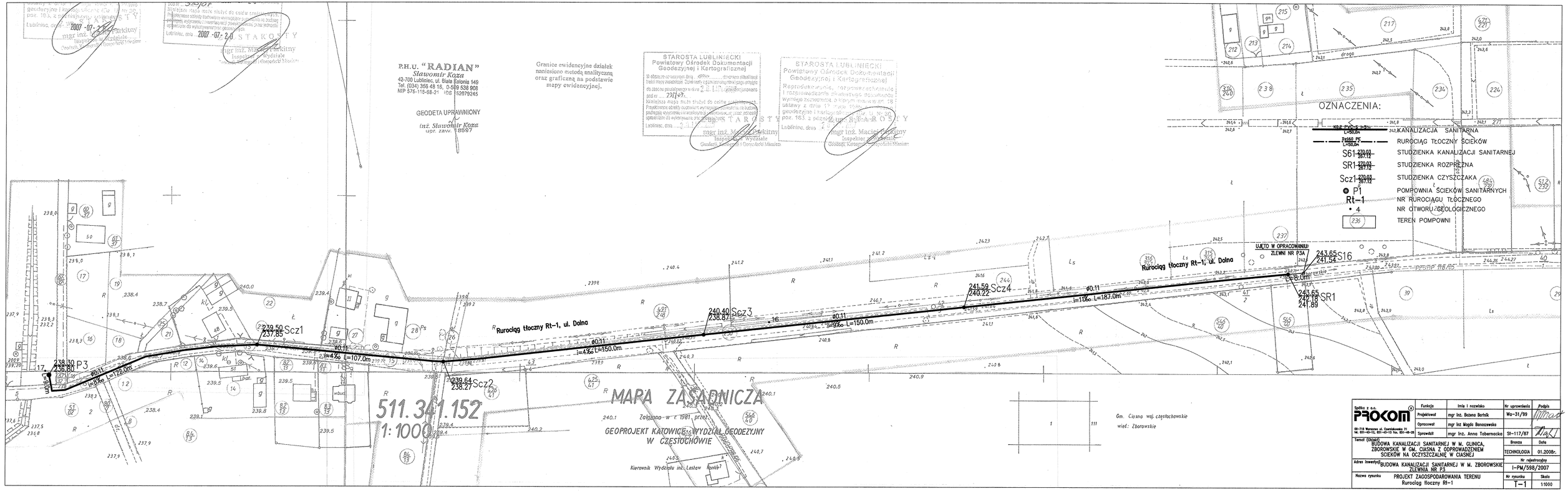
P.H.U. "RADIAN"
Sławomir Koza
42-700 Lubliniec, ul. Biała Kolonia 149
Tel. (034) 356 48 16, 0-509 638 908
NIP 575-110-68-21 REGON 52079245
GEODETA UPRAWNIONY
inż. Sławomir Koza
upr. zawo. 18597
Granice ewidencyjne działek naniesiono metodą analityczną oraz graficzną na podstawie mapy ewidencyjnej.
STAROSTA LUBLINIECKI
Powiatowy Ośrodek Dokumentacji Geodezyjnej i Kartograficznej
Reprodukcja, rozpowszechnianie i rozpowszechnianie przekazywanej dokumentacji wymaga zezwolenia, o którym mowa w art. 18 ustawy z dnia 17 maja 1989 r. Prawo geodezyjne i kartograficzne (Dz. U. Nr 30 poz. 163 z późniejszymi zmianami).
mgr inż. Maciej Tarkitny
Inspektor Wydziału Geodezji, Kartografii i Gospodarki Mieniem
OZNACZENIA:
KD-2 PVC S L=50.0m 243,0 KANALIZACJA SANITARNA
Pr160 PE L=50.0m RUROCIĄG TŁOCZNY ŚCIEKÓW
S61 22.03.07 20.12 STUDZIENKA KANALIZACJI SANITARNEJ
SR1 22.03.07 20.12 STUDZIENKA ROZPRĘŻNA
Scz1 22.03.07 20.12 STUDZIENKA CZYSZCZAKA
P1 POMPOWNIA ŚCIEKÓW SANITARNYCH
Rt-1 NR RUROCIĄGU TŁOCZNEGO
4 NR OTWORU GEOLOGICZNEGO
236 TEREN POMPOWNI
UJĘTO W OPRACOWANIU: ZLEWNI NR P3A
Rurociąg tłoczny Rt-1, ul. Dolna
239.50 Scz1 237.85
238.30 P3 236.80
239.64 Scz2 238.27
240.40 Scz3 238.67
241.59 Scz4 240.22
243.65 S16 241.54
243.65 SR1 241.89
i=4‰ L=107.0m
i=4‰ L=150.0m
i=9‰ L=150.0m
i=10‰ L=187.0m
L=8.0m
L=5.0m
i=8‰ L=122.0m
MAPA ZASADNICZA
511.341.152
1:1000
Założona w r. 1981 przez
GEOPROJEKT KATOWICE, WYDZIAŁ GEODEZYJNY W CZĘSTOCHOWIE
Kierownik Wydziału inż. Lesław Konkel
Gm. Ciasna woj. częstochowskie
wieś: Zborowskie
Spółka z o.o. PROKOM
00-718 Warszawa ul. Chomiczówka 31
Tel. 651-45-12, 651-45-13 fax. 651-45-28
Funkcja | Imię i nazwisko | Nr uprawnienia | Podpis
Projektował | mgr inż. Bożena Bartnik | Wa-31/99
Opracował | mgr inż. Magda Banaszewska
Sprawdził | mgr inż. Anna Tobernacka | SI-117/87
Temat (Obiekt): BUDOWA KANALIZACJI SANITARNEJ W M. GLINICA, ZBOROWSKIE W GM. CIASNA Z ODPROWADZENIEM ŚCIEKÓW NA OCZYSZCZALNIĘ W CIASNEJ
Branża: TECHNOLOGIA | Data: 01.2008r.
Adres inwestycji: BUDOWA KANALIZACJI SANITARNEJ W M. ZBOROWSKIE ZLEWNIA NR P3
Nr rejestracyjny: I-PM/598/2007
Nazwa rysunku: PROJEKT ZAGOSPODAROWANIA TERENU Rurociąg tłoczny Rt-1
Nr rysunku: T-1 | Skala: 1:1000

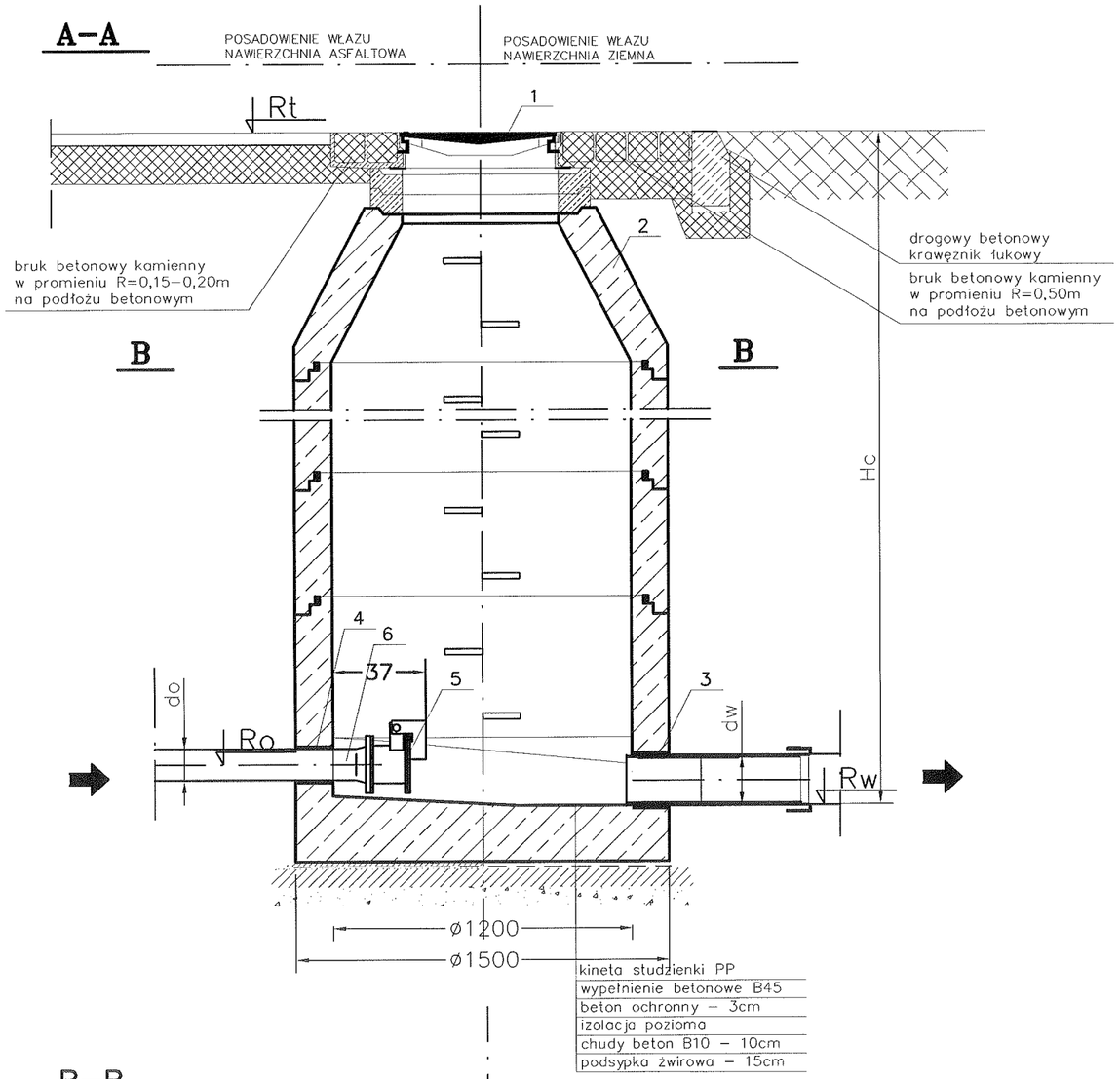

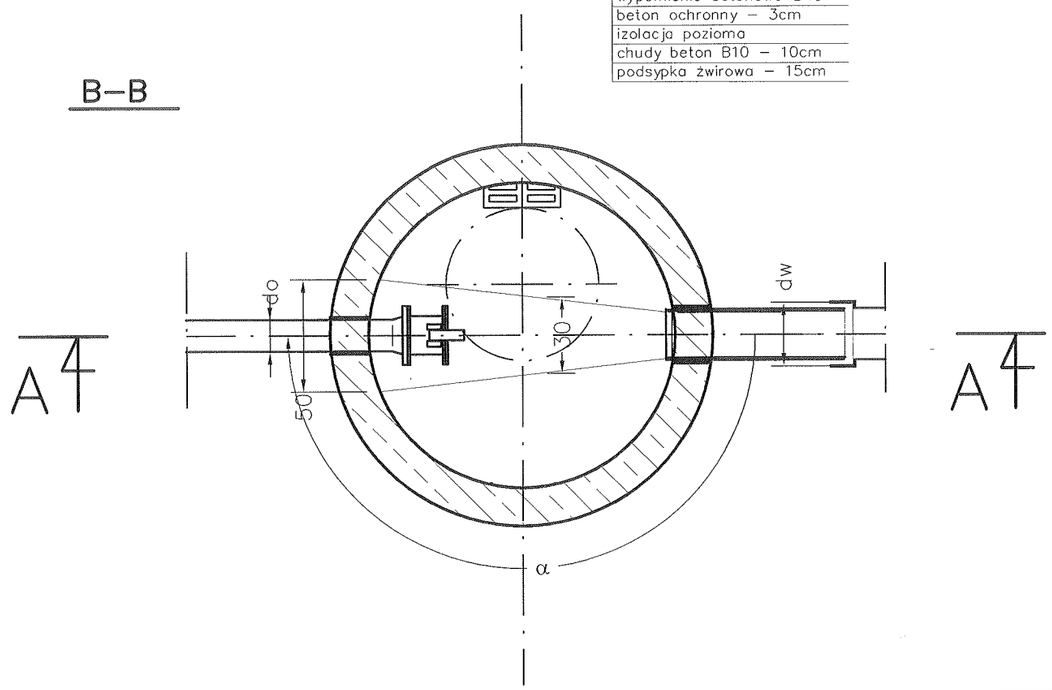

ZESTAWIENIE WYMIARÓW STUDZIENEK

Lp	NR STUDZIENKI	Rt	Ro	Rd	do	dw	a	Hc
–	–	mnpm	mnpm	mnpm	mm	mm	–	m
1	SR1	243,65	242,18	241,58	110	200	180	2,07

UWAGI:

–Studzienka żelbetowa łączona na uszczelki, fabrycznie wyposażone w stopnie złazowe stalowe powlekane tworzywem sztucznym
–W studzience fabrycznie osadzone:
  – dla rur PE, PVC – uszczelki
–Studzienkę fabrycznie zabezpieczyć wewnętrznie i zewnętrznie przeciwwilgociowo.

Elementy studni wykonane z:
–betonu B–45
–wodoszczelności W8
–małonasiąkliwy nw<4%
–mrozoodporny F–50

Lp	Wyszczególnienie	jedn	całk.		Uwagi
		Ilość			
6	TULEJA STAŁOKOŁNIERZOWA DOCZOŁOWA PE100 SDR17 110/100 PN10	SZT.	1		
5	KLAPA WYLOTOWA ZWROTNA ZE STALI NIERDZEWNEJ Z PŁASKĄ POKRYWĄ KOŁNIERZOWĄ TYP RFD DN 100 PN10	SZT.	1		
4	PRZEJŚCIE SZCZELNE DLA RUR Dz110 PE	SZT.	1		
3	PRZEJŚCIE SZCZELNE DLA RUR Dz200 PVC	SZT.	1		
2	STUDZIENKA KANALIZACYJNA ŻELBETOWA DN1200, H=2,07m	SZT.	1		
1	WŁAZ KANAŁOWY DN600, kl.D–400, H=140mm PN–H/74051–2/94	SZT.	1		

Spółka z o.o. PROKOM ®
00–718 Warszawa ul. Czerniakowska 71
tel. 851–43–12, 851–43–13 fax. 851–48–26

Funkcja	Imię i nazwisko	Nr uprawnienia	Podpis
Projektował	mgr inż. Bożena Barlnik	Wa–31/99	
Opracował	mgr inż. Magda Banaszewska		
Sprawdził	mgr inż. Anna Tabernacka	St–117/87	

Temat (Obiekt): BUDOWA KANALIZACJI SANITARNEJ W M. GLINICA, ZBOROWSKIE W GM. CIASNA Z ODPROWADZENIEM ŚCIEKÓW NA OCZYSZCZALNIĘ W CIASNEJ

Branża: TECHNOLOGIA

Data: 01.2008r.

Adres inwestycji: BUDOWA KANALIZACJI SANITARNEJ W M. ZBOROWSKIE, ZLEWNIA NR 3

Nr rejestracyjny: I–PM/598/2007

Nazwa rysunku: SCHEMAT STUDZIENKI ROZPRĘŻNEJ SR1

Nr rysunku: T–3

Skala: –

A–A

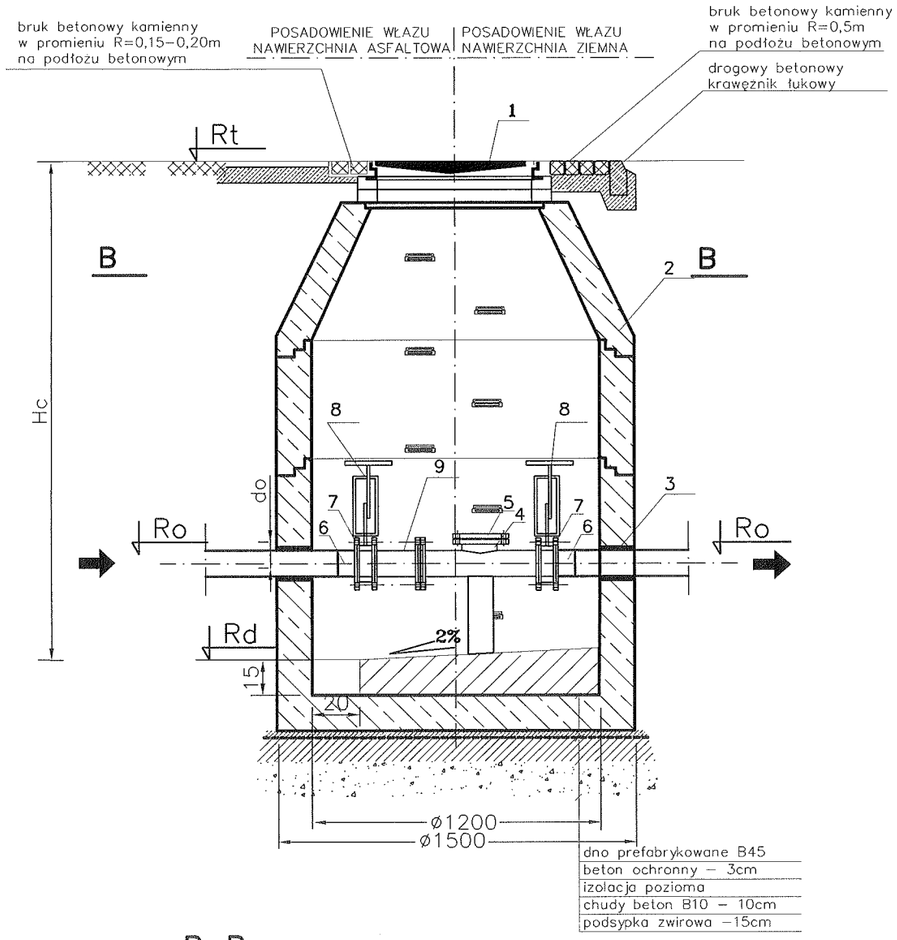

B–B

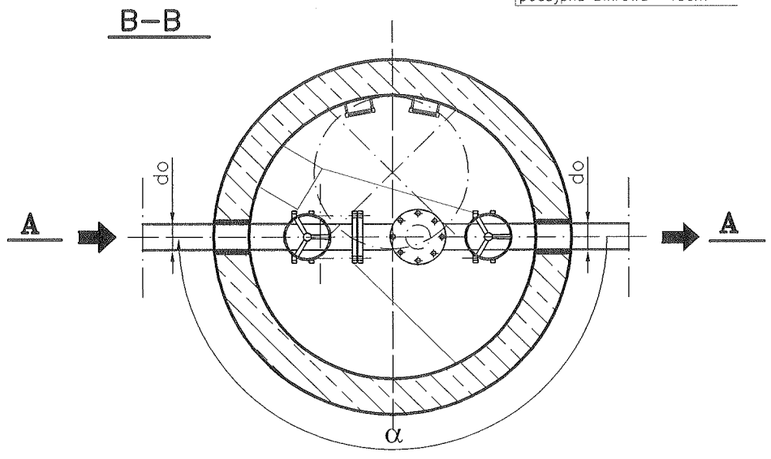

ZESTAWIENIE WYMIARÓW STUDZIENEK

Lp	NR STUDZIENKI	Rt	Ro	Rd	do	a	Hc
–	–	mnpm	mnpm	mnpm	mm	–	m
1	Scz1	239,50	237,85	237,29	110	180	2,21
2	Scz2	239,64	238,27	237,72	110	180	1,92
1	Scz3	240,40	238,87	238,32	110	180	2,08
2	Scz4	241,59	240,22	239.67	110	180	1,92

UWAGI:

–Studzienka żelbetowa łączona na uszczelki, fabrycznie wyposażona w stopnie złazowe stalowe powlekane tworzywem sztucznym
–W studzience fabrycznie osadzone:
  – dla rur PE – uszczelki
–Studzienki fabrycznie zabezpieczyć wewnętrznie i zewnętrznie przeciwwilgociowo.

Elementy studni wykonane z:
–betonu B–45
–wodoszczelności W8
–małonasiąkliwy nw<4%
–mrozoodporny F–50

Lp	Wyszczególnienie	jedn	całk.		Uwagi
		ilość			
10	BLOK PODPOROWY 20x20, wysokość ustalić podczas wykonywania robót	SZT.	4		
9	ŁĄCZNIK DWUKOŁNIERZOWY ZŁĄCZE MONTAŻOWE DWUKOŁNIERZOWE) DN100 PN10	SZT.	4		
8	MIĘKKOUSZCZELNIAJĄCA ZASUWA ODCINAJĄCA–NOŻOWA MIĘDZYKOŁNIERZOWA Z ŻELIWA SZAREGO DN100	SZT.	8		
7	KOŁNIERZ STALOWY GALWANIZOWANY 110/100 SDR17	SZT.	8		
6	TULEJA KOŁNIERZOWA 110/100 SDR17	SZT.	8		
5	KOŁNIERZ ŚLEPY DN100 OH18N9	SZT.	4		
4	TRÓJNIK REWIZYJNY REWIZYJNY KOŁNIERZOWY DN100 OH18N9	SZT.	4		
3	PRZEJŚCIE SZCZELNE DLA RUR Dz110 PE	SZT.	8		
2	STUDZIENKA KANALIZACYJNA ŻELBETOWA DN1200, Hc–wg zestawienia	SZT.	4		
1	WŁAZ KANAŁOWY DN600, kl.D–400, H=140mm PN–H/74051–2/94	SZT.	4		

Spółka z o.o. PROKOM®
00–718 Warszawa ul. Czerniakowska 71
tel. 851–43–12, 851–43–13 fax. 851–48–26

Funkcja	Imię i nazwisko	Nr uprawnienia	Podpis
Projektował	mgr inż. Bożena Bartnik	Wa–31/99	
Opracował	mgr inż. Magda Banaszewska		
Sprawdził	mgr inż. Anna Tabernacka	St–117/87	

Temat (Obiekt) BUDOWA KANALIZACJI SANITARNEJ W M. GLINICA, ZBOROWSKIE W GM. CIASNA Z ODPROWADZENIEM ŚCIEKÓW NA OCZYSZCZALNIĘ W CIASNEJ

Adres inwestycji BUDOWA KANALIZACJI SANITARNEJ W M. ZBOROWSKIE, ZLEWNIA NR 3

Nazwa rysunku SCHEMAT STUDZIENKI CZYSZCZAKA Scz

Branża	Data
TECHNOLOGIA	01.2008r.

Nr rejestracyjny: I–PM/598/2007

Nr rysunku	Skala
T–4	-

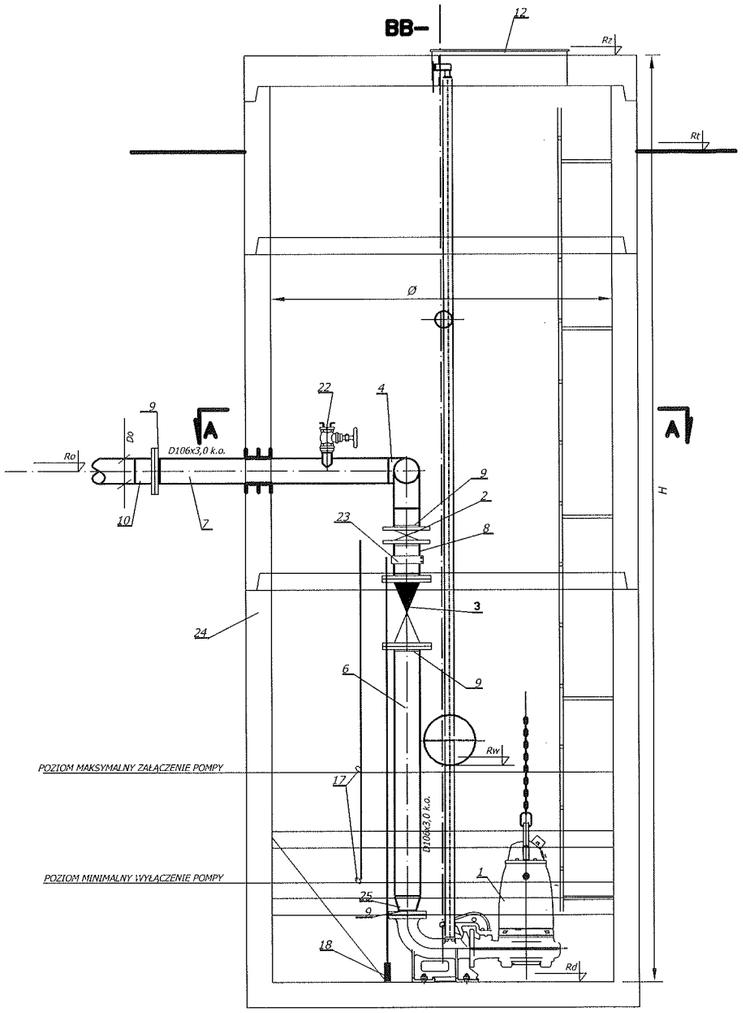

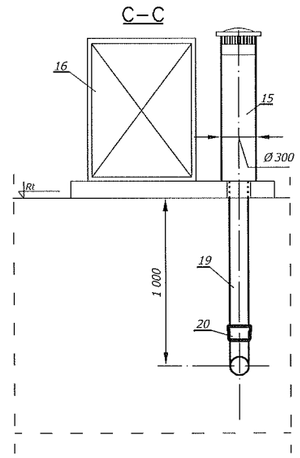

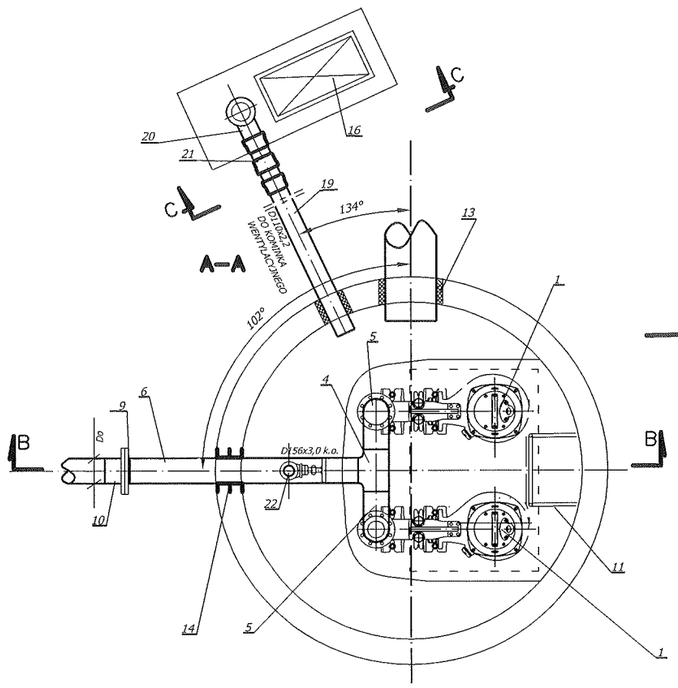

ZESTAWIENIE POMPOWNI ŚCIEKÓW

NR POMPOWNI	Ø	H	Rz	Rt	Rw	Ro	Rd	Dw PVC	Do PE	P-kt pracy pompy		Moc pompy nomin.
										H	Q	
-	mm	m	mnpm	mnpm	mnpm	mnpm	mnpm	mm	mm	m	l/s	kW
P3	1500	3,80	238,80	238,30	235,90	236,80	235,00	200	110	10,0	5,0	3,1

UWAGI:

1. POZIOMY STERUJĄCE PRACĄ POMP USTALONE ZOSTANĄ W TRAKCIE ROZRUCHU
2. SZAFKA STEROWNICZA WYPOSAŻONA W GNIAZDA PRZEZNACZONE DO MONTAŻU PRZEWOŹNYCH AGREGATÓW PRĄDOTWÓRCZYCH I LAMPY OŚWIETLENIOWEJ

1 POMPY zatapialne o parametrach Q=5,0 l/s, H=10,0m z wyposażeniem (1P+1R) SZT.2
2 ZASUWA NOŻOWA DN100 SZT.2
3 ZAWÓR ZWROTNY KULOWY DN100 KOŁNIERZOWY SZT.2
4 TRÓJNIK DN100 ZE STALI KWASOODPORNEJ SZT.1
5 KOLANO DN100 90° ZE STALI KWASOODPORNEJ SZT.2
6, 7, 8 RURA ZE STALI KWASOODPORNEJ DN100
9 WYWIJKA STALOWA KWASOODPORNA +KOŁNIERZ STALOWY DN100 SZT.9
DN80 SZT.2
10 TULEJA KOŁNIERZOWA PE D110 +KOŁNIERZ SZT.1
11 DRABINA STACJONARNA Z SUWAKIEM ZE STALI K.O.SZT.1
12 WŁAZ 1300X750mm ZAMYKANY NA KŁÓDKĘ SZT.1
13, 14 SZCZELNE PRZEJŚCIE RUROCIĄGU PRZEZ ŚCIANĘ SZT.2
15 BIOFILTR KOMINOWY REBF–300 SZT.1
16 SZAFA ZASILAJACO–STERUJĄCA WG PROJ. ELEKTR.
17 SYGNALIZATOR POZIOMU ŚCIEKÓW SZT.2
18 SONDA HYDROSTATYCZNA SZT.1
19 RURA PVC D110 DO BIOFILTRA
20 KOLANO PVC D110 90° SZT.1
21 ZŁACZKA DWUKIELICHOWA D110 SZT.1
22 ZAWÓR DN50 Z SZYBKOZŁĄCZEM SZT.1
23 ZŁĄCZE MONTAŻOWE DN100 SZT.2
24 ZBIORNIK ŻELBETOWY ø1500 SZT.1 (Z KRĘGÓW ŻELBETOWYCH)
25 ZWĘŻKA REDUKCYJNA Z K.O. DN80/100 SZT.2

PN

Spółka z o.o. PROKOM ® 00–718 Warszawa ul. Czerniakowska 71 tel. 651–43–12 651–43–13 fax. 651–48–26	Funkcja	Imię i nazwisko	Nr uprawnienia	Podpis
	Projektował	mgr inż. BOŻENA BARTNIK	Wa–31/99	
	Opracował	mgr inż. Robert Zawadka	–	
	Sprawdził	mgr inż. Anna Tabernacka	St–117/87	

Temat: KANALIZACJA SANITARNA W M. GLINICA I ZBOROWSKIE GM. CIASNA Z ODPROWADZENIEM ŚCIEKÓW NA OCZYSZCZALNIĘ W CIASNEJ	Branża	Data
	SANITARNA	11.2007 r.
Adres inwestycji: POMPOWNIA ŚCIEKÓW P3 Z PRZEWODEM TŁOCZNYM	Nr rejestracyjny	
	I–PM/598/2007	
Nazwa rysunku: SCHEMAT POMPOWNI SIECIOWEJ	Nr rysunku	Skala
	T–P1	–

ODTWORZENIE NAWIERZCHNI DROGI
ULICE ASFALTOWE

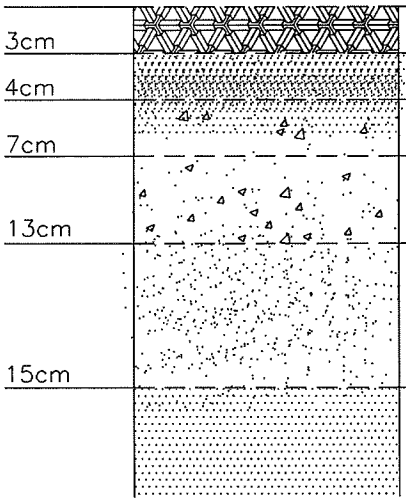

w przypadku koniecznosci wymiany gruntu
watpliwego wbudować pod podsypkę piaskową

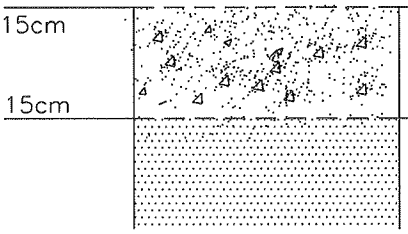

Spółka z o.o. PROKOM ® 00-718 Warszawa ul. Czerniakowska 71 tel. 851-43-12, 851-43-13 fax. 851-48-26	Funkcja	Imię i nazwisko	Nr uprawnienia	Podpis
	Projektował	mgr inż. Bożena Bartnik	Wa-31/99	
	Opracował	mgr inż. Magda Banaszewska	–	
	Sprawdził	mgr inż. Anna Tabernacka	St-117/87	
Temat (Obiekt)	BUDOWA KANALIZACJI SANITARNEJ W M. GLINICA, ZBOROWSKIE W GM. CIASNA Z ODPROWADZENIEM ŚCIEKÓW NA OCZYSZCZALNIĘ W CIASNEJ		Branża	Data
			TECHNOLOGIA	01.2008r.
Adres inwestycji	BUDOWA KANALIZACJI SANITARNEJ W M. ZBOROWSKIE ZLEWNIA NR 3		Nr rejestracyjny	
			I-PM/598/2007	
Nazwa rysunku	SCHEMAT KONSTRUKCJI NAWIERZCHNI ULICE ASFALTOWE		Nr rysunku	Skala
			T-D1	-

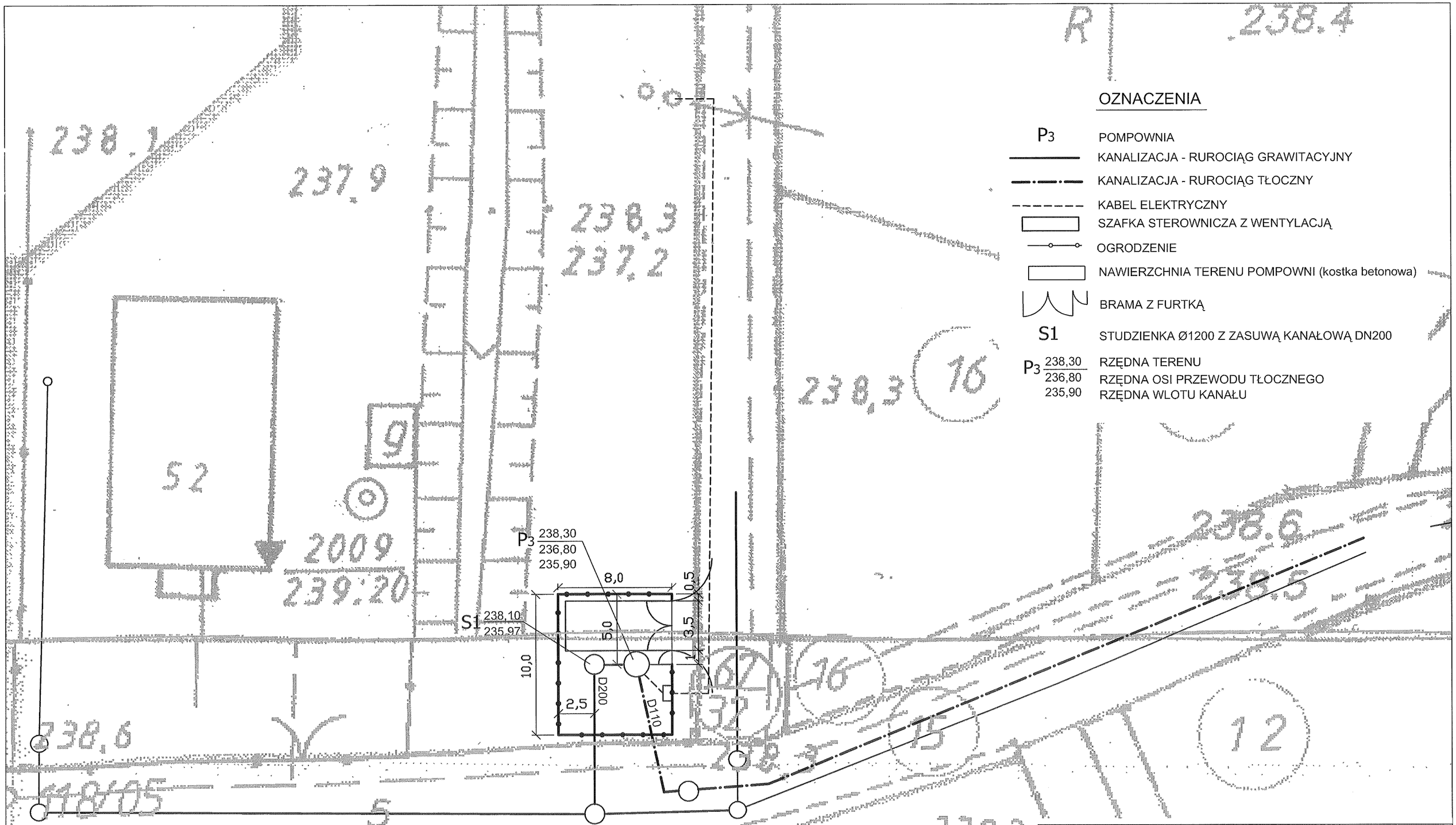

OZNACZENIA

P3	POMPOWNIA
	KANALIZACJA - RUROCIĄG GRAWITACYJNY
	KANALIZACJA - RUROCIĄG TŁOCZNY
	KABEL ELEKTRYCZNY
	SZAFKA STEROWNICZA Z WENTYLACJĄ
	OGRODZENIE
	NAWIERZCHNIA TERENU POMPOWNI (kostka betonowa)
	BRAMA Z FURTKĄ
S1	STUDZIENKA Ø1200 Z ZASUWĄ KANAŁOWĄ DN200
P3 238,30	RZĘDNA TERENU
236,80	RZĘDNA OSI PRZEWODU TŁOCZNEGO
235,90	RZĘDNA WLOTU KANAŁU

Spółka z o.o.
PROKOM®
00-718 Warszawa ul. Czerniakowska 71
tel. 851-43-12, 851-43-13 fax. 851-48-26

Funkcja	Imię i nazwisko	Nr uprawnienia	Podpis
Projektował	mgr inż. Bożena Bartnik	Wa-31/99	
Opracował	mgr inż. Robert Zawadka	-	
Sprawdził	mgr inż. Anna Tabernacka	St-117/87	

Temat (Obiekt) BUDOWA KANALIZACJI SANITARNEJ W M. GLINICA, ZBOROWSKIE W GM. CIASNA Z ODPROWADZENIEM ŚCIEKÓW NA OCZYSZCZALNIĘ W CIASNEJ	Branża: TECHNOLOGIA	Data: 01.2008r.
Adres inwestycji: BUDOWA KANALIZACJI SANITARNEJ W M. ZBOROWSKIE ZLEWNIA NR 3	Nr rejestracyjny: I-PM/598/2007	
Nazwa rysunku: PROJEKT ZAGOSPODAROWANIA POMPOWNI P3	Nr rysunku: T-D2	Skala: 1:250